PROFESSIONAL MEDICAL PRODUCTS

INSTRUCȚIUNI

Vă mulțumim că ați achiziționat aerosolul cu compresor compact NB-222C.
Acest produs a fost dezvoltat pentru tratamentul eficient al astmului, alergiilor și a altor tulburări respiratorii. Compresorul trimite aer la nebulizator. Când aerul trece prin nebulizator, acesta transformă medicamentul prescris într-un aerosol de picături microscopice care poate fi ușor inhalat.
Pacientul este operatorul prevăzut
Contraindicații: Niciuna

SIMBOLI

Simboluri	Semnificație
	Producător
EC REP	Reprezentant autorizat în comunitatea europeană
	Simbol al mărcii echipamentelor electrice sau electronice conform Directivei 2002/96/CE. Dispozitivul, accesoriile și ambalajul trebuie aruncate împreună cu deșeurile corespunzătoare la sfârșitul utilizării. Respectați ordonanțele locale sau reglementările aplicabile privind eliminarea.
	CLASA II
CE 0123	Marcajul CE în conformitate cu directivele CE 93/42/EEC
	A se depozita într-un loc uscat
	Respectați instrucțiunile de utilizare
	Parte aplicată de tip BF

INFORMAȚII PRIVIND SIGURANȚA

Pentru a garanta utilizarea corectă a produsului, trebuie respectate întotdeauna măsurile de siguranță de bază, inclusiv avertismentele și precauțiile din acest manual de instrucțiuni.

AVERTISMENT

- Când vine vorba de regimul medicamentelor, respectați instrucțiunile medicului dumneavoastră sau ale furnizorului de asistență medicală autorizat.
- Nu acoperiți compresorul cu pături, prosoape sau orice alt tip de acoperire în timpul utilizării. Acest lucru ar putea cauza supraîncălzirea sau funcționarea defectuoasă a compresorului.
- Nu utilizați dispozitivul în locuri în care poate fi expus la gaze sau vapori inflamabili.
- Nu utilizați apă minerală în nebulizator ca mijloc pentru nebulizare.
- Eliminați întotdeauna reziduurile de medicamente din rezervor după fiecare utilizare. Folosiți un medicament proaspăt deschis de fiecare dată când utilizați dispozitivul.
- Nu lăsați dispozitivul sau piesele sale în locații expuse la temperaturi extreme sau cu modificări de umiditate, cum ar fi într-un vehicul în timpul lunilor calde sau într-un loc expus la lumina directă a soarelui.

ATENȚIE!

- Limitați utilizarea dispozitivului la 20 minute o dată și așteptați 40 minute înainte de a-l folosi din nou.
- Supravegheați dispozitivul cu atenție atunci când este utilizat de către, pe sau în apropierea sugarilor, copiilor sau subiecților cu risc.
- Nu introduceți niciun obiect în compresor.
- Asigurați-vă că filtrul de aer este curat. Dacă filtrul de aer și-a schimbat culoarea sau nu a fost folosit timp de 60 zile, înlocuiți-l.
- Asigurați-vă că setul de nebulizare este asamblat corect, că filtrul de aer este instalat corect și că tubul de aer este conectat corect la compresor și la setul de nebulizare. Dacă nu este conectat corect, furtunul de aer poate prezenta scurgeri în timpul utilizării.
- Înainte de a utiliza dispozitivul, inspectați întotdeauna compresorul (unitatea principală) și piesele nebulizatorului. Verificați să nu existe piese deteriorate, duza și tubul de aer să nu fie blocate, iar compresorul să funcționeze normal. -
- Nu utilizați dispozitivul dacă tubul de aer este îndoit.
- Nu blocați capacul filtrului de aer.
- Nu modificați deflectorul, duza din rezervorul de medicamente și nicio altă parte a setului de nebulizare.
- Nu adăugați mai mult de 10 ml de medicament în rezervorul pentru medicamente.

ATENȚIE!

- Nu utilizați dispozitivul la temperaturi de peste 40 °C.
- Nu înclinați setul de nebulizare peste un unghi de 45°. Medicamentele se pot scurge în gură.
- Nu agitați setul de nebulizare în timp ce utilizați dispozitivul.
- Nu supuneți compresorul sau componentele acestuia la impacturi puternice, de exemplu prin scăparea acestuia pe podea.
- Acest dispozitiv este aprobat numai pentru uz uman.
- Nu dezasamblați și nu încercați să reparați dispozitivul sau componentele.
- Utilizați dispozitivul numai pentru utilizarea prevăzută, astfel cum este descris în instrucțiunile de utilizare. Nu utilizați accesorii neaprobate de producător.
- Aruncați dispozitivul, componentele și accesoriile opționale în conformitate cu reglementările locale. Eliminarea necorespunzătoare poate cauza poluarea mediului.
- Asigurați-vă că furtunul de aer este bine conectat la compresor (unitatea principală) și la piesele de nebulizare și că acestea nu sunt slăbite. Pentru a preveni deconectarea tubului în timpul utilizării, rotiți ușor tubul de aer când îl introduceți în conectori.

RISC DE ELECTROCUTARE

- Nu utilizați compresorul (unitatea principală) și cablul de alimentare atunci când sunt ude.
- Nu conectați sau deconectați cablul de alimentare la/de la priza electrică cu mâinile ude.
- Nu scufundați compresorul (unitatea principală) în apă sau alte lichide.
- Nu lăsați să pătrundă apă sau alte lichide în compresor. Aceste piese nu sunt impermeabile. Dacă lichidul se scurge pe aceste piese, deconectați cablul de alimentare și uscați imediat lichidul cu tifon sau alt material absorbant moale.
- Nu utilizați și nu depozitați dispozitivul în locuri umede sau în aer liber. Utilizați dispozitivul în conformitate cu temperatura și umiditatea de funcționare.
- Nu supraîncărcați prizele de alimentare. Conectați dispozitivul la priza de tensiune corespunzătoare.
- Nu utilizați prelungitoare. Conectați cablul de alimentare direct la priza de curent.
- Deconectați cablul de alimentare de la priza electrică după ce ați folosit dispozitivul. Nu lăsați niciodată acest produs nesupravegheat când este conectat la rețea.
- Înainte de a curăța dispozitivul, deconectați cablul de alimentare de la priza electrică.
- Citiți cu atenție toate instrucțiunile incluse cu accesoriile opționale înainte de a le utiliza.
- Nu poziționați ECHIPAMENTUL astfel încât acționarea dispozitivului de deconectare să fie dificilă.
- Comutatorul de alimentare servește la izolarea dispozitivului de la sursa de alimentare.
- Direcția de mișcare a actuatorului comutatorului de rețea este conformă cu standardul IEC 60447.

ÎNTREȚINERE ȘI DEPOZITARE

- Nu lăsați dispozitivul la îndemâna copiilor și a sugarilor nesupravegheați. Dispozitivul poate conține piese mici care pot fi înghițite.
- Nu lăsați soluția de curățare în piesele nebulizatorului. După dezinfecție, clătiți piesele nebulizatorului cu apă caldă curată.
- Spălați piesele nebulizatorului după fiecare utilizare. Uscați piesele imediat după spălare.
- Nu depozitați tubul de aer dacă există umiditate sau reziduuri de medicamente în interiorul acestuia. Acest lucru ar putea provoca o infecție din cauza bacteriilor.
- Depozitați dispozitivul și componentele într-un loc curat și sigur.
- Nu transportați și nu lăsați nebulizatorul cu medicamente în rezervor.
- Nu așezați și nu încercați să uscați dispozitivul, componentele sau piesele nebulizatorului într-un cuptor cu microunde.
- Nu înfășurați cablul de alimentare în jurul compresorului (unitatea principală).

INFORMAȚII PRIVIND SIGURANȚA

Întreținerea și reparațiile enumerate mai jos pot fi efectuate în unele situații de către operato, iar în altele de către producător sau distribuitor.

Revizie și întreținere	Număr de identificare operator
Schimbați tubul de inhalare	Număr de identificare operator
Schimbați partea aplicată	Număr de identificare operator
Schimbați filtrul de aer	Număr de identificare operator
Schimbați suprafața dispozitivului	Număr de identificare operator
Curățare și dezinfecție zilnică	Număr de identificare operator
Interveniți asupra oricăror dintre componentele (inclusiv siguranțele și cablul de alimentare) pentru care repararea sau înlocuirea necesită demontarea dispozitivului	Distribuitor sau producător

AVERTISMENT:

- Nu modificați aparatul fără autorizația producătorului
- Nu supuneți dispozitivul operațiunii de revizie sau întreținere în timp ce îl utilizați pe un pacient

UNITATE PRINCIPALĂ

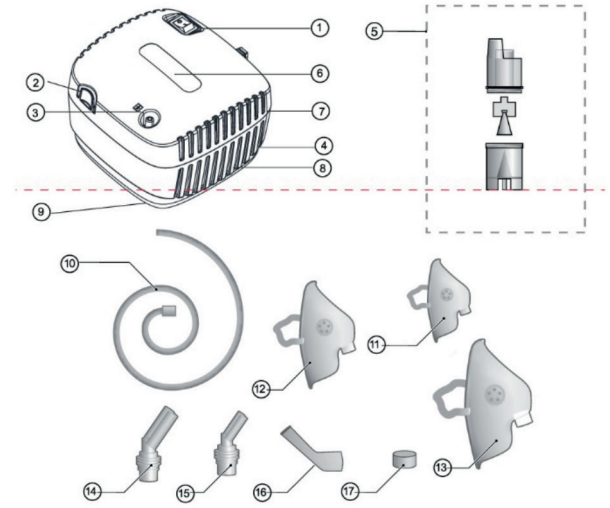

1. Buton de pornire
2. Suport pentru nebulizator
3. Orificiu admisie aer
4. Capac de praf
5. Set de nebulizare
6. Logo
7. Unitate principală
8. Traseu termic
9. Picioruș din cauciuc
10. Tub de inhalare
11. Mască pentru nou-născuți (opțional)
12. Mască pentru copii (opțional)
13. Mască pentru adulți (opțional)
14. Dispozitiv nazal pentru adulți (opțional)
15. Dispozitiv nazal pentru copii (opțional)
16. Mușțiuc pentru inhalare
17. Filtru de aer

Setul de nebulizare și masca, piesa pentru nas și cea bucală sunt piese aplicate

PREGĂTIREA PENTRU UTILIZAREA NEBULIZATORULUI

ATENȚIE!

- Curățați și dezinfectați setul de nebulizare și măștile opționale înainte de a le folosi pentru prima dată după cumpărare.
- Dacă dispozitivul a fost lăsat nefolosit o perioadă lungă de timp, curățați și dezinfectați setul de nebulizare și măștile opționale înainte de a le folosi.
- Pentru a evita riscul de infecție încrucișată, nu lăsați niciodată ca mai multe persoane să folosească același set de nebulizare.

1. În timpul utilizării normale, așezați dispozitivul pe o suprafață stabilă, solidă și plană, în poziție orizontală, astfel încât să poată fi ușor accesibil atunci când sunteți în poziție de șezut. Atenție: amplasați dispozitivul la cel puțin 10 cm distanță de pereți
2. Asigurați-vă că unitatea se află în poziția „off” (0) apăsând pe partea dreaptă a comutatorului.
3. Introduceți ștecărul în priza de alimentare.
4. Rotiți partea superioară a fiolei în sens anti-orar pentru a o scoate din rezervorul de medicamente.
5. Adăugați cantitatea corectă de medicament prescris în rezervorul de medicamente.
6. Rotiți partea superioară a fiolei în sens orar până când se închide bine.
7. Conectați accesoriul de inhalare dorit.

MONTAREA TUBULUI DE AER

1. Împingeți dopul de aer de la un capăt al tubului pe conectorul de aer din partea din față a compresorului.
2. Împingeți dopul de aer de la celălalt capăt al tubului pe conectorul tubului de aer de la capătul inferior al setului de nebulizare.

UTILIZAREA DISPOZITIVULUI

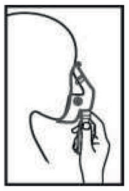

1. Porniți alimentarea.
2. Introduceți tubul de inhalare în orificiul de admisie a aerului situat sub capacul dispozitivului.
3. Introduceți cealaltă parte a tubului în orificiul de aerisire din partea inferioară a setului de nebulizare.
4. Puneți setul de nebulizare în suportul dispozitivului.
5. Adăugați medicamentul în rezervorul de nebulizare.
6. Activați butonul O/I.
7. Dispozitivul începe să nebulizeze.
8. Apăsați butonul O/I pentru a opri în siguranță funcționarea nebulizatorului
9. Deconectați cablul de alimentare de la priza electrică după ce ați utilizat dispozitivul

ATENȚIE!
În timpul utilizării normale, pacientul și operatorul trebuie să mențină o distanță față de dispozitiv între 20 și 50 cm.

UTILIZAȚI MASCA PENTRU COPII SAU MASCA PENTRU ADULȚI
Poziționați masca peste nas și gură. Trageți cureaua elastică peste cap. Trageți ușor cureaua pentru a fixa masca peste nas și gură. Inhalați medicamentul. Expirați normal prin mască.

OBSERVAȚIE: masca este un produs de outsourcing, achiziționat de la producători profesioniști cu certificare CE.

CURĂȚARE ȘI DEZINFECTARE

CURĂȚARE
Urmând procedura de curățare după fiecare utilizare, veți preveni infecțiile și veți evita ca medicamentele reziduale din fiolă să se usuce și să compromită funcția de nebulizare a dispozitivului.
Spălați piesele nebulizatorului după fiecare utilizare. Uscați piesele imediat după spălare.
1. Scoateți accesoriul de inhalare (mască sau piesă bucală) din setul de nebulizare.
2. Deconectați tubul de aer de la nebulizator.
3. Rotiți ușor partea de sus a fiolei în sens anti-orar și ridicați-o pentru a separa nebulizatorul în două secțiuni.
4. Scoateți deflectorul.
5. Aruncați orice medicament rămas.
6. Clătiți toate piesele accesoriilor (set de nebulizare, piesă bucală și mască) cu apă caldă și un detergent delicat. La final, clătiți bine cu apă caldă.
7. Uscați-vă mâinile folosind o cârpă moale, curată, fără scame sau la aer într-un mediu curat..
8. CURĂȚAREA DISPOZITIVULUI ȘI A SUPRAFEȚEI EXTERIOARE A TUBULUI Folosiți doar o cârpă umezită cu detergent antibacterian (neabraziv și fără solvenți de orice fel).
9. Asamblați nebulizatorul și depozitați setul de nebulizare într-o pungă uscată și sigilată.

ATENȚIE:
Setul de nebulizare trebuie înlocuit după fiecare 6 luni..

DEZINFECTARE
Este posibilă dezinfectarea pieselor zilnic prin scufundarea lor într-un dezinfectant medical, disponibil în toate farmaciile. Dacă medicul sau terapeutul pentru respirație specifică o procedură diferită de curățare, urmați instrucțiunile acestora. O dezinfectare eficientă este posibilă numai dacă nebulizatorul a fost curățat.
Dezinfectați accesoriile (trusă nebulizator, mască, piesă bucală) după ultimul tratament al zilei.
1. Deconectați toate componentele urmând pașii de la 1 la 5 de mai sus.
2. Umpleți un recipient, potrivit pentru a conține toate componentele individuale de dezinfectat, cu o soluție de apă potabilă și dezinfectant, respectând proporțiile indicate pe ambalajul dezinfectantului propriu-zis.
3. Cufundați complet fiecare componentă individuală în soluție, având grijă să evitați formarea de bule de aer în contact cu componentele. Lăsați componentele scufundate pentru perioada de timp indicată pe ambalajul dezinfectantului și asociată cu concentrația aleasă pentru prepararea soluției.
4. Îndepărtați componentele dezinfectate și clătiți bine cu apă potabilă caldă.
5. Uscați-vă mâinile folosind o cârpă moale, curată, fără scame sau la aer într-un mediu curat.
6. Asamblați nebulizatorul și depozitați accesoriile într-o pungă uscată și sigilată.

ÎNGRIJIREA DISPOZITIVULUI

Pentru a vă menține dispozitivul în cea mai bună stare și pentru a proteja unitatea de deteriorare, urmați aceste instrucțiuni:

CURĂȚAREA DISPOZITIVULUI
Curăţaţi carcasa unităţii principale folosind o cârpă moale umezită cu apă sau cu un detergent delicat. Nu utilizați produse de curățare abrazive. Uscați imediat carcasa folosind o cârpă moale și curată.

ÎNLOCUIREA FILTRULUI DE AER
Cambiare il filtro dell'aria ogni 60 giorni anche se il filtro Schimbați filtrul de aer după fiecare 60 zile chiar dacă acesta nu pare murdar. Dacă filtrul de aer pare murdar sau dacă s-a vărsat apă ori medicamente pe el, înlocuiți-l imediat cu un filtru de aer nou.
1. Trageți capacul filtrului de aer pentru a-l scoate din partea din față a compresorului.
2. Scoateți filtrul murdar cu mâna.

ATENȚIE!
Nu încercați să spălați sau să curățați filtrul de aer. Filtrele de aer umede pot cauza blocaje. Nu înlocuiți filtrul de aer cu bumbac sau alt material.

ATENȚIE!
Spălați în mod regulat capacul filtrului de aer pentru a evita orice blocaj în capac. A nu se fierbe. Înainte de a introduce noul filtru de aer, asigurați-vă că respectivul capac este uscat.
3. Introduceți un filtru de aer nou în capacul filtrului de aer.

ATENȚIE!
Înainte de a introduce noul filtru de aer, asigurați-vă că acesta este curat și nu are praf. Nu utilizați dispozitivul fără filtrul de aer.
4. Puneți capacul filtrului de aer înapoi pe compresor.
5. Nu efectuați operațiuni de întreținere sau asistență pe dispozitiv în timp ce acesta este în uz..

DEPOZITAREA DISPOZITIVULUI

1. Păstrați setul de nebulizare și accesoriul pentru inhalare (piesă bucală sau mască) într-o pungă uscată și sigilată. Așezați punga în buzunarul de depozitare al servietei.
2. Rulați tubul de aer și puneți-l în buzunarul de depozitare.
3. Puneți compresorul în servietă.
4. Închideți punga.
5. Depozitați dispozitivul într-un loc sigur și curat. Nu depozitați dispozitivul la temperaturi extrem de ridicate sau scăzute, umiditate mare sau la lumina directă a soarelui.

AVERTISMENT
Nu lăsați dispozitivul sau piesele sale în locații expuse la temperaturi extreme sau cu modificări de umiditate, cum ar fi într-un vehicul în timpul lunilor calde sau într-un loc expus la lumina directă a soarelui.
Nu lăsați dispozitivul la îndemâna copiilor și a sugarilor nesupravegheați. Dispozitivul poate conține piese mici care pot fi înghițite.

ATENȚIE!
Nu transportați și nu lăsați nebulizatorul cu medicamente în rezervor.
Nu dezasamblați și nu încercați să reparați dispozitivul sau componentele

SOLUȚIONAREA PROBLEMELOR

GHID PENTRU ELIMINAREA DEȘEURILOR

PROBLEMĂ	CAUZĂ	SOLUȚIE
Unitatea nu pornește când comutatorul de alimentare este activat.	Cablul de alimentare CA nu este conectat la o priză electrică.	Opriți comutatorul de alimentare. Conectați ștecărul la o priză electrică. Porniți dispozitivul.
Nicio nebulizare sau rată scăzută de nebulizare atunci când dispozitivul este pornit.	Niciun medicament în rezervor. Cantitate excesivă sau insuficientă de medicamente în rezervor.	Adăugați cantitatea corectă de medicament prescris în rezervorul de medicamente.
	Setul nebulizatorului este înclinat într-un unghi greșit.	Asigurați-vă că setul nebulizatorului și accesoriul de inhalare sunt asamblate corect.
	Setul nebulizatorului este înclinat într-un unghi greșit.	Țineți corect setul nebulizatorului. Nu înclinați setul nebulizatorului astfel încât unghiul acestuia să fie mai mare de 45 grade.
	Tubul de aer este conectat greșit.	Asigurați-vă că tubul de aer este conectat corect la compresor și la setul de nebulizare.
	Tubul de aer este îndoit sau deteriorat. Tubul de aer este blocat.	Asigurați-vă că tubul de aer nu este îndoit sau răsucit. Inspectați tubul de aer pentru a verifica prezența eventualelor deteriorări. Înlocuiți tubul de aer dacă acesta este deteriorat.
Dispozitivul este foarte fierbinte.	Compresorul este acoperit. Dispozitivul a fost folosit mai mult de 20 minute.	Nu acoperiți compresorul cu niciun tip de capac în timpul utilizării. Opriți dispozitivul. Așteptați 40 minute înainte de a utiliza din nou dispozitivul.

OBLIGAȚII DE GARANȚIE

1. Garanția pentru acest nebulizator compact cu compresor este valabilă 12 luni de la data achiziției.
2. Obligațiile de garanție sunt prevăzute de certificatul de garanție pentru cumpărător.
3. Gli indirizzi delle compagnie per il mantenimento della Adresele firmelor pentru menținerea garanției sunt menționate în certificatul de garanție.

CLASIFICARE

Clasificarea dispozitivului în ceea ce privește protecția împotriva electrocutărilor: CLASA II
Gradul de protecție împotriva electrocutărilor: TIP BF
Gradul de protecție împotriva pătrunderii apei este IPXO.
Echipament neadecvat pentru utilizare în prezența amestecurilor anestezice inflamabile cu aer, oxigen sau oxid de azot.
Funcționare intermitentă: 20 minute pornit, 40 minute oprit

VERIFICĂRI PERIODICE DE SIGURANȚĂ

Inspecție preventivă și întreținere care urmează să fie efectuate I, inclusiv frecvența unei astfel de întrețineri
1. Curăţaţi ştecărul cablului de alimentare cel puţin o dată pe an. Excesul de praf pe priză poate provoca un incendiu.
2. Următoarele verificări de siguranță trebuie efectuate cel puțin o dată la 24 luni de către un tehnician al producătorului, calificat corespunzător și în posesia cunoștințelor I și a experiențelor practice pentru efectuarea acestor teste.

a) Inspectați echipamentul și accesoriile pentru a verifica prezența eventualelor deteriorări de ordin mecanic și funcțional.
b) Verificați dacă etichetele relevante pentru siguranță sunt lizibile.
c) Verificați siguranța pentru conformitate cu valorile nominale de curent și de deconectare.
d) Verificați dacă dispozitivul funcționează corect astfel cum este descris în instrucțiunile de utilizare.
e) Testați curentul de contact conform standardului IEC 60601-1 Limită: NC 100 uA, SFC: 500uA.
f)) Testați curentul de dispersie al pacientului conform standardului IEC 60601-1 Limită: pentru CA: 100 uA, pentru CC: 10 uA.
g) Testați curentul de dispersie al pacientului în condiții de defecțiune unică I în conformitate cu standardul IEC 60601-1 Limită: pentru CA: 0,5 mA, pentru CC: 50uA.

Curentul de scurgere nu trebuie să depășească niciodată limita. Datele J trebuie înregistrate într-un registru adecvat al echipamentului. Dacă dispozitivul dumneavoastră nu I funcționează corect sau nu trece oricare dintre testele de mai sus, necesită reparație.

SPECIFICAŢII

Model	**NB-222C**
Tensiune nominală	CA 230 V, 50 Hz, 0,7 A
Presiune extremă	210Kpa~400Kpa
Interval de curgere liberă	>7 l/min
Presiune de nebulizare	60Kpa~180Kpa
Nivel de zgomot	ca. 55dB
Putere nominală	≤ 80 W
Capacitatea maximă a setului de nebulizare	10ml
Dimensiunile particulelor	S 5pm e 60%
Capacitatea de nebulizare	aprox 0,35 ml/min
Modalitate de funcționare	20 minute pornit, 40 minute oprit
Temperatura de funcționare, umiditatea și presiunea atmosferică	10'C " 40'C, 85% max, 860~1060hPa
Temperatura de transport și depozitare, umiditate și presiune atmosferică	-10'C ~4O'C, 95% max, 500-1060hPa
Dimensiuni	140 mm x 140 mm x 100 mm
Grade de poluare	Grade 2
Categoria de supratensiune	Categoria II
Cote înalte (m)	2000 m
Accesorii	Set nebulizator, mușțiuc de inhalare, tub de inhalare

OBSERVAȚII
- Supus modificărilor tehnice fără vreo notificare prealabilă.
- Specificațiile pot varia în funcție de tipul de medicament utilizat.
- Nu utilizați dispozitivul în locuri unde poate fi expus la gaze inflamabile.
- Această unitate respectă standardul EMC IEC60601-1-2. Cu toate acestea, dacă sunt utilizate împreună cu alte

dispozitive medicale sau echipamente electrice, acestea pot influența funcționarea unuia dintre dispozitive. Urmați toate instrucțiunile din manuale și utilizați corect toate dispozitivele.

NEBULIZATOR CU COMPRESOR În ceea ce privește electrocutările, incendiile și riscurile mecanice, doar în conformitate cu standardul IEC60601-1.

DATE TEHNICE PENTRU NB-222C

Dimensiunea particulelor: MMAD aprox. 3,4pm (MMAD = diametru median

aerodinamic de masă)

Capacitate rezervorului de medicamente: Max 10 ml

Cantitatea de medicamente potrivite: Min. 2 ml – max. 10 ml

Emisia de aerosoli: 1,98 ml (2 ml, 2,5% NaF)

Capacitatea de ieșire a aerosolilor: 0,46 ml/min (2 ml, 2,5% NaF)

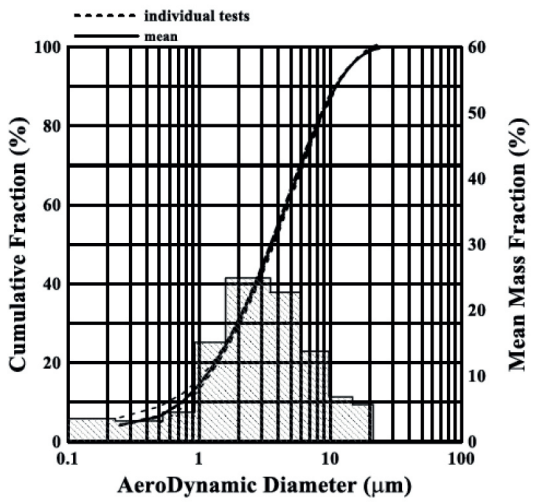

Graficul distribuției mărimii cumulate a rezultatelor.

GHIDUL ȘI DECLARAȚIA PRODUCĂTORULUI - EMISII ELECTROMAGNETICE - PENTRU TOATE ECHIPAMENTELE ȘI SISTEMELE

Atenție:

- Evitați utilizarea produsului lângă alte echipamente sau stivuite deasupra acestuia, deoarece acest lucru poate cauza o funcționare necorespunzătoare. Dacă este necesară utilizarea produsului în acest mod, produsul în sine și alte echipamente trebuie monitorizate pentru funcționare normală.
- Utilizarea accesoriilor, traductoarelor și a cablurilor, altele decât cele furnizate sau specificate de producătorul dispozitivului, poate provoca o creștere a emisiilor electromagnetice sau o scădere a imunității electromagnetice a dispozitivului și poate duce la o funcționare incorectă.
- Echipamentele portabile de comunicații RF (inclusiv periferice, cum ar fi cablurile de antenă și antenele externe) trebuie utilizate la cel puțin 30 cm (12 inchi) de orice componentă a nebulizatorului, inclusiv cablurile specificate de producător. În caz contrar, performanța echipamentului ar putea fi afectată.
- În condițiile de testare specificate în secțiunea Imunitate, produsul poate oferi performanțe de siguranță esențiale de bază.
- Caracteristicile de emisie ale acestui echipament îl fac potrivit pentru utilizare în medii de îngrijire la domiciliu (CISPR11 Clasa B).

INFORMAȚII DE CONFORMITATE PENTRU FIECARE TEST EMC

Emisii electromagnetice (mediu de îngrijire la domiciliu)	
Test de emisii (EC606O1-1-22014)	**Conformitate**
Conduse și iradiate Emisii RF	CISPR 11 Grup 1 Clasa B
Emisii armonice IEC 61000-3-2	Clasa A
Fluctuații de tensiune/pâlpâire IEC 61000-3-3	Conform

INFORMAȚII DE CONFORMITATE PENTRU FIECARE TEST EMCM

Declarație de imunitate electromagnetică (mediu de îngrijire la domiciliu)		
Test de imunitate	**Nivel de testare CEI 60601**	**Nivel de conformitate**
RF condus IEC 61000-4-6 2013	3V de la 150 kHz la 80 MHz 6 Vin ISM și între 0,15 MHz și 80 MHz	3V de la 150kHz la 80MHz 6 Vin ISM și între 0,15 MHz și 80 MHz
RF iradiată IEC61000-4-3:2006+A1:2007+ A2:2010	10 V/m De la 80 MHz la 2,7 GHz	10 V/m

Declarație de imunitate electromagnetică (mediu de îngrijire la domiciliu)		
Test de imunitate	**Nivel de testare CEI 60601**	**Nivel de conformitate**
Descărcări electrostatice (ESD) IEC 61000-4-2:2008	Contact ±8 kV ±2 kV, ±4 kV, ±8 kV, ±15 kV aer	±8 kV a contact ±2kV, ±4kV, ±8kV, ±15kV in aer

INFORMAȚII DE CONFORMITATE PENTRU FIECARE TEST EMC

Declarație de imunitate electromagnetică (mediu de îngrijire la domiciliu)		
Test de imunitate	**Nivel de testare CEI 60601**	**Nivel de conformitate**
Tranzitori electrici rapizi IEC 61000-4-4:2012	±2 kV pentru liniile de alimentare	±2 kV pentru liniile de alimentare
Supratensiune IEC 61000-4-5 :2005	± 0,5 kV, ± 1 kV da linea a linea	± 0,5 kV, ± 1 kV de la linie la linie
Scăderi de tensiune, întreruperi scurte și variații de tensiune la sursa de alimentare Linii de intrare IEC 61000-4-11:2004	0% Ut, 0,5 Ciclu la 0°, 45°, 90°, 135°, 180°, 225°, 270° și 315° 0% Ut, 1 ciclu și 70% Ur, 25/30 cicluri monofazat: la 0° 0% Ur,250/300 cicluri	0% Ur ,0,5 Ciclu la 0°,45°,90°, 1350,180°,225°,270° și 315° 0% Ur, 1 ciclu și 70% Ur, 25 cicluri monofazate: la 0° 0% Ur, 250 cicluri
Câmp magnetic de frecvență de putere (50760 Hz) IEC 61000-4-8:2009	30 A/m	30 A/m

OBSERVAȚIE: EUT este tensiunea de alimentare AC înainte de aplicarea nivelului de testare.

Următorul fenomen respectă în continuare cerințele de bază esențiale în ce privește performanța de siguranță.

*UT:230V ~/50Hz. Presiunea EUT este abaterea valorii normale, dar valoarea este în continuare mai mare de 10 psi atunci când debitul este de 4,5 l/min.

**UT:230V~/50Hz, EUT nu mai funcționează când se adaugă 0% UT, dar EUT poate restabili automat modul normal.

INFORMAȚII DE CONFORMITATE PENTRU FIECARE TEST EMC

Declarație - IMUNITATE la câmpurile de proximitate de la echipamentele de comunicații fără fir RF					
Test de imunitate	Frecvență de testare	Variație	Putere maximă	Nivel de imunitate	Nivel de conformitate
RF iradiat IEC 61000-4-3: 2006+A1:2007 +A2:2010	385 MHz	„Variație cu impulsuri: 18 Hz	1,8 W	27 V/m	27 V/m
	450 MHz	‘FM+ 5Hz abatere 1 kHz sinusoidală	2 W	28 V/m	28 V/m
	710 MHz 745 MHz 780 MHz	„Variație cu impulsuri: 217 Hz	0,2 W	9 V/m	9 V/m
	810 MHz 870 MHz 930 MHz	„Variație cu impulsuri: 18 Hz	2 W	27 V/m	27 V/m
	1720 MHz 1845 MHz 1970 MHz	“Modulazione a impulsi: 217 Hz	2 W	28 V/m	28 V/m
	2450 MHz	„Variație cu impulsuri: 217 Hz	“Modulazione a impulsi: 217Hz 2W	28 V/m	28 V/m
	5240 MHz 5500 MHz 5785 MHz	„Variație cu impulsuri: 217 Hz	0,2 W	9 V/m	9 V/m

Observație* - Ca alternativă la variația FM, este posibil să se utilizeze variația cu impulsuri la 50%, adică la 18 Hz, întrucât, deși nu reprezintă variația reală, ar fi situația cea mai nefavorabilă.

Observație** - Semnalul purtător trebuie modulat pe baza unui semnal de undă pătrată egal cu 50% din ciclul de undă.

Simboluri	
REF	Cod produs
LOT	Număr de lot
SN	Număr de serie
	Producător

HONSUN (NANTONG) CO.,LTD.
Adresa: No. 8, Tongxing Road, Economic & Technical Development Area, Nantong City, Jiangsu, P.R.China

EC REP **Shanghai International Holding Corp. GmbH (EUROPE)**
Adresa: Eiffestrasse 80, 20537 Amburgo, GERMANIA

Producătorul își rezervă dreptul de a aduce modificări tehnice produsului fără vreo notificare prealabilă, în interesul progresului. Nu vor fi furnizate comunicări preliminare în cazul eventualelor modificări ale acestui manual. Mărcile și denumirile menționate sunt proprietatea societăților respective.

Made in China

P22C/2003/02

M 28123 -RO - Rev.0.02.24