BEDIENUNGSANLEITUNG

Danke, dass Sie sich für den Mesh Vernebler NB-813C entschieden haben.

Vorgesehene Verwendung: Dieses Produkt ist ein Mesh Vernebler zur Vernebelung von Medikamenten zur Inhalation durch den Patienten.

Indikationen: Dieser Mesh Vernebler wurde für die erfolgreiche Behandlung von Asthma, Allergien und anderen Erkrankungen der Atemwege entwickelt.

Funktionsprinzip: Wenn das Gerät eingeschaltet ist, treibt die automatische Erregungsschwingung den keramischen Wafer und das Metallgewebe mit hoher Geschwindigkeit in Schwingung, wodurch die Flüssigkeit auf der Oberfläche des Wassereinlasses des Metallgewebes schnell aus dem Mikrogewebe herausspritzt und in Form von Sprays von den Patienten eingeatmet wird.

Anwendbare Personen: Das Gerät kann bei erwachsenen oder pädiatrischen Patienten verwendet werden.

Anwendbare Orte: Krankenhäuser, Kliniken, zu Hause.

Anwendungseinschränkungen: Keine.

Symbole	
Symbole	Bedeutung
	Hersteller
EC REP	Autorisierter Vertreter in der Europäischen Gemeinschaft
	Beseitigung WEEE
CE 0123	Medizinprodukt gemäß Richtlinie 93/42/CEE
	Beachten Sie die Gebrauchsanweisung
	Typ BF Angewandtes Teil
SN	Seriennummer
IP25	Geschützt gegen feste Fremdkörper mit einem Durchmesser von 12,5 mm und mehr sowie gegen direkte Einwirkung von Sprühwasser aus allen Richtungen ohne schädliche Auswirkungen.
MD	Medizinprodukt
	Feuchtigkeitsgrenzwert
	Temperaturgrenzwert
	Luftdruck-Grenzwert
REF	Erzeugniscode
LOT	Chargennummer

SICHERHEITSINFORMATIONEN

LESEN SIE ALLE WARNHINWEISE UND ANWEISUNGEN, BEVOR SIE DIESES GERÄT VERWENDEN.

Wie jedes medizinische Gerät kann auch dieses Produkt aufgrund eines Stromausfalls, einer leeren Batterie oder einer mechanischen Einwirkung unbrauchbar werden. Wir empfehlen, dass Sie ein Ersatzgerät zur Verfügung haben. Beachten Sie bei der Verwendung elektrischer Produkte stets die grundlegenden Sicherheitsvorkehrungen. Wie bei jedem elektrischen Gerät sollten Sie in der Nähe von Kindern besonders vorsichtig sein.

WARNUNG

- Verwenden Sie dieses Gerät nur mit den von Ihrem Arzt verschriebenen Medikamenten.
- Der Vernebler ist nur für die Atemtherapie bestimmt. Jede andere Verwendung dieses Geräts ist unsachgemäß und gefährlich. Der Hersteller haftet nicht für Schäden, die durch unsachgemäßen oder falschen Gebrauch entstehen.
- Teilen Sie Ihren Vernebler NICHT mit anderen. Dieses Produkt (einschließlich Maske und Mundstück) darf nur von einem einzigen Patienten verwendet werden.
- Reinigen und desinfizieren Sie den Verneblerkopf und das Zubehör (Mundstück oder Maske) gemäß dem Abschnitt REINIGUNG UND DESINFEKTION. Vergewissern Sie sich, dass der Verneblerkopf und das Zubehör vor der Verwendung ordnungsgemäß gereinigt und desinfiziert wurden, um eine mögliche Kontamination zu vermeiden.
- Der Patient ist der vorgesehene Bediener des Verneblers. Wenn dieses Gerät von Kindern oder Personen, die besondere Hilfe benötigen, verwendet wird, ist die Aufsicht eines Erwachsenen erforderlich.
- Um die Gefahr des Verhedderns und Strangulierens zu vermeiden, bewahren Sie das Gerät und die Kabel außerhalb der Reichweite von kleinen Kindern auf.
- Trennen Sie aus Sicherheitsgründen das Typ-C-Kabel vom Typ-C-Anschluss unter den folgenden Umständen:

-wenn der Netzadapter beschädigt ist

-wenn während des Betriebs eine Störung auftritt

-vor der Reinigung des Geräts
-unmittelbar nach dem Gebrauch

- Das Produkt darf nicht in Betrieb genommen werden, wenn ein Fehler vermutet wird.
- Bewahren Sie das Produkt und das Zubehör nicht in einer feuchten Umgebung auf. Verunreinigungen und Restfeuchtigkeit begünstigen das Wachstum von Bakterien und erhöhen das Infektionsrisiko.
- Fassen Sie den Netzadapter NICHT mit nassen Händen an.

HAUPTEINHEIT

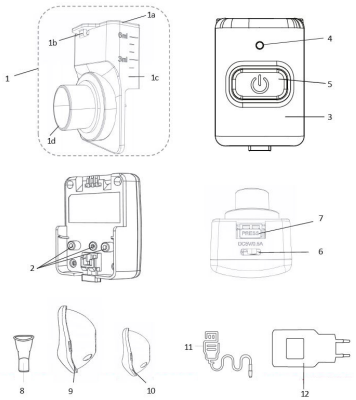

1.Verneblerkopf
1a.Abdeckung
1b. Verriegelung
1c. Medikamentenbehälter
1d. Aerosolkopf
2. Elektrode
3. Haupteinheit
4. Betriebsanzeige
5. ON/ OFF-Taste
6. Typ-C-Anschluss
7. Taste für die Demontage
8. Mundstück
9. Erwachsenen-Maske
10. Kinder-Maske
11. Typ-C-Kabel
12. Adapter (optional)

Hinweis

Der Patient sollte die geeignete Größe der Maske entsprechend seiner Gesichtsgröße wählen.

Das Mundstück (8) und die Masken (9 und 10) sind kein Einwegzubehör. Da dieses Zubehör mit zunehmender Nutzungsdauer altert, sollten Sie es alle sechs Monate austauschen.

Technische Eigenschaften des optionalen Netzteils:

Modell: YS5M-0500500

Eingang : 100-240 V, 50/60 Hz

STROMVERSORGUNG DES GERÄTS

Der NB-813C kann über eine eingebaute Lithiumbatterie oder ein Gleichstromnetzteil betrieben werden. Das Gleichstromnetzteil sollte die Anforderungen erfüllen (DC 5V, 0,5A). Der Akku kann über den Typ-C-Anschluss aufgeladen werden.

Wenn das Gerät über den Akku mit Strom versorgt wird, leuchtet die Anzeige konstant grün, was bedeutet, dass die Haupteinheit normal arbeitet. Wenn die Batteriespannung zu niedrig ist, um den normalen Betrieb zu unterstützen, leuchtet die Anzeige konstant gelb und das Gerät schaltet sich nach 1 Minute ab. Schließen Sie eine Gleichstromversorgung an, um die Aerosoltherapie fortzusetzen und gleichzeitig den Akku aufzuladen.

Es wird empfohlen, den Akku zu laden, wenn das Gerät ausgeschaltet ist. Im ausgeschalteten Zustand blinkt die Anzeige blau, wenn der Akku geladen wird, und bleibt blau, wenn der Akku vollständig geladen ist. Es dauert etwa 2,5 Stunden, bis der Akku von leer auf voll geladen ist.

Wenn das Gerät mit Gleichstrom betrieben wird und normal funktioniert, leuchtet die Anzeige konstant grün und wird während des Gebrauchs nicht gelb.

Weitere Informationen entnehmen Sie bitte dem Kapitel: VORBEREITUNG FÜR DEN GEBRAUCH

WARNUNG

- Wenn Ihre Haut oder Ihre Augen mit Flüssigkeit aus einer Akkuzelle in Berührung kommen, spülen Sie die betroffenen Stellen mit Wasser aus und suchen Sie einen Arzt auf.
- Schützen Sie die Akkus vor übermäßiger Hitze.

WICHTIG

- Nehmen Sie die Batterien nicht aus dem Vernebler heraus. Zerlegen Sie die Batterien nicht und zerkleinern Sie sie nicht. Werfen Sie die Batterien niemals ins Feuer.
- Die Batterien müssen vor der Verwendung ordnungsgemäß aufgeladen werden. Die Anweisungen des Herstellers und die Angaben in dieser Gebrauchsanweisung zum korrekten Aufladen müssen jederzeit beachtet werden.

HINWEIS

- Laden Sie den Akku vor der ersten Verwendung vollständig auf.
- Um eine möglichst lange Lebensdauer des Akkus zu erreichen, laden Sie den Akku alle 6 Monate auf, wenn das Gerät längere Zeit nicht benutzt wird.

REGELMÄSSIGE WARTUNG DES AKKUS

Es wird empfohlen, die Batterien alle 6 Monate zu laden, wenn das Gerät längere Zeit nicht benutzt wird.

Die Methode wird im Folgenden beschrieben:

1. Nehmen Sie das Gerät heraus. Das Gerät muss nicht an Mundstück, Maske und anderes Zubehör angeschlossen werden
2. Füllen Sie Leitungswasser in den Medikamentenbehälter und schalten Sie das Gerät ein, bis die Batterien leer sind.
3. Laden Sie die Batterien 2,5 Stunden lang auf.

Wichtig

- Wenn das Gerät länger als 6 Monate gelagert wurde und die Akkus nicht geladen und entladen werden, werden die Akkus durch Selbstentladung entleert. Dann besteht die Gefahr des Auslaufens aufgrund von Überentladung.
- Die Umgebungstemperatur während des Ladevorgangs sollte zwischen 10°C- 40°C liegen.

VORSICHTSHINWEISE

- Versuchen Sie NICHT, das Gewebe mit irgendwelchen Fremdkörpern zu reinigen, da dies das Gewebe beschädigen kann.
- Verwenden Sie das Gerät nicht bei einer Umgebungstemperatur von über 40 °C. Weitere Informationen zu den Anforderungen an die Betriebsumgebung finden Sie im Kapitel-

TECHNISCHE DATEN.

- Halten Sie das Gerät von direktem Sonnenlicht, übermäßiger Hitze oder Kälte fern, um eine Beschädigung der Batterien zu vermeiden.
- Schütteln Sie den Vernebler während des Betriebs NICHT.
- Vermeiden Sie starke Stöße auf die Haupteinheit und ihre Komponenten, z. B. durch Herunterfallen auf den Boden.
- Versuchen Sie NICHT, das Gerät zu öffnen, zu reparieren oder zu modifizieren.
- Verwenden Sie immer nur das in dieser Gebrauchsanweisung angegebene Zubehör.
- Vergewissern Sie sich vor dem Gebrauch, dass das Gerät und seine Teile und Komponenten (z. B. Mundstück und Maske) gemäß dieser Gebrauchsanweisung korrekt zusammengesetzt sind. Befolgen Sie die örtlichen Gesetze und Recyclingpläne bezüglich der Entsorgung oder des Recyclings von Komponenten, Batterien und Verpackungen.
- Der Wasserschutzgrad des NB-813C ist IPX5, das Gerät kann gespült, aber nicht in Wasser oder andere Flüssigkeiten getaucht werden.
- Waschen Sie den Adapter oder das Typ-C-Kabel NICHT. Wenn Sie Flüssigkeit auf den Adapter verschütten, wischen Sie sie sofort ab.
- Überprüfen Sie beim Anschluss an die Stromversorgung, ob die Versorgungsspannung an den Steckdosen korrekt ist und stellen Sie sicher, dass das Einstecken nicht zu einer Überlastung führt.
- Trennen Sie das Gerät vom Stromnetz, sobald der Akku vollständig geladen ist, und lassen Sie ein eingeschaltetes Gerät niemals unbeaufsichtigt.
- Wenn die Lagertemperatur des Geräts nicht zwischen 10 und 40 °C liegt, lassen Sie es vor der Verwendung mindestens 30 Minuten ruhen.
- If the temperature of the device storage is not at 10-40 °C, please let it stand for at least 30 minutes before using.

VORBEREITUNG FÜR DEN GEBRAUCH

Nehmen Sie das Gerät aus der Verpackung. Entfernen Sie vor der Verwendung das gesamte Verpackungsmaterial. Bedeutung der verschiedenen Farben der Ladezustandsanzeige.

Status der Betriebsanzeige	Bedeutung des Status
Stetig grün	Das Gerät ist in Betrieb
Stetig gelb	Die Spannung des Akkus ist zu niedrig
Stetig blau	Der Akku ist voll geladen
Blinkt grün	Das Gerät befindet sich im Reinigungsmodus
Blinkt gelb	Kein Medikamentenalarm
Blinkt blau	Der Akku wird geladen

1. Stromversorgung

Stromversorgung durch Lithium-Batterie

• Laden Sie die Batterie auf, bevor Sie den Vernebler zum ersten Mal benutzen.

• Laden Sie die Batterie auf, wenn ihre Leistung zu gering ist, um eine normale Aerosoltherapie zu unterstützen.

• Die Lebensdauer der Batterie beträgt 500 Zyklen. Und die Batterie kann nicht gewechselt werden, wenn sie ausfällt.

Die Batterie kann durch eine Gleichstromversorgung aufgeladen werden, die den Anforderungen (DC 5V, 0,5A) entsprechen muss.

Stromversorgung über Gleichstromnetzteil

• Stecken Sie das Typ-C-Ende des Kabels in den Typ-C-Anschluss des Verneblers.

• Wenn ein Netzadapter als Gleichstromquelle gewählt wird, stecken Sie das USB-Ende des Kabels in den USB-Anschluss des Adapters und stecken Sie den Adapter in die Steckdose.

• Wenn eine Powerbank oder ein Laptop als Gleichstromquelle gewählt wird, stecken Sie das USB-Ende des Kabels in den USB-Anschluss der Powerbank oder des Laptops und schalten Sie dann das Gerät ein. Die Stromquelle sollte den Anforderungen entsprechen (DC 5V, 0,5A).

Hinweise:

• Im ausgeschalteten Zustand, wenn der Akku geladen ist, blinkt die Betriebsanzeige blau. Sobald der Akku vollständig aufgeladen ist, leuchtet die Betriebsanzeige dauerhaft blau.

• Der Adapter dient als Trennvorrichtung. Der Adapterstecker muss in die Steckdose in der Nähe des Bedieners gesteckt werden, um das Trennen des Geräts von der Steckdose zu erleichtern.

• Wenn der Akku vollständig aufgeladen ist, trennen Sie das Gerät rechtzeitig vom Stromnetz.

• Um den Adapter zu entfernen, ziehen Sie zuerst den Adapterstecker aus der Steckdose und dann das Adapterkabel aus der DC-Buchse.

2. Testbetrieb

Unabhängig davon, ob Sie sich für Batterie- oder Gleichstrombetrieb entscheiden, probieren Sie bitte Leitungswasser aus, bevor Sie das Medikament hinzufügen, schalten Sie es ein und prüfen Sie, ob die Betriebsanzeige aufleuchtet oder nicht. Wenn das Gerät nicht normal verwendet werden kann, suchen Sie bitte rechtzeitig nach der Ursache, siehe Kapitel - FEHLERBEHEBUNG.

Hinweis:

Bitte wählen Sie einen medizinischen Adapter, der der Norm IEC/ EN 60601-1 entspricht.

3. Reinigung des Zubehörs

• Reinigen und desinfizieren Sie den Verneblerkopf und das Zubehör, bevor Sie es zum ersten Mal nach dem Kauf verwenden.

• Wenn das Gerät längere Zeit nicht benutzt wurde, reinigen und desinfizieren Sie den Verneblerkopf und das Zubehör, bevor Sie es verwenden.

• Um das Risiko einer Kreuzinfektion zu vermeiden, sollten niemals verschiedene Personen denselben Verneblerkopf und dasselbe Zubehör verwenden.

• Informationen zu Reinigungs- und Desinfektionsmethoden finden Sie im folgenden Kapitel REINIGUNG UND DESINFEKTION.

BEDIENUNG DES GERÄTS

1. Installieren Sie den Vernebler. Setzen Sie zuerst das Scharnier der Vernebler-Kopfabdeckung in die Nut an der Oberseite der Haupteinheit ein (wie in Abb. 1 gezeigt), und rasten Sie dann den Vernebler-Kopf in der in Abb. 2 angegebenen Richtung in die Haupteinheit ein. Wenn das Geräusch “Ka” zu hören ist, bedeutet dies, dass die Installation korrekt ist.



Fig.1



Fig.2

Hinweis:

Wenn Sie den Hauptmotor vom Zerstäuberkopf trennen möchten, halten Sie die Taste „Press“ gedrückt und führen Sie die Schritte in umgekehrter Reihenfolge aus. Wenn Sie das Gerät jetzt nicht verwenden, legen Sie das zusammengebaute Gerät bitte in einen sauberen und trockenen Aufbewahrungsbeutel.

2. Öffnen des Medikamentenbehälters:

Halten Sie das Gerät, drücken Sie die Verriegelung und schnappen Sie sie nach oben, um den Medikamentenbehälter zu öffnen (siehe Abb. 3).

3.Einfügen des Medikamentes:

Vergewissern Sie sich, dass die Kontrollleuchte ausgeschaltet ist, bevor Sie das Medikament einfüllen. Fügen Sie die vom Arzt verordnete Menge an Medikamenten hinzu, siehe Abb.4



Fig.3



Fig.4

Hinweis:

- Die maximale und minimale Flüssigkeitsmenge beträgt 6 ml (bei der Markierung des maximalen Füllstands) bzw. 2 ml.
- Überschreiten Sie NICHT den Grenzwert (max. 6 ml).

4. Schließen des Medikamentenbehälters:

Halten Sie das Gerät und schließen Sie den Deckel des Verneblers. Drücken Sie die Verriegelung mit dem Daumen nach unten, bis Sie ein "ka"-Geräusch hören, das anzeigt, dass der Vernebler gut geschlossen ist, siehe Abb. 5.

5. Installieren des Zubehörs und Durchführung der Inhalation:

Installieren Sie das Mundstück: Schließen Sie das Mundstück an den Ausgang des Verneblers in Pfeilrichtung an, siehe Abb. 6.

Verwenden Sie das Mundstück: Führen Sie das Mundstück in den Mund und schließen Sie die Lippen leicht, damit das Aerosolmedikament gleichmäßig zur Läsionsstelle fließen kann (siehe Abb. 7). Drücken Sie dann die ON/OFF-Taste.

Verwendung der Maske:

Verbinden Sie den Auslass des Verneblers und die Maske nacheinander in Pfeilrichtung (siehe Abb. 8).

Halten Sie die Maske in leichtem Kontakt mit dem Gesicht des Patienten oder ein wenig davon entfernt, dann ziehen Sie den elastischen Gurt an den Hinterkopf und befestigen Sie ihn entsprechend (siehe Abb.9). Drücken Sie dann die ON/OFF-Taste.

1) Bei Medikamenteneinnahme über die Nase empfiehlt es sich, tief durch die Nase einzuatmen und anschließend durch den Mund auszuatmen.

2) Bei der Verabreichung von Medikamenten durch den Rachen wird empfohlen, durch den Mund einzuatmen und dann durch die Nasenhöhle auszuatmen.

3) Sie können zwischen den beiden oben genannten Methoden wechseln. Wenn Sie die Maske verwenden, drücken Sie sie vorsichtig gegen das Gesicht, so dass sie gut über Mund und Nase passt.


Fig.5

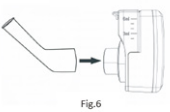
Fig.6


Fig.7

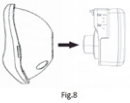
Fig.8


Fig.9


Fig.10

Hinweis:

- Aus Sicherheitsgründen wählen Sie beim Austausch alter Teile bitte das von uns angebotene Zubehör.
- Verwenden Sie das Mundstück richtig und verhindern Sie die Ansammlung von Medikamenten auf der Zunge.
- Schlucken Sie das Aerosol-Medikament nicht und stellen Sie sicher, dass das Medikament den betroffenen Bereich erreicht.
- Für eine wirksame Aerosoltherapie sollten Sie ruhig und entspannt sein und stillsitzen.

  Das Gleiche gilt, wenn Sie zur Behandlung im Bett liegen. Eine unbequeme Körperhaltung und unruhige Atmung können zu einer Blockade der Atemwege führen.
- Achten Sie auf eine korrekte Körperhaltung bei der Aerosoltherapie. Ein gleichmäßiger und langsamer, tiefer Atemzug trägt dazu bei, dass das Aerosol-Medikament in die Atemwege eingeatmet wird.

  Das Gerät schaltet sich automatisch ab, wenn das Medikament aufgebraucht ist.
- Wenn sich viele Luftblasen zwischen dem Medikament und dem Metallgewebe befinden, ist das Gerät nicht in der Lage, das Aerosol zu versprühen. Sie können das Gerät zunächst ausschalten. Dann schütteln Sie den Vernebler leicht. Anschließend starten Sie das Gerät neu (siehe Abb. 10)
- Um sicherzustellen, dass das Medikament normal vernebelt werden kann, halten Sie das Gerät senkrecht oder neigen Sie es leicht in Richtung des Metallgewebes. Wird ein Gerät so gekippt, dass die Flüssigkeit nicht mit dem Verneblerkopf in Berührung kommt, schaltet sich das Gerät nach einer Verzögerungszeit von 10 Sekunden ab (10 Sekunden ist die Zeit für normale Kochsalzlösung, andere Flüssigkeiten können abweichen).
- Kippen Sie den Vernebler leicht zu sich hin, bis die Lösung fast aufgebraucht ist, um sicherzustellen, dass die restliche Lösung, die mit dem Gewebe in Kontakt kommt, vollständig vernebelt wird.
- Eine hochviskose Lösung kann zu einer schlechten Vernebelung oder Verstopfung des Gewebes führen. Schalten Sie in diesem Fall das Gerät aus und spülen Sie die angesammelte Lösung auf dem Gewebe mit destilliertem Wasser ab.
- Achten Sie während des Betriebs darauf, das Gerät nicht zu schütteln, da dies zu einer Fehlfunktion des Geräts führen kann, z. B. zur automatischen Abschaltung.

6. Beendigung der Inhalation:

Drücken Sie nach Abschluss der Behandlung die ON/OFF-Taste, um das Gerät auszuschalten. Entfernen Sie das Mundstück oder die Maske vom Vernebler in umgekehrter Reihenfolge wie bei der Installation.

Halten Sie die Taste “Press” gedrückt, um den Kopf des Verneblers zur Reinigung abzunehmen.

Schütten Sie die Medikamentenreste aus und reinigen Sie das Gerät. Weitere Informationen finden Sie im Abschnitt ***REINIGUNG UND DESINFEKTION***.

WIEDERAUFBEREITUNG

Warnung

Verneblerkopf und Zubehör (Mundstück oder Maske) sollten nach jeder Anwendung gereinigt und desinfiziert werden, um das Wachstum von Mikroorganismen und das damit verbundene Infektionsrisiko zu verhindern.

Aufbereitungsbeschränkung

Das Zubehör ist 300-mal wiederverwendbar.

Vorbereitung

Entfernen Sie nach jedem Gebrauch das Mundstück oder die Maske vom Verneblerkopf.

REINIGUNG

Reinigen Sie den Kopf des Verneblers nach jeder Anwendung.

1. Öffnen Sie die obere Abdeckung des Verneblerkopfes, um das restliche Medikament auszugießen. Füllen Sie dann Leitungswasser in den Medikamentenbehälter, schütteln Sie ihn vorsichtig und gießen Sie das Wasser schließlich aus.

2. Wechseln Sie in den Reinigungsmodus:

Fügen Sie erneut Leitungswasser hinzu und schließen Sie den Verneblerkopf. Wenn Sie die ON/OFF-Taste 5 Sekunden lang gedrückt halten, blinkt die Anzeige grün. Das Gerät wechselt dann in den Reinigungsmodus. Lassen Sie die Taste dann los. Nach 2–3 Minuten Reinigungszeit drücken Sie die ON/OFF-Taste, um den Reinigungsmodus zu beenden. (Wenn im Reinigungsmodus keine Funktion ausgeführt wird, schaltet sich das Gerät nach 10 Minuten automatisch ab.) Während dieses Zeitraums wird die Reinigung auch unterbrochen, wenn die Spannung zu niedrig oder kein Wasser vorhanden ist.

3. Trennen Sie das Typ-C-Kabel von der Haupteinheit, wenn Sie eine Gleichstromversorgung verwenden. Nehmen Sie den Verneblerkopf von der Haupteinheit ab. Waschen und spülen Sie den Verneblerkopf mit destilliertem Wasser, die Haupteinheit muss nicht gereinigt werden. Schütteln Sie überschüssiges Wasser ab und lassen Sie die Teile auf einem sauberen, trockenen Handtuch vollständig an der Luft trocknen. Stechen Sie NICHT mit dem Finger, Wattestäbchen oder anderen Gegenständen in das Gewebe.

4. Verwenden Sie bei Bedarf Gaze oder ein sauberes Handtuch, um Flecken auf der Haupteinheit abzuwischen

5 . Vergewissern Sie sich, dass alle gereinigten Teile vollständig trocken sind, bevor Sie sie lagern oder verwenden.

Warnung:

- Der Wasserschutzgrad des Geräts ist IPX5, die Haupteinheit kann gespült, aber nicht in Wasser oder andere Flüssigkeiten getaucht werden.
- Stechen Sie NICHT mit dem Finger, Wattestäbchen oder anderen Gegenständen in das Gewebe.
- Reinigen Sie die Teile NICHT in der Spülmaschine.
- Verwenden Sie KEINE Mikrowelle zum Trocknen von Teilen.
- Wenn das Metallgewebe stark verstopft ist und nicht mit den oben genannten Methoden gereinigt werden kann, können Sie Folgendes versuchen: Geben Sie kochendes Wasser und ein paar Tropfen weißen Essig in den Medikamentenbehälter und starten Sie den Reinigungsmodus. Wenn das Metallgewebe weiterhin verstopft ist, tauschen Sie bitte den Verneblerkopf aus.

Reinigung der Maske und des Mundstücks

1. Legen Sie alle demontierten Teile für mindestens 10 Minuten in warmes Leitungswasser (40°C-50°C). Falls erforderlich, verwenden Sie eine saubere Bürste, um losen Schmutz zu entfernen (die Bürste muss ausschließlich für diesen Zweck reserviert sein).

2. Spülen Sie alle Teile gründlich unter fließendem Wasser ab (der Wasserdurchfluss sollte mehr als 3 Liter pro Minute betragen) und jedes Teil mindestens 1 Minute lang.

3. Unabhängig davon, ob Sie sofort desinfizieren oder nicht, trocknen Sie alle Teile mit einem neuen Gazetuch ab. Sie können überschüssiges Wasser schneller entfernen, indem Sie sie schütteln.

Warnung

Eine unzureichende Desinfektion begünstigt das Wachstum von Bakterien und erhöht somit das Infektionsrisiko. Eine ausreichende Reinigung mit Desinfektion kann nur gewährleistet werden, wenn die Einwirkzeit eingehalten wird und alle Einzelteile während der gesamten Einwirkzeit vollständig in die Lösung eingetaucht sind. Es dürfen keine Hohlräume oder Luftblasen vorhanden sein.

Desinfizierung

Desinfizieren Sie nach der Reinigung den zerlegten Verneblerkopf und das verwendete Zubehör (Mundstück oder Maske). Eine wirksame Desinfektion ist nur möglich, wenn der Verneblerkopf und das Zubehör gereinigt worden sind.

Verwenden Sie eine 2,0 %ige (w/w) Wasserstoffperoxidlösung zur Desinfektion des Verneblerkopfes und des Zubehörs.

Um die Sicherheit beim Umgang mit Chemikalien zu gewährleisten, beachten Sie die Gebrauchsanweisung des Desinfektionsmittels, insbesondere die beigefügten Sicherheitshinweise.

Legen Sie alle vorgereinigten, gespülten und getrockneten zerlegten Komponenten in unverdünnte 2,0%ige (w/w) Wasserstoffperoxidlösung. Vergewissern Sie sich, dass alle Oberflächen der Komponenten vollständig mit der

Lösung in Berührung gekommen sind.

Sobald alle Komponenten eingetaucht sind und alle Oberflächen mit der Desinfektionslösung in Berührung gekommen sind, lassen Sie alle Komponenten 8 Minuten lang einweichen. Die Einweichzeit ist mit einem Timer zu überwachen.

3. Spülen Sie alle Teile mit sterilem Wasser oder Trinkwasser ab.

4. Trocknen Sie die Teile mit einer neuen medizinischen Gaze, sobald die Desinfektion abgeschlossen ist. Sie können überschüssiges Wasser schneller entfernen, indem Sie sie schütteln.

5. Entsorgen Sie die gebrauchte Lösung.

LAGERUNG UND WARTUNG

- Stellen Sie sicher, dass sich keine Flüssigkeitsreste im Vernebler befinden.
- Vergewissern Sie sich, dass der Verneblerkopf nach jedem Gebrauch gründlich gereinigt und desinfiziert wurde.
- Lagern Sie das Gerät und das Zubehör an einem sauberen und sicheren Ort.
- Schützen Sie das Gerät vor direkter Sonneneinstrahlung und Stößen.
- Achten Sie darauf, dass Heizgeräte und offenes Feuer weit vom Lagerort entfernt sind.
- Schützen Sie das Gerät vor dem Kontakt mit ätzenden Flüssigkeiten.
- Trocknen Sie das Gerät und sein Zubehör niemals mit einem Mikrowellenherd.
- Wickeln Sie niemals ein Netzkabel um die Haupteinheit.
- Wenden Sie sich im Falle einer Reparatur immer an Ihren Lieferanten oder den nächstgelegenen Händler.
- Die Garantiezeit für dieses Gerät beträgt ein (1) Jahr ab dem Kaufdatum.
- Verwenden oder lagern Sie das Gerät immer in einer Umgebung, in der die Temperatur und die Luftfeuchtigkeit den im Abschnitt TECHNISCHE DATEN angegebenen Anforderungen entsprechen, da das Gerät sonst nicht einwandfrei funktionieren kann.

Warnung:

- Bevor das Gerät zur Inspektion und Reparatur an das Werk zurückgeschickt wird, dürfen Sie es niemals zerlegen oder versuchen, es ohne Genehmigung zu reparieren.

FEHLERBEHEBUNG

NR.	Störungen	Symptom/mögliche Ursachen	Lösungen
1	Geringere Verneblungsrate	Anzeige für niedrigen Batteriestand leuchtet auf/Batterie leer	Akku aufladen und neu starten
		Die Löcher im Metallnetz sind verstopft	Den Vernebler reinigen (siehe Abschnitt REINIGUNG UND DEINFIZIERUNG); ggf. den Verneblerkopf austauschen
		Das Medikament ist verbraucht oder nicht in Kontakt mit dem Metallnetz für mehr als 10 Sekunden	Die Vorderseite des Verneblers kippen, damit das Medikament mit dem Metallnetz in Kontakt kommt
		Das Metallnetz ist beschädigt	Vernebler auswechseln
2	Die Betriebsanzeige leuchtet nicht auf und das Gerät funktioniert nicht	Niedrige Batteriespannung	Typ-C-Kabel verwenden, um den Akku eine Zeit lang mit Strom zu versorgen, und ihn dann wieder verwenden
		Das Ladekabel ist gut und normal angeschlossen, der Adapter ist in Ordnung, aber die Anzeige leuchtet nicht	Den autorisierten Händler kontaktieren
3	Die Betriebsanzeige leuchtet, aber das Gerät funktioniert nicht	Falsche Installation des Verneblers	Vernebler wieder richtig installieren
		Anzeige für niedrigen Batteriestand leuchtet auf/Batterie leer	Akku aufladen und neu starten
		Elektroden an der Haupteinheit oder am Vernebler sind verschmutzt	Die Elektrode mit medizinischer Gaze reinigen
		Der Neigungswinkel des Verneblers ist zu groß und das Medikament kommt nicht mit dem Metallnetz in Berührung.	Den Neigungswinkel des Verneblers verkleinern oder die Vorderseite des Verneblers in Richtung des Benutzers kippen, damit das Medikament das Metallnetz berührt.
4	Der Vernebler schaltet sich während des Gebrauchs automatisch ab	Der Neigungswinkel des Verneblers ist zu groß und das Medikament kommt nicht in Kontakt mit dem Metallnetz.	Den Neigungswinkel des Verneblers verkleinern oder die Vorderseite des Verneblers zum Benutzer hin neigen, damit das Medikament das Metallnetz berührt
		Den Vernebler während Des Gebrauchs kräftig schütteln	Vernebler bei der Verwendung ruhig halten

GEWÄHRLEISTUNGSPFLICHTEN

1. Die Garantie für diesen Mesh-Vernebler beträgt 12 Monate ab dem Kaufdatum.
2. Die Garantieverpflichtungen sind durch Garantiekarte für Käufer vorgeschrieben.

WARNUNG:

• Ändern Sie das Gerät nicht ohne Genehmigung des Herstellers.

• Alle größeren Wartungsarbeiten am Gerät müssen von einem autorisierten Wartungszentrum oder Vertragshändler ausgeführt werden. Verwenden Sie keine wartungsfähigen Teile im Inneren des Geräts, bevor sie nicht von einem autorisierten Vertreter oder dem Hersteller gewartet wurden.

KLASSIFIZIERUNG

• Das Gerät ist nicht für die Verwendung in Gegenwart von entflammbaren Gemischen geeignet.

• Anwendungsteil vom Typ BF. Die Maske oder das Mundstück ist als Anwendungsteil anerkannt.

• Geräte mit interner Stromversorgung (ohne Adapter), Geräte der Klasse (mit Adapter).

• Der Schutzgrad gegen das Eindringen von Wasser wird als IPX5 eingestuft.

HERSTELLERERKLÄRUNG

Der Softwareentwicklungsprozess des NB-813C entspricht der EN 62304.

Anleitung und Herstellererklärung–elektromagnetische Störfestigkeit		
Der Mesh-Vernebler Modell NB-813C ist für die Verwendung in der unten angegebenen elektromagnetischen Umgebung bestimmt. Der Kunde oder der Benutzer des Modells NB-813C Mesh Vernebler sollte sicherstellen, dass er in einer solchen Umgebung verwendet wird.		
Störfestigkeitsprüfung	**IEC 60601 Teststufe**	**Konformitätsstufe**
Elektrostatische Entladung IEC 61000-4-2: 2008	±8kV Kontakt ±2 kV, ±4 kV, ±8 kV, ±15 kV Luft	±8kV Kontakt ±2 kV, ±4 kV, ±8 kV, ±15 kV Luft
Schnelle elektrische Transienten/Bursts IEC 61000-4-4 : 2012	±2kV für Stromversorgungs-leitungen	± 2kV für Stromversorgung-sleitungen
Überspannung IEC 61000-4-5: 2005	±0,5kV,± 1 kV Leitung(en) zu Leitungen	±0,5kV, ± 1 kV Leitung(en) zu Leitungen
Spannungseinbrüche, kurze Unterbrechungen und Spannungsschwankungen an den Eingangsleitungen der Stromversorgung IEC 61000-4-11: 2004	0%Ut,0,5 Zyklen bei 0°, 45°,90°,135°,180°,225°,270° und 315° 0 % Ut, 1 Zyklus und 70 % Ut 25/30 Zyklen einphasig: bei 0° 0% Ut,250 Zyklen	0%Ut,0,5 Zyklen bei 0°, 45°,90°,135°,180°,225°,270° und 315° 0 % Ut, 1 Zyklus und 70 % Ut 25 Zyklen einphasig: bei 0° 0% Ut,250 Zyklen
Leistungsfrequenz (50/60 Hz) des Magnetfeldes IEC61000-4-8: 2009	30 A/m	30 A/m
Leitungsgebundene HF IEC 61000-4-6 : 2013	3V 150 kHz bis 80 MHz 6 Vin ISM und zwischen 0,15 MHz und 80 MHz	3V150 kHz bis 80 MHz 6V in iSM und zwischen 0,15 MHz und 80 MHz
Gestrahlte HF IEC 61000-4-3: 2006+A1: 2007+ A2: 2010	10V/m 80 MHz bis 2,7 GHz	10V/m 80 MHz to 2.7 GHz 10V/m

Tragbare HF-Kommunikationsgeräte (einschließlich Peripheriegeräte wie Antennenkabel und externe Antennen) sollten nicht näher als 30 cm (12 Zoll) an einem Teil des Geräts verwendet werden, einschließlich der vom Hersteller angegebenen Kabel. Ansonsten könnte die Leistung der Ausrüstung beeinträchtigt werden.

Anmerkung 1 Bei 80 MHz und 800 MHz gilt der höhere Frequenzbereich.

Anmerkung 2 Diese Richtlinien gelten möglicherweise nicht in allen Situationen. Die Ausbreitung elektromagnetischer Wellen wird von der Absorption und Reflexion durch Gebäude, Gegenstände und Personen beeinflusst.

a.Die Feldstärke von ortsfesten Sendern, wie Basisstationen für Funktelefone und mobile Landfunkgeräte, Amateurfunk, AM- und FM-Radio und TV-Sendungen kann theoretisch nicht genau vorhergesagt werden. Um die elektromagnetische Umgebung hinsichtlich stationärer HF-Sender zu ermitteln, sollte eine elektromagnetische Standortaufnahme in Erwägung gezogen werden. Wenn die gemessene Feldstärke an dem Ort, an dem der Mesh-Vernebler Modell NB-813C verwendet wird, den oben genannten HF-Konformitätswert überschreitet, sollte der Mesh-Vernebler Modell NB-813C beobachtet werden, um den normalen Betrieb zu überprüfen. Wenn ein abnormales Verhalten beobachtet wird, können zusätzliche Maßnahmen erforderlich sein, wie z.B. eine Neuausrichtung oder ein Standortwechsel des Mesh-Verneblers Modell NB-813C.

b.Im Frequenzbereich von 150KHz bis 80MHz sollten die Feldstärke weniger als 3 V/m betragen.

TECHNISCHE DATEEN

Produktname	Mesh Nebulizer
Modell	NB-813C
Stromversorgung	DC 5 V,0.5A
Nennleistung	≤3W
Ultraschall-Frequenz	Approx. 110 kHz
Verneblungsrate	≥0.2ml/min
Max./Min. Flüssigkeitsvolumen	6ml2m--
MMAD	<5 μm
FPF	≥60%
Geräuschpegel	<50dB
Voll aufgeladene Akkulaufzeit	>1 hour
Zeit bis zum vollständigen Aufladen des Akkus	<2.5hours
Informationen zum eingebauten Lithium-Akku	Akku-Kapazität: 350 mAh Normale Spannung: 3,7 V Erwartete Lebensdauer: 500 Zyklen
Automatische Abschaltung ohne Medizin	JA
Reinigungsmodus	JA
Erwartete Lebensdauer	Haupteinheit: 5 Jahre Vernebler-Kopf: 180 Stunden Zubehör: 6Monate
Betriebsbedingungen	+5°C~+40°C15%~90% R.H., 700 hPa~1060 hPa
Transport- und Lagerbedingungen	-25°C~+70°C15%~90% R.H., 700 hPa~1060 hPa
Sicherheitsniveau	Typ BF
Verschmutzungsgrad	Grad 2
Spannungskategorie	Kategorie II
Höhenlage	≤2000 m
Größe und Gewicht der Haupteinheit	54x36x44 mm, Approx. 45g

HINWEIS

Die technischen Daten können ohne vorherige Ankündigung geändert werden. Die Leistung kann je nach Arzneimittel wie Suspensionen oder hoher Viskosität variieren. Weitere Einzelheiten finden Sie im Datenblatt des Medikamentenherstellers.

Gemäß der Norm EN 13544-1: 2007+ A1: 2009 “ Atemtherapiegeräte - Teil 1: Verneblersysteme und ihre Komponenten”, Anhang CC.3 unter Verwendung eines mehrstufigen Kaskadenimpaktors zur Messung der Partikelgröße.

Prüfbedingung	
Prüftemperatur	24±2°C
Luftfeuchtigkeit der Prüfung	45%-75%,R.H
Testlösung	NaF 2.5%(MN)

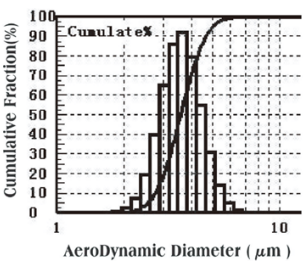

REGELMÄßIGE SICHERHEITSKONTROLLEN

Wenn Sie das Gerät mit einem Netzteil verwenden, müssen vorbeugende Inspektionen und Wartungsarbeiten durchgeführt werden, einschließlich der Häufigkeit dieser Wartungsarbeiten.

- Überprüfen Sie jedes Mal vor der Verwendung den Adapter, wenn er beschädigt ist, dürfen Sie ihn nicht verwenden.
- Reinigen Sie den Adapterstecker mindestens ein Mal im Jahr. Zu viel Staub auf dem Stecker kann einen Brand verursachen.

ENTSORGUNG

Das Produkt darf nicht mit dem anderen Hausmüll entsorgt werden.

Der Benutzer muss sich um die Entsorgung der zu vernichtenden Geräte kümmern, indem er sie zu einem gekennzeichneten Recyclinghof von elektrischen und elektronischen Geräten bring.



Der Hersteller behält sich das Recht vor, technische Änderungen im Interesse des Fortschritts ohne vorherige Ankündigung vorzunehmen. Änderungen in diesem Handbuch erfolgen nicht im Voraus. Die genannten Marken und Namen sind Eigentum der jeweiligen Unternehmen.

GIMA-GARANTIEBEDINGUNGEN

Es wird die Standardgarantie B2B für 12 Monate von Gima geboten.

GIMA 28065

HONSUN (NANTONG) CO.,LTD.
No. 8 Tongxing Road, Nantong City,
Economic & Technical Development Area, Jiangsu Province, CHINA
Made in China

REF **NB-813C**

EC REP **Shanghai International Holding Corp. GmbH (EUROPE)**
Eiffestrasse 80, 20537 Hamburg, germany

Importato da/Imported by/Importé par/Importado por/Importado por
Eingeführt von/Εισαγωγή από/Importeret af/Uvezeno od strane/Importat de:
Gima S.p.A.
Via Marconi, 1 20600 Gessate (Mi) - Italy
gima@gimaitaly.com - export@gimaitaly.com
www.gimaitaly.com

IP25



CE 0123

M28065 - M - Rev.1.06.25