PROFESSIONAL MEDICAL PRODUCTS

LETTINI ELETTRICI PER TRATTAMENTI ESTETICI
ELECTRIC BEAUTY BEDS
FAUTEUILS ÉLECTRIQUES POUR SOINS ESTHÉTIQUES
CAMILLAS DE BELLEZA ELÉCTRICAS

Fabbricante / Manufacturer / Fabricant / Fabricante:
SILVERFOX CORPORATION LIMITED
No. 18, 1st TongLe Road, TangXia Town, Pengjiang District,
JiangMen City, GuangDong Province, China
amy.liang@silverfox.cn
Made in China

GIMA 28025 - 28046

REF **2246A - 2246**





Importato da / Imported by / Importé par / Importado por:
Gima S.p.A.
Via Marconi, 1 - 20060 Gessate (MI) Italy
gima@gimaitaly.com - export@gimaitaly.com
www.gimaitaly.com

M28025-M-Rev.6-06.25

1 INFORMAZIONI SUL PRESENTE MANUALE

Il presente manuale deve essere utilizzato come riferimento unicamente per il funzionamento di questo modello specifico. SILVERFOX non si assume alcuna responsabilità per eventuali conseguenze derivanti dall'uso del presente manuale per altri scopi.
Tutte le informazioni contenute nel presente manuale sono protette da copyright. È vietata la riproduzione o la traduzione di qualsiasi parte delle presenti specifiche senza il previo consenso scritto della nostra azienda SILVERFOX.

2 AVVERTENZA

- Quando si sostituiscono parti elettriche o si effettua la manutenzione o la pulizia della macchina, è necessario scollegare l'alimentazione elettrica.
- Al fine di prevenire il rischio di incendi e scosse elettriche, la spina che alimenta il dispositivo deve essere inserita in una presa correttamente installata e dotata di messa a terra.
- Non salire in piedi su questa apparecchiatura.
- Non lasciare che i bambini giochino con questa apparecchiatura e non lasciarla in luoghi accessibili ai bambini. Quando ci si allontana, regolare lo schienale nella posizione più alta.
- Non collocare l'apparecchiatura in luoghi umidi come il bagno per evitare il rischio di scosse elettriche o altri malfunzionamenti; tenere i dispositivi di comando lontano dall'acqua.
- Non collocare né utilizzare l'apparecchiatura in luoghi dove si effettuano operazioni di verniciatura/rivestimento o procedure di erogazione di ossigeno.
- Le persone con disabilità fisiche, sensoriali o mentali, prive di esperienza o di conoscenze di base, nonché i bambini, non sono autorizzati utilizzare l'apparecchiatura a meno che non siano sotto la supervisione o la guida di persone responsabili della loro sicurezza personale.
- Se la spina è danneggiata, rivolgersi al distributore, al centro di assistenza o a personale qualificato in possesso delle competenze ed esperienza adeguate per farla riparare, così da evitare situazioni di pericolo.
- Quando si esegue qualsiasi operazione con i prodotti, assicurarsi che non vi siano oggetti accessibili all'interno della loro area di movimento.
- L'utilizzo è riservato unicamente a professionisti qualificati.

3 PRECAUZIONI

- Questo prodotto deve essere utilizzato da una persona esperta che abbia familiarità con la struttura, le prestazioni e le istruzioni d'uso del prodotto. È inoltre necessario eseguire regolarmente interventi di manutenzione.
- Prima di procedere all'installazione, l'uso e la regolazione del dispositivo, leggere attentamente il presente manuale e avere cura di conservarlo in buone condizioni.
- Durante l'uso del prodotto è necessario che il carico sia distribuito uniformemente e non concentrato su un unico lato o su un solo punto.
- Rispettare le norme di sicurezza, non superare l'indicazione di portata massima supportata dal prodotto e assicurarsi che i dispositivi di sicurezza siano integri e affidabili, eliminando tempestivamente eventuali fattori di rischio.
- Serrare regolarmente bulloni e dadi per evitare guasti causati da allentamento, scivolamento, vibrazioni e caduta.
- Durante la manutenzione, l'operatore non deve smontare alcuna parte del prodotto a sua discrezione.
- Non è consentito utilizzare il prodotto in caso di guasto. Se si riscontrano anomalie o rumori insoliti, arrestare immediatamente il dispositivo per effettuare un controllo e riprendere il lavoro solo dopo aver risolto il guasto.
- Gli operatori devono conoscere bene le precauzioni descritte in ogni sezione di questo manuale per garantire la sicurezza delle persone e del prodotto.
- Questo prodotto è dotato di un cavo di alimentazione a tre fili. Il cavo di alimentazione deve essere inserito in una presa a tre fori correttamente installata e dotata di messa a terra. Questo non solo per prevenire il rischio di scosse elettriche, ma anche per garantire il corretto funzionamento del prodotto.
- Attenersi rigorosamente alle avvertenze riportate sulle etichette di avvertenza apposte sull'apparecchiatura.
- Durante la fase di sollevamento, è necessario tenere premuto il pulsante fino a quando il prodotto non raggiunge la posizione desiderata.
- Durante l'utilizzo del motore, tenere presente che il tempo di funzionamento continuo non deve superare i 2 minuti successivamente è necessario attendere almeno 18 minuti prima di un nuovo utilizzo.
- La manutenzione deve essere eseguita da professionisti qualificati.
- Dopo ogni trattamento, rimuovere la polvere o le macchie dal prodotto utilizzando solo una soluzione neutra.
- Durante la regolazione delle varie parti, tenere mani, piedi e testa lontani dalla posizione indicata dalla freccia (come mostrato nella figura).

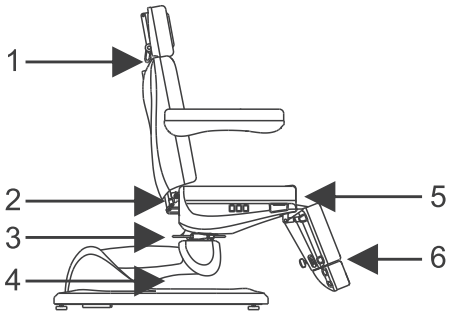

4 INSTALLAZIONE

1. Posizionare il prodotto in un luogo adeguato tenendo conto della disposizione generale, dell'illuminazione naturale o artificiale e delle condizioni operative, del salone di bellezza o della casa. Conservarlo in un ambiente pulito, asciutto e fresco.
2. Aprire cartone di imballaggio e verificare che il prodotto sia integro e siano presenti tutti gli accessori o le parti di ricambio. In caso di problemi, contattare il distributore o la nostra azienda.
3. Installazione
   Posizionare il prodotto nella posizione corretta. Si noti che, poiché il design originale tiene conto della stabilità, non è necessario fissare il prodotto al pavimento con viti aggiuntive. Ad ogni modo, assicurarsi che il prodotto sia posizionato su una superficie solida e piana, in modo da evitare qualsiasi incidente. Se il prodotto ruota o si inclina a causa del posizionamento su una superficie irregolare, utilizzare la chiave a forchetta esagonale per regolare i quattro piedini in plastica (M10x30) e i dadi (M10) in modo da garantire che il prodotto sia stabile.
4. Collegare correttamente la spina del prodotto alla presa di corrente (come mostrato nella figura).

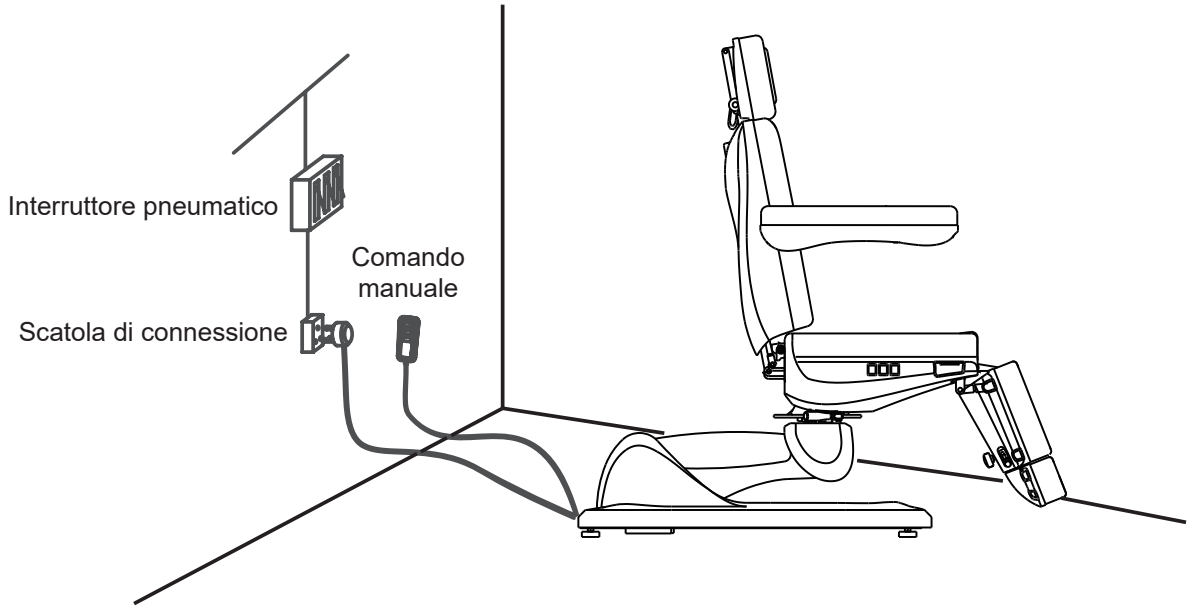

5 STRUTTURA DEI PRODOTTI

- Il prodotto è composto da una centralina, un motore, parti in legno, parti metalliche, parti in plastica e pelle. La centralina controlla il funzionamento del motore e del comando manuale.
- Il prodotto dispone della regolazione dell'angolo di inclinazione dello schienale, la regolazione dell'angolo di inclinazione del cuscino della seduta e la regolazione dell'altezza dell'intero lettino, il tutto in un'unica struttura integrata.
  (come mostrato nella figura)

2246

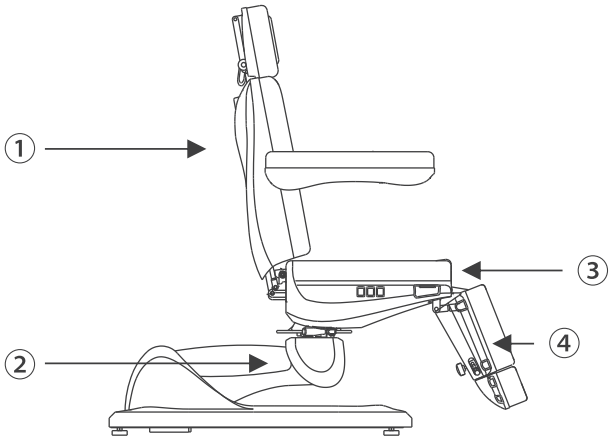

① regolazione dell'angolo di inclinazione dello schienale
② regolazione del sollevamento
③ regolazione dell'angolo di inclinazione della seduta
④ regolazione dell'angolo di inclinazione del poggiapiedi (regolazione manuale)

2246A

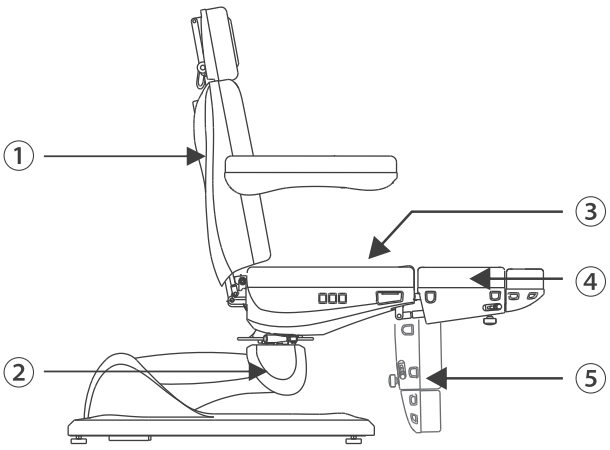

① regolazione dell'angolo di inclinazione dello schienale
② regolazione del sollevamento
③ regolazione dell'angolo di inclinazione della seduta
④ Regolazione dell'angolo di inclinazione del poggiapiedi (destro) (regolazione manuale)
⑤ Regolazione dell'angolo di inclinazione del poggiapiedi (sinistro) (regolazione manuale)

6 ISTRUZIONI PER L'USO

Configurazione standard (pannello dei pulsanti)

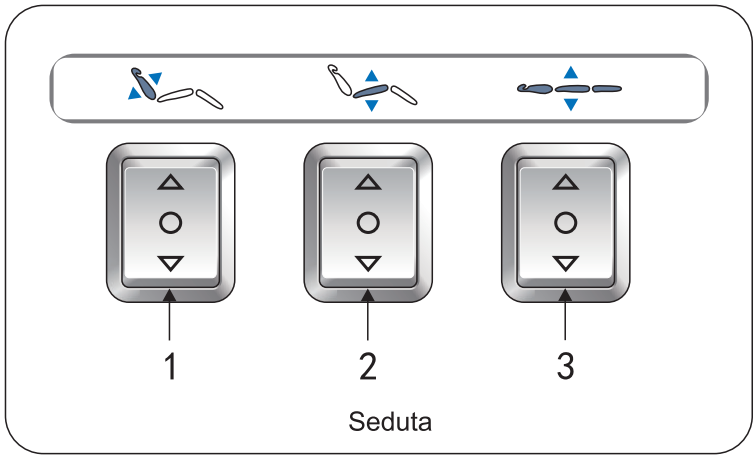

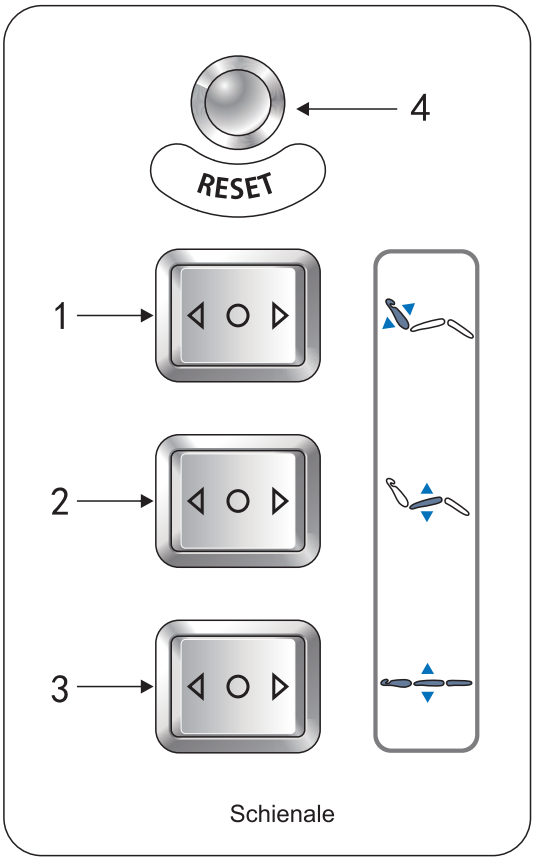

N.	DESCRIZIONE	FUNZIONAMENTO
1	Pulsante per la regolazione dello schienale	Premendo il pulsante su (giù), lo schienale si alza (si abbassa), L'angolo di inclinazione aumenta (diminuisce) a velocità costante.
2	Pulsante per la regolazione della seduta	Premendo il pulsante su (giù), la seduta si inclina all'indietro (torna alla posizione orizzontale).
3	Pulsante per il controllo dell'altezza	Premendo il pulsante su (giù), la seduta si alza (si abbassa), L'altezza aumenta (diminuisce) a velocità costante.
4	Pulsante di reset	Premendo il pulsante, lo schienale si solleverà automaticamente fino al massimo, la seduta passerà automaticamente alla posizione orizzontale piana, il poggiapiedi si abbasserà al minimo e l'altezza del lettino passerà automaticamente alla posizione più bassa.

1. Configurazione opzionale (Comando manuale)

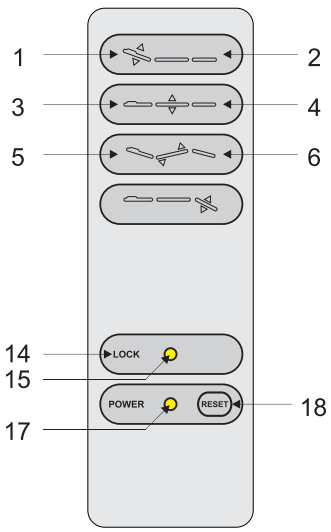

2. Configurazione opzionale (Comando manuale)

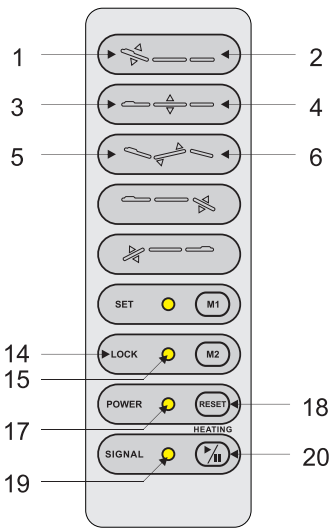

3. Configurazione opzionale (Comando a pedale)

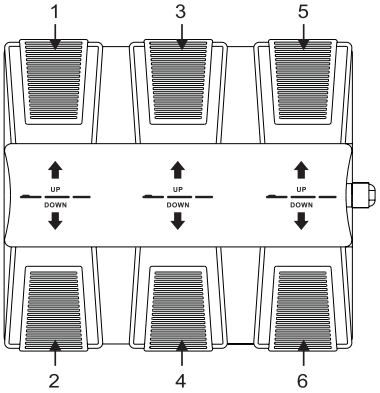

N.	DESCRIZIONE	OPERAZIONE
1	Sollevamento dello schienale	Premendo il pulsante, lo schienale si solleva gradualmente.
2	Abbassamento dello schienale	Premendo il pulsante, lo schienale si abbassa gradualmente.
3	Sollevamento	Premendo il pulsante, si solleva gradualmente.
4	Abbassamento	Premendo il pulsante, si abbassa gradualmente.
5	Inclinazione del cuscino della seduta	Premendo il pulsante, la seduta si inclina gradualmente.
6	Ritorno alla posizione orizzontale del cuscino della seduta	Premendo il pulsante, la seduta torna gradualmente alla posizione orizzontale piana.
7	Sollevamento poggiapiedi (destro)	Premendo il pulsante, il poggiapiedi destro si solleverà e il suo angolo di inclinazione sarà ridotto al minimo.
8	Abbassamento poggiapiedi (destro)	Premendo il pulsante, il poggiapiedi destro si abbasserà e il suo angolo di inclinazione sarà regolato al massimo.
9	Sollevamento poggiapiedi (sinistro)	Premendo il pulsante, il poggiapiedi sinistro si solleverà e il suo angolo di angolo di inclinazione sarà ridotto al minimo.
10	Abbassamento poggiapiedi (sinistro)	Premendo il pulsante, il poggiapiedi sinistro si abbasserà e il suo angolo di inclinazione sarà regolato al massimo.
11	Immettere l'impostazione della posizione in memoria (opzionale)	La spia luminosa si accende dopo aver premuto il pulsante per 2 secondi, quindi si passa allo stato di impostazione della posizione in memoria.
12	Spia luminosa dell'impostazione in memoria (opzionale)	
13	Impostazione posizione in memoria 1 (opzionale)	1. Premere il pulsante "SET" per 2 secondi per passare allo stato di impostazione della posizione in memoria; la spia di impostazione della posizione in memoria si accende. Impostare la posizione desiderata e premere il pulsante "Ml" per salvare le posizioni personalizzate in memoria. Quando si esce dallo stato di impostazione della posizione in memoria, la spia si spegne. 2. Premere il pulsante per passare automaticamente allo stato della posizione personalizzata in memoria.
14	Pulsante di blocco di sicurezza	Tenere premuto il "pulsante di blocco di sicurezza" per circa due secondi, fino a quando la spia verde intorno al pulsante si accende; a questo punto, tutti i pulsanti saranno disattivati tranne il pulsante di blocco di sicurezza. Tenere premuto il pulsante di blocco di sicurezza per circa due secondi, fino a quando la spia verde intorno al pulsante si spegne; a questo punto, tutti i pulsanti tornano al normale stato di funzionamento.
15	Spia pulsante di blocco di sicurezza	
16	Impostazione posizione in memoria 2 (opzionale)	1. Premere il pulsante "SET" per 2 secondi per passare allo stato di impostazione della posizione in memoria; la spia di impostazione della posizione in memoria si accende. Impostare la posizione desiderata e premere il pulsante "M2" per memorizzare le posizione personalizzate. Quando si esce dallo stato di impostazione della posizione in memoria, la spia si spegne. 2. Premere il pulsante per passare automaticamente allo stato della posizione personalizzata in memoria.
17	La spia di alimentazione	Il comando manuale è collegato correttamente all'alimentazione e la spia luminosa è accesa. In caso contrario, la spia luminosa non si accende.
18	Pulsante di reset	Premendo il pulsante, lo schienale si solleverà automaticamente fino al massimo, la seduta passerà automaticamente alla posizione orizzontale piana, il poggiapiedi si abbasserà al minimo e l'altezza del lettino passerà automaticamente alla posizione più bassa.
19	Spia luminosa della funzione di riscaldamento (opzionale)	Premendo il pulsante, la spia si accende, ad indicare che la funzione di riscaldamento è attiva; premendo nuovamente il pulsante, la spia si spegne, ad indicare che la funzione di riscaldamento è disattivata.
20	Riscaldamento (opzionale)	

Note:
1. L'impostazione della posizione in memoria è disponibile solo sui modelli dotati di funzione di memoria.
2. La funzione di riscaldamento è disponibile solo sui modelli dotati di funzione di riscaldamento.
3. È possibile scegliere il dispositivo di comando manuale in base alla configurazione.

7 PRECAUZIONI PER L'USO

Se il supporto del poggiatesta risulta allentato, fissarlo seguendo la procedura descritta sopra.

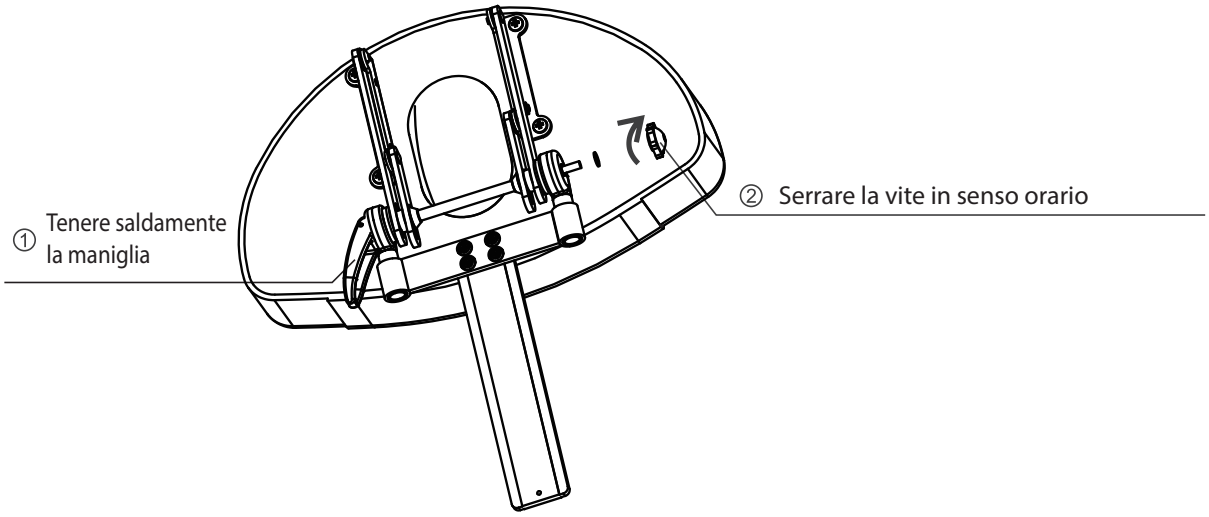

Quando il lettino è nella posizione più bassa, non è consentito azionare l'inclinazione del cuscino della seduta.

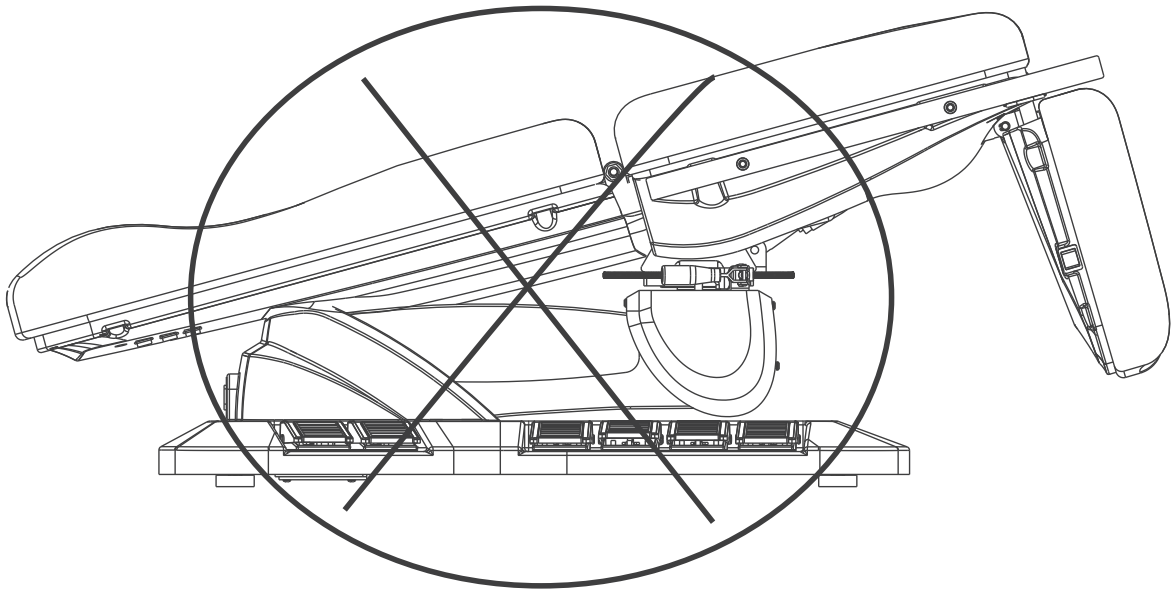

Non sedersi o saltare sullo schienale o sul poggiapiedi per evitare il rischio di caduta dovuto alla rottura delle punti di giunzione in caso di carico eccessivo.

Istruzioni per il serraggio del gruppo frenante

(Questo serve per serrare gli ingranaggi usurati del gruppo frenante)

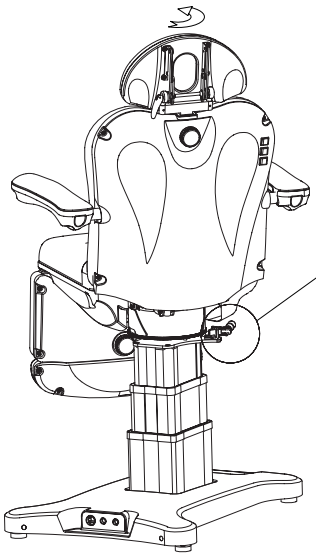

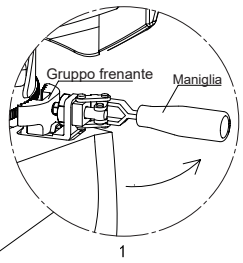

Fase 1: Alzare lo schienale fino al punto di massima inclinazione, quindi spingere la maniglia in senso antiorario come mostrato nella figura sopra per allentare il gruppo frenante.

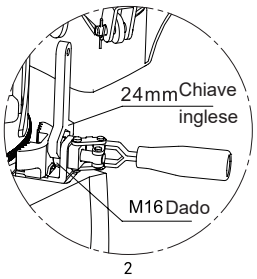

Fase 2: Tenere la maniglia con la mano destra e contemporaneamente svitare il dado M16 girando in senso orario con una chiave a forchetta.

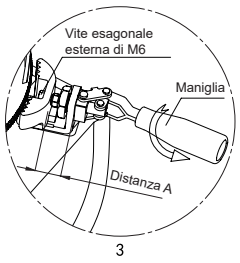

Fase 3: Tenere fermo il bullone esagonale M6 con l'indice sinistro per impedirne la rotazione, quindi ruotare la maniglia di 360° in senso antiorario con la mano destra. Questo serve ad aumentare la distanza A.

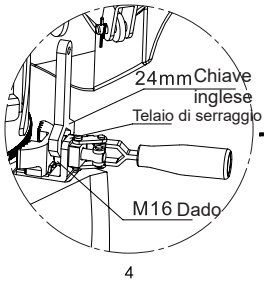

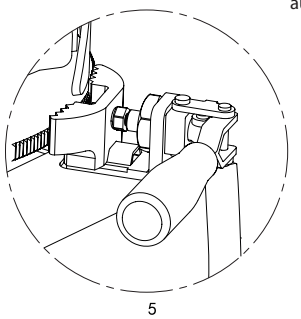

Fase 4: Tenere la maniglia con la mano destra, per mantenere il telaio di serraggio in posizione orizzontale, quindi serrare il dado M16 girando in senso antiorario con una chiave a forchetta.

Fase 5: Serrare la maniglia girando in senso orario come mostrato nella figura sopra.

Istruzioni per la sostituzione del gruppo frenante

(Questo serve per sostituire il gruppo frenante nel caso in cui l'ingranaggio del gruppo frenante sia completamente usurato e non funzioni più).

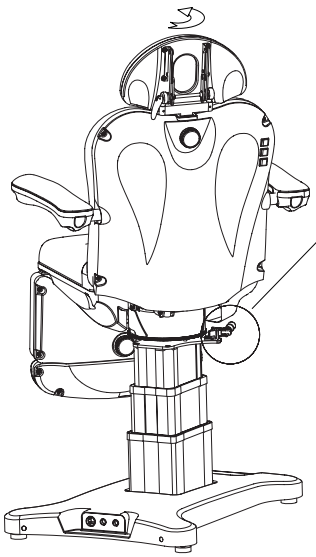

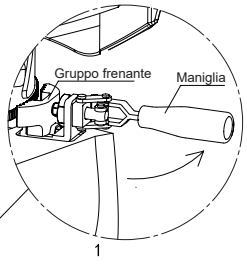

Fase 1: Sollevare lo schienale fino al punto di massima inclinazione, quindi spingere la maniglia in senso antiorario come mostrato nella figura sopra per allentare il gruppo frenante.

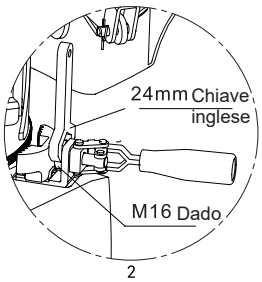

Fase 2: Tenere la maniglia con la mano destra e contemporaneamente svitare il dado M16 girando in senso orario con una chiave a forchetta.

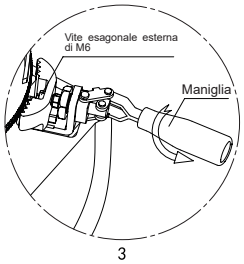

Fase 3: Tenere fermo il bullone esagonale M6 con l'indice sinistro per impedirne la rotazione, quindi ruotare la maniglia in senso orario fino a quando non è possibile estrarla.

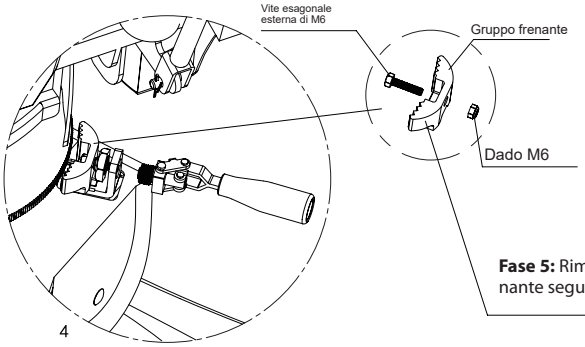

Fase 4: Rimuovere il gruppo frenante, quindi serrare il bullone esagonale con una chiave per dadi e svitare il dado M6 con un'altra chiave per dadi.

Fase 5: Rimontare il nuovo gruppo frenante seguendo i passaggi da 4 a 1.

L'immagine del prodotto è solo a scopo illustrativo, per la struttura specifica del prodotto fare riferimento al prodotto reale.

8 PARAMETRI TECNICI

Requisiti di	CA 100-120 V o CA 220-240 V o CA 100-240 V, 50/60 Hz
Potenza massima	300 W
Temperatura ambiente	0°C--+40°C
Umidità relativa	30%^-90%
Portata massima	175 KG
Dimensioni della confezione	1360x820x720MM (2246 / 2246A)

2246

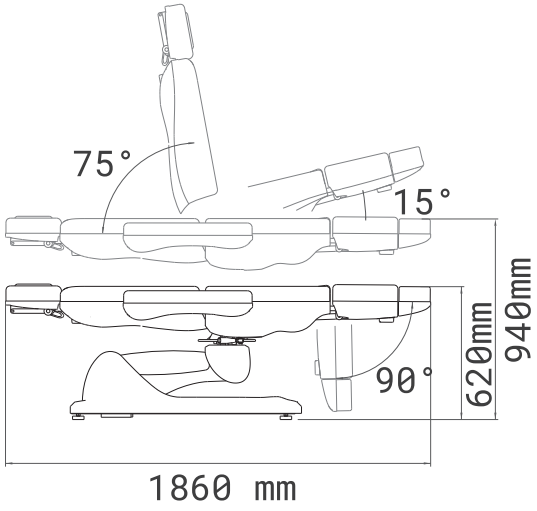

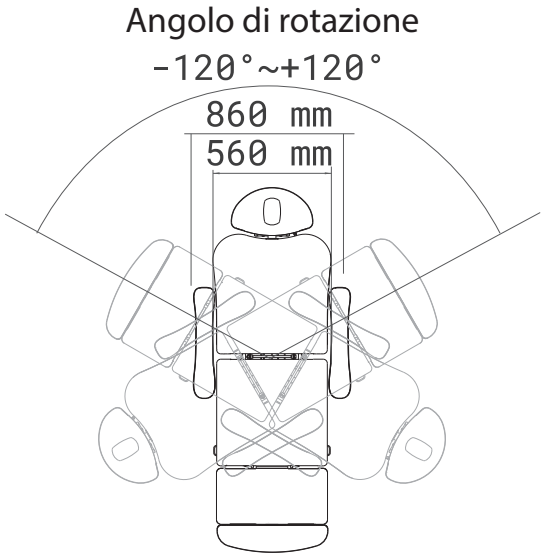

2246A

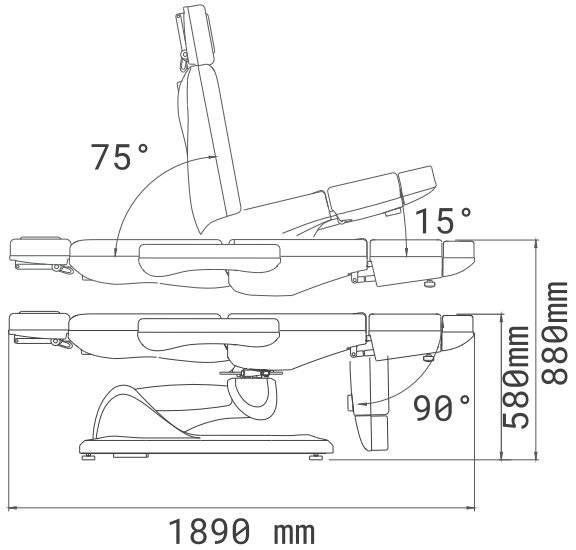

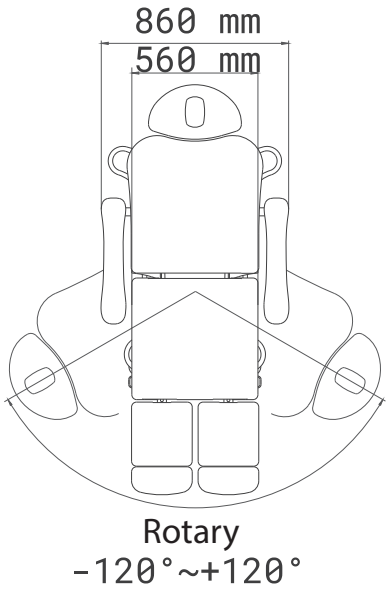

9 MANUTENZIONE

1. Dopo ogni utilizzo, rimuovere la polvere e le macchie dalla pelle, dalle parti metalliche e dalle altre parti utilizzando solo soluzioni neutre. Non è consentito l'uso di soluzioni disinfettanti come alcol, acidi o soluzioni alcaline. Questo per evitare di ridurre la vita utile dei componenti.
2. Lubrificare regolarmente le articolazioni delle parti mobili (una volta all'anno)

10 SCHEMA DI COLLEGAMENTO DEL SISTEMA ELETTRICO



11 RISOLUZIONE DEI PROBLEMI

MANIFESTAZIONE DEL GUASTO	CAUSA	SOLUZIONE
Il motore non funziona correttamente	1. Il cavo di alimentazione è scollegato o non è inserito correttamente	1. Collegare il cavo di alimentazione o inserirlo correttamente
	2. Comando manuale o comando a pedale difettoso	2. Sostituire il comando manuale o il comando a pedale
	3. Centralina difettosa	3. Contattare il centro di assistenza o il fornitore per la risoluzione dei problemi.
	4. Rottura della coda del motore	
	5. Il motore è stato danneggiato	
	6. L'interruttore di emergenza è stato premuto ma non resettato.	4. Resettare l'interruttore di emergenza.
Errore del sistema audio	1. Errore di connessione ingresso/uscita	1. Controllare attentamente il collegamento dell'ingresso/uscita
	2. Errore della centralina audio	2. Sostituire le parti difettose
	3. Altoparlante audio difettoso	3. Se il problema persiste, contattare il centro di assistenza o il fornitore per la risoluzione dei problemi.
Rumore anomalo	1. Le articolazioni delle parti mobili necessitano di essere lubrificate	1. Aggiungere olio lubrificante
	2. I punti di rotazione (come cerniere, componenti realizzati in POM, pistoni a gas) non hanno sufficiente olio lubrificante	2. Aggiungere olio lubrificante
	3. Problemi relativi alla qualità del motore	3. Sostituire il motore

Se dopo essere intervenuti eseguendo le operazioni sopra descritte il problema persiste, contattare il centro di manutenzione o il fornitore per risolvere il problema.

Smaltimento: *Il prodotto non deve essere smaltito insieme agli altri rifiuti domestici. Gli utilizzatori sono tenuti a smaltire questa apparecchiatura portandola presso un punto di raccolta specifico per apparecchiature elettriche ed elettroniche.*

TERMINI DI GARANZIA DI GIMA
Si applica la garanzia Gima B2B standard di 12 mesi.