στις οδηγίες.
- Πριν από κάθε χρήση, επιβεβαιώνετε ότι το ανυψωτικο λεκανης είναι σταθερά τοποθετημένο επάνω στη λεκάνη και σωστά ασφαλισμένο μέσω των ειδικών εξαρτημάτων στερέωσης που παρέχονται.
- Τα στηρίγματα βραχίονα πρέπει να συναρμολογούνται σωστά και, κατά τη διάρκεια της χρήσης, το κινούμενο τμήμα πρέπει να είναι σωστά ασφαλισμένο όπως φαίνεται στις εικόνες συναρμολόγησης του Εγχειριδίου Χρήσης.
- Κατά τη συναρμολόγηση, τηρείτε κατά γράμμα τις οδηγίες του Εγχειριδίου Χρήσης.
- Μην τροποποιείτε το ανυψωτικά λεκάνης και τα επιμέρους στοιχεία του με οποιονδήποτε τρόπο.
- Μη χρησιμοποιείτε το ανυψωτικά λεκάνης εάν έχει υποστεί ζημιά ή παραποιηθεί με οποιονδήποτε τρόπο. Ρωγμές και παραμορφώσεις ενδέχεται να επηρεάσουν σημαντικά την απόδοση και την ασφάλεια του προϊόντος.
- Βεβαιωθείτε ότι το ύψος του ανυψωτικά λεκάνης είναι τέτοιο ώστε να καθίσταται εύκολη και ασφαλής η χρήση του από τον χρήστη.
- Μην γέρνετε επάνω στο ανυψωτικά λεκάνης ενώ κάθεστε ή στέκεστε.
- Κατά τη διάρκεια της χρήσης, αποφύγετε θέσεις που μετατοπίζουν κατά πολύ το βάρος του σώματος προς τα μπροστά. Τυχόν λανθασμένες θέσεις μπορεί να κάνουν τον χρήστη να γλιστρήσει και να πέσει.
- Το ανυψωτικά λεκάνης δεν πρέπει να αποθηκεύεται σε εξωτερικούς χώρους.

ΠΛΗΡΟΦΟΡΙΕΣ ΣΧΕΤΙΚΑ ΜΕ ΤΗ ΣΥΝΤΗΡΗΣΗ

Η συντήρηση των προϊόντων συνίσταται στις διαδικασίες καθαρίσματος και απολύμανσης. Για την εξασφάλιση της ασφαλούς χρήσης και την τήρηση των σωστών κανόνων υγιεινής, ο χρήστης θα πρέπει να εκτελεί αυτές τις διαδικασίες πριν από κάθε χρήση.
Ο χρήστης θα πρέπει να επιβεβαιώνει την ακεραιότητα του προϊόντος και των επιμέρους εξαρτημάτων του. Για τις διαδικασίες καθαρισμού και απολύμανσης, ακολουθήστε τα παρακάτω βήματα:
1. Φορέστε γάντια.
2. Αφαιρέστε την ορατή βρωμιά προτού προχωρήσετε σε βαθύτερη απολύμανση.
3. Χρησιμοποιήστε νερό ή μη επιθετικό απορρυπαντικό για τη διαδικασία καθαρισμού.
4. Σκουπίστε με ένα στεγνό και καθαρό πανί.
   Εναλλακτικά, μπορείτε να πλύνετε το ανυψωτικά λεκάνης σε οικιακό πλυντήριο πιάτων ρυθμίζοντας τη μέγιστη θερμοκρασία.

ΠΡΟΫΠΟΘΕΣΕΙΣ ΕΠΑΝΑΧΡΗΣΙΜΟΠΟΙΗΣΗΣ

Το προϊόν μπορεί να επαναχρησιμοποιηθεί και από άλλους χρήστες. Προτού επαναχρησιμοποιηθεί από άλλο άτομο, το προϊόν θα πρέπει να καθαρίζεται και να απολυμαίνεται σωστά. Προτού παραχωρήσετε το προϊόν σε άλλους, θα πρέπει να ελέγχεται από ειδικευμένους μεταπωλητές.

ΣΩΣΤΗ ΔΙΑΔΙΚΑΣΙΑ ΑΠΟΡΡΙΨΗΣ

Μην απορρίπτετε το προϊόν μαζί με τα κοινά οικιακά απορρίμματα. Συμβουλευτείτε τις τοπικές αρχές σχετικά με τη σωστή και περιβαλλοντικά φιλική διαδικασία απόρριψης.

REF	Κωδικός προϊόντος	LOT	Αριθμός παρτίδας
CE	Ιατρική συσκευή σύμφωνα με την ΚΑΝΟΝΙΣΜΌΣ (ΕΕ) 2017/745		Παραγωγός
SN	Σειριακός αριθμός		Ημερομηνία παραγωγής
MD	Ιατροτεχνολογικό προϊόν		Διαβάστε προσεχτικά τις οδηγίες χρήσης
UDI	Μοναδικό αναγνωριστικό συσκευής	CH REP	Εξουσιοδοτημένος Αντιπρόσωπος στην Ελβετία

ΟΡΟΙ ΕΓΓΥΗΣΗΣ GIMA
Ισχύει η τυπική εγγύηση B2B της Gima διάρκειας 12 μηνών.

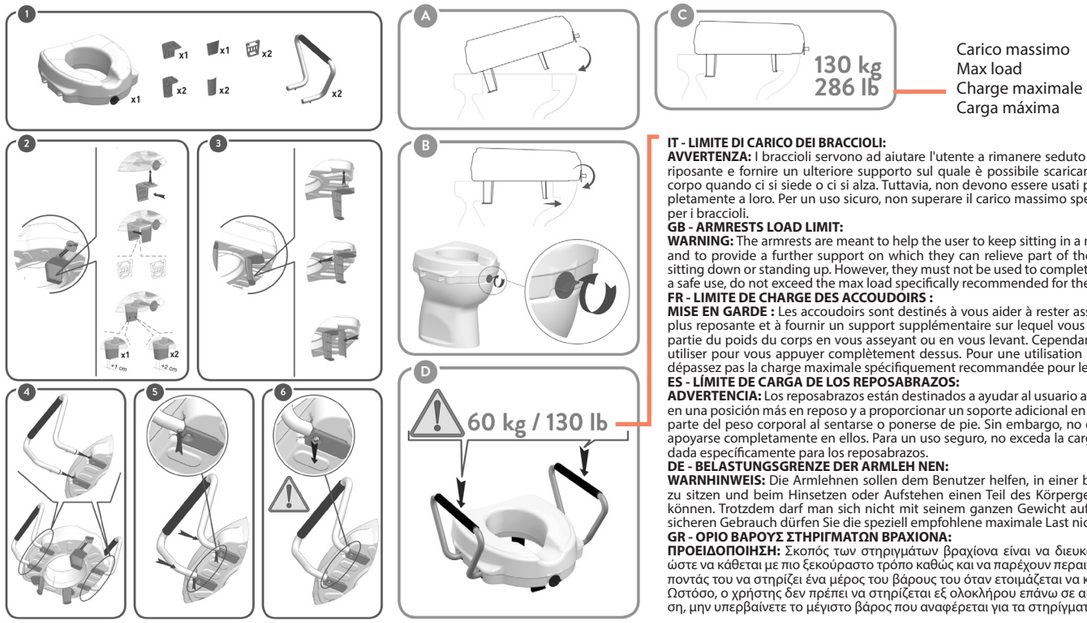

IT - LIMITE DI CARICO DEI BRACCIOLI:
AVVERTENZA: I braccioli servono ad aiutare l'utente a rimanere seduto in una posizione più riposante e fornire un ulteriore supporto sul quale è possibile scaricare parte del peso del corpo quando ci si siede o ci si alza. Tuttavia, non devono essere usati per appoggiarsi completamente a loro. Per un uso sicuro, non superare il carico massimo specifico raccomandato per i braccioli.
GB - ARMRESTS LOAD LIMIT:
WARNING: The armrests are meant to help the user to keep sitting in a more resting position and to provide a further support on which they can relieve part of the body weight when sitting down or standing up. However, they must not be used to completely lean on them. For a safe use, do not exceed the max load specifically recommended for the armrests.
FR - LIMITE DE CHARGE DES ACCOUDOIRS :
MISE EN GARDE : Les accoudoirs sont destinés à vous aider à rester assis dans une position plus reposante et à fournir un support supplémentaire sur lequel vous pouvez délester une partie du poids du corps en vous asseyant ou en vous levant. Cependant, veuillez ne pas les utiliser pour vous appuyer complètement dessus. Pour une utilisation en toute sécurité, ne dépassez pas la charge maximale spécifiquement recommandée pour les accoudoirs.
ES - LÍMITE DE CARGA DE LOS REPOSABRAZOS:
ADVERTENCIA: Los reposabrazos están destinados a ayudar al usuario a mantenerse sentado en una posición más en reposo y a proporcionar un soporte adicional en el que puedan aliviar parte del peso corporal al sentarse o ponerse de pie. Sin embargo, no deben utilizarse para apoyarse completamente en ellos. Para un uso seguro, no exceda la carga máxima recomendada específicamente para los reposabrazos.
DE - BELASTUNGSGRENZE DER ARMLEH NEN:
WARNHINWEIS: Die Armlehnen sollen dem Benutzer helfen, in einer bequemeren Haltung zu sitzen und beim Hinsetzen oder Aufstehen einen Teil des Körpergewichts abstützen zu können. Trotzdem darf man sich nicht mit seinem ganzen Gewicht auf sie stützen. Für den sicheren Gebrauch dürfen Sie die speziell empfohlene maximale Last nicht überschreiten.
GR - ΟΡΙΟ ΒΑΡΟΥΣ ΣΤΗΡΙΓΜΑΤΩΝ ΒΡΑΧΙΟΝΑ:
ΠΡΟΕΙΔΟΠΟΙΗΣΗ: Σκοπός των στηριγμάτων βραχίονα είναι να διευκολύνουν τον χρήστη ώστε να κάθεται με πιο ξεκούραστο τρόπο καθώς και να παρέχουν περαιτέρω στήριξη επιτρέποντάς του να στηρίζει ένα μέρος του βάρους του όταν ετοιμάζεται να καθίσει ή να σηκωθεί. Ωστόσο, ο χρήστης δεν πρέπει να στηρίζεται εξ ολοκλήρου επάνω σε αυτά. Για ασφαλή χρήση, μην υπερβαίνετε το μέγιστο βάρος που αναφέρεται για τα στηρίγματα βραχίονα.

REF **27750**

Gima S.p.A.
Via Marconi, 1 - 20060 Gessate (MI) Italy
gima@gimaitaly.com - export@gimaitaly.com
www.gimaitaly.com
Made in Italy

CH REP **Medicare Ag**
Hauptstrasse, 51 5024 Kuttigen, Schweiz
CHRN-AR-20002506

M27750-M-Rev.4-06.26

ALZAWATER CON VITE DI BLOCCAGGIO FRONTALE
RAISED TOILET SEAT WITH FRONTAL LOCKING SCREW
REHAUSSEUR WC AVEC VIS DE BLOCAGE FRONTAL
ALZAWATER CON TORNILLO DE BLOQUEO FRONTAL
TOILETTENSITZERHÖHUNG MIT FRONTALER SICHERUNGSSCHRAUBE
ΑΝΥΨΩΤΙΚΟ ΛΕΚΑΝΗΣ ΜΕ ΜΠΡΟΣΤΙΝΗ ΒΙΔΑ ΚΛΕΙΔΩΜΑΤΟΣ

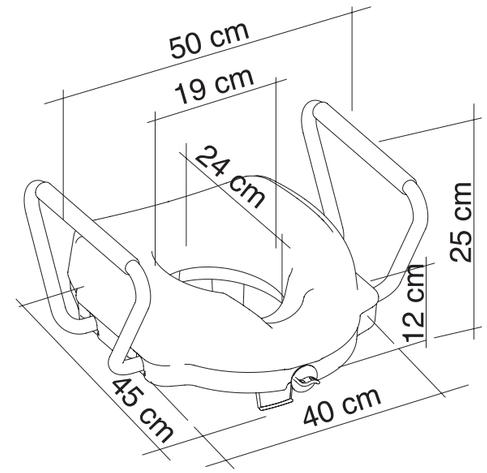

ITALIANO

È necessario segnalare qualsiasi incidente grave verificatosi in relazione al dispositivo medico da noi fornito al fabbricante e all'autorità competente dello Stato membro in cui si ha sede.

USO PREVISTO

I prodotti sono rialzi per WC pensati per facilitare la seduta e l'alzata e per favorire l'indipendenza e il comfort. Il sistema di chiusura frontale e i braccioli rendono l'uso del prodotto più sicuro.

INDICAZIONI E CONTROINDICAZIONI

Il rialzo per WC è pensato per le persone anziane, le persone sulla sedia a rotelle, le persone con mobilità ridotta della zona lombare, del ginocchio o dell'anca e per tutti coloro che possono avere difficoltà a sedersi e ad alzarsi dal water. La versione con braccioli pieghevoli rende il rialzo particolarmente adatto alle persone sulla sedia a rotelle che ricorrono al sistema di trasferimento laterale sul water. Per un corretto utilizzo del rialzo, è richiesta la capacità di sedersi in modo indipendente. Si sconsiglia l'uso del rialzo in caso di disturbi della percezione o problemi di equilibrio.

AVVERTENZE E INDICAZIONI DI SICUREZZA

- Il peso massimo dell'utente indicato nelle istruzioni di montaggio non deve essere superato.
- Prima di ogni utilizzo, assicurarsi che il rialzo sia posizionato in modo stabile sul WC e sia correttamente fissato con gli speciali accessori di fissaggio forniti in dotazione.
- I braccioli devono essere montati correttamente e, durante l'uso, la parte mobile deve essere agganciata correttamente, come indicato nelle immagini di montaggio contenute nel manuale dell'utente.
- Durante il montaggio, attenersi rigorosamente a quanto indicato nel manuale dell'utente.
- Non modificare in alcun modo il rialzo e i relativi componenti.
- Non utilizzare il rialzo se è danneggiato o è stato alterato in qualsiasi modo. Eventuali crepe e deformazioni possono compromettere in modo significativo le prestazioni e la sicurezza del dispositivo.
- Assicurarsi che l'altezza del rialzo sia tale da consentirne un uso facile e sicuro da parte dell'utente.
- Non appoggiarsi al rialzo quando si è seduti o in piedi.
- Durante l'uso, evitare posizioni che trasferiscono il peso del corpo troppo in avanti. Posizioni sbagliate possono portare l'utente a scivolare e cadere.
- Il rialzo non deve essere conservato all'aperto.

INFORMAZIONI PER LA MANUTENZIONE

La manutenzione dei prodotti consiste nelle procedure di pulizia e sanificazione. Per garantire un uso sicuro e un adeguato standard di igiene, l'utente deve eseguire le seguenti procedure prima di ogni utilizzo.
L'utente deve assicurarsi dell'integrità strutturale del dispositivo e dei relativi componenti. Eseguire le procedure di pulizia e di igienizzazione come di seguito descritto:
1. Indossare guanti di protezione.
2. Rimuovere lo sporco evidente prima di procedere alla disinfezione più accurata.
3. Usare acqua o un detergente non aggressivo per la pulizia.
4. Pulire con un panno asciutto e pulito.
   In alternativa, il rialzo può essere lavato nelle comuni lavastoviglie domestiche alla massima temperatura.

REQUISITI DI RIUTILIZZO

Il prodotto può essere riutilizzato da altri utenti. Prima di essere riutilizzato, il prodotto deve essere correttamente pulito e igienizzato. Prima di trasferire il prodotto ad altri, lo stesso deve essere controllato da rivenditori qualificati.

CORRETTA PROCEDURA DI SMALTIMENTO

Non smaltire il prodotto con i normali rifiuti domestici. Rivolgersi alle vostre autorità locali per conoscere la modalità di smaltimento più corretta ed ecologica.

REF	Codice prodotto	LOT	Numero di lotto
CE	Dispositivo medico conforme al regolamento (UE) 2017/745		Fabbricante
SN	Numero di serie		Data di fabbricazione
MD	Dispositivo medico		Leggere le istruzioni per l'uso
UDI	Identificatore univoco del dispositivo	CH REP	Rappresentante autorizzato in Svizzera

CONDIZIONI DI GARANZIA GIMA
Si applica la garanzia B2B standard Gima di 12 mesi.

All serious accidents concerning the medical device supplied by us must be reported to the manufacturer and competent authority of the member state where your registered office is located.

INTENDED USAGE
The products are designed to increase the height of the toilet bowl, in order to facilitate sitting down and getting up and to promote independence and comfort. The frontal locking system and the armrests make the use of the product safer.

INDICATIONS AND CONTRAINDICATIONS
The Raised Toilet Seat is aimed to elderly people, wheelchair users, people with reduced mobility of lumbar, knee or hip and to all those who might have difficulty in sitting down and getting up from the toilet bowl. The version provided with folding armrests makes this Raised Toilet Seat particularly suitable for wheelchair users who resort to lateral transfer to the toilet seat. The ability to sit independently is required during the use. It is not recommended to use the Raised Toilet Seat in case of perception disorders or balance problems.

SAFETY WARNINGS AND INDICATIONS
- The maximum user weight indicated in the fitting instructions must not be exceeded.
- Before every use, be sure the Raised Toilet Seat is in stable position on the WC and correctly fixed with the special fixing accessories supplied.
- The armrests must be properly assembled and, during use, the moving part must be correctly hooked as shown in the assembly pictures of the User Manual.
- During the assembly, strictly adhere to what is shown in the User Manual.
- Do not modify the Raised Toilet Seat and its components in any way.
- Do not use the Raised Toilet Seat if damaged or altered in any way. Cracks and deformations may strongly affect the performance and safety of the device.
- Be sure the height of the Raised Toilet Seat is such as to make the use of it easy and safe for the user.
- Do not lean on the Raised Toilet Seat while sitting or standing.
- During use, avoid positions that keep the body weight too much frontward. Wrong positions may lead the user to slip and fall.
- The Raised Toilet Seat must not be stored outdoors.

MAINTENANCE INFO
The products maintenance consists of the cleaning and sanitation procedures. In order to guarantee a safe use and adequate standard of hygiene, the user should perform these procedures before every use.
The user has to make certain of the structural integrity of the device and its components. For cleaning and sanitation procedures, follow the steps below:
1. Gloves should be worn.
2. Remove the evident dirt before to proceed with the most accurate disinfection.
3. Use water or non aggressive detergent for the cleaning procedure.
4. Wipe with a dry and clean cloth.
   Alternatively, the Raised Toilet Seat can be cleaned in domestic dishwashers at the maximum temperature.

REUSE REQUIREMENTS
The product is suitable for reuse by other users. Before reuse by others, the product must be correctly cleaned and sanitized. Before the transfer of the product to others, the product must be checked by qualified dealers.

CORRECT DISPOSAL PROCEDURE
Do not dispose of the product in the normal household waste. Ask your local authority beforehand for the correct and environmentally friendly way to dispose it.

REF	Product code	LOT	Lot number
CE	Medical Device compliant with Regulation (EU) 2017/745		Manufacturer
SN	Serial number		Date of manufacture
MD	Medical Device		Consult instructions for use
UDI	Unique device identifier	CH REP	Authorized Representative in Switzerland

GIMA WARRANTY TERMS
The Gima 12-month standard B2B warranty applies.

Il est nécessaire de signaler tout accident grave survenu et lié au dispositif médical que nous avons livré au fabricant et à l'autorité compétente de l'état membre où on a le siège social.

UTILISATION PRÉVUE
Les sièges de toilette surélevés sont conçus pour surélever la cuvette des toilettes, afin de faciliter l'assise et le lever et donc l'indépendance et le confort. Le système de verrouillage frontal et les accoudoirs rendent l'utilisation du produit plus sûre.

INDICATIONS ET CONTRE-INDICATIONS
Le siège est destiné aux personnes âgées, aux personnes en fauteuil roulant, aux personnes à mobilité réduite au niveau des lombaires, des genoux ou des hanches et à tous ceux qui peuvent avoir des difficultés à s'asseoir et à se relever de la cuvette des toilettes. La version équipée d'accoudoirs rabattables en fait l'idéal pour les personnes en fauteuil roulant ayant normalement recours au transfert latéral vers la cuvette des toilettes. La capacité à s'asseoir de manière indépendante est requise pendant l'utilisation. Il est déconseillé d'utiliser le sièges de toilette en cas de troubles de la perception ou de problèmes d'équilibre.

AVERTISSEMENTS ET INDICATIONS DE SÉCURITÉ
- Veuillez ne pas dépasser le poids maximal indiqué dans les instructions de montage.
- Avant chaque utilisation, assurez-vous que le siège est en position stable sur le WC et correctement fixé à l'aide de ses accessoires de fixation spéciaux fournis.
- Veillez à ce que les accoudoirs soient correctement montés et, pendant l'utilisation, la partie mobile doit être correctement accrochée comme l'illustre les photos de montage incluses dans le manuel d'utilisation.
- Pendant le montage, conformez-vous scrupuleusement aux indications du manuel d'utilisation.
- Ne modifiez en aucun cas le siège et ses composants.
- N'utilisez en aucun cas le sièges de toilette s'il est endommagé ou modifié. Les fissures et les déformations peuvent fortement affecter les performances et la sécurité du dispositif.
- Veillez à ce que la hauteur du siège puisse permettre une utilisation facile et en toute sécurité.
- Ne vous appuyez pas sur le sièges de toilette en position assise ou debout.
- Pendant l'utilisation, évitez les positions qui maintiennent le poids du corps trop vers l'avant. Des positions inappropriées peuvent vous faire glisser et tomber.
- Le siège ne doit pas être stocké à l'extérieur.

INFO ENTRETIEN
L'entretien des produits consiste en des procédures de nettoyage et d'assainissement. Afin de garantir une utilisation sûre et un niveau d'hygiène adéquat, veuillez procéder comme suit avant chaque utilisation.
Veuillez vous assurer de l'intégrité structurelle du dispositif et de ses composants. Pour les opérations de nettoyage et d'assainissement, suivez les étapes ci-dessous :
1. Veuillez porter des gants.
2. Enlevez les saletés évidentes avant de procéder à la désinfection la plus soignée.
3. Utilisez de l'eau ou un détergent non agressif pour effectuer le nettoyage.
4. Essuyez avec un chiffon sec et propre.
   En alternative, vous pouvez nettoyer les sièges dans un lave-vaisselle domestique à la température maximale.

CONDITIONS DE RÉUTILISATION
D'autres utilisateurs peuvent réutiliser le produit. Avant d'être réutilisé par d'autres personnes, veillez à ce que le produit soit nettoyé et désinfecté correctement. Avant de céder un siège surélevé à d'autres personnes, il est indispensable de faire contrôler le produit par des revendeurs qualifiés.

POUR UNE ÉLIMINATION APPROPRIÉE
Ne jetez pas le produit avec les ordures ménagères normales. Demandez au préalable aux autorités locales quelle est la manière correcte et écologique de l'éliminer.

REF	Code produit	LOT	Numéro de lot
CE	Dispositif médical conforme au règlement (UE) 2017/745		Fabricant
SN	Numéro de série		Date de fabrication
MD	Dispositif médical		Consulter les instructions d'utilisation
UDI	Identifiant unique de l'appareil	CH REP	Représentant autorisé en Suisse

CONDITIONS DE GARANTIE GIMA
La garantie appliquée est la B2B standard Gima de 12 mois.

Es necesario informar al fabricante y a la autoridad competente del Estado miembro en el que se encuentra la sede sobre cualquier incidente grave que haya ocurrido en relación con el producto sanitario que le hemos suministrado.

USO PREVISTO
Los productos están diseñados para aumentar la altura de la taza del inodoro, con el fin de facilitar los movimientos de sentarse y levantarse y promover la independencia y la comodidad. El sistema de bloqueo frontal y los reposabrazos hacen que el uso del producto sea más seguro.

INDICACIONES Y CONTRAINDICACIONES
El asiento está dirigido a las personas de edad avanzada, a los usuarios de sillas de ruedas, a las personas con movilidad reducida de lumbares, rodillas o caderas y a todos aquellos que puedan tener dificultades para sentarse y levantarse de la taza del inodoro. La versión provista de reposabrazos plegables hace que este asiento sea especialmente adecuado para usuarios de sillas de ruedas que recurren a la transferencia lateral al asiento del inodoro. Se requiere la capacidad de sentarse de forma independiente durante el uso. No se recomienda utilizar el asiento en caso de trastornos de percepción o problemas de equilibrio.

ADVERTENCIAS E INDICACIONES DE SEGURIDAD
- No debe superarse el peso máximo del usuario indicado en las instrucciones de montaje.
- Antes de cada uso, asegúrese de que el asiento está en posición estable en el WC y correctamente fijado con los accesorios de fijación especiales suministrados.
- Los reposabrazos deben montarse correctamente y, durante el uso, la parte móvil debe estar correctamente enganchada como se muestra en las imágenes de montaje del Manual del Usuario.
- Durante el montaje, se adhiere estrictamente a lo que se muestra en el Manual de usuario.
- No modifique de ninguna manera el asiento y sus componentes.
- No utilice el asiento si está dañado o alterado de alguna manera. Las grietas y deformaciones pueden afectar en gran medida al rendimiento y la seguridad del dispositivo.
- Asegúrese de que la altura del asiento sea tal que haga su uso fácil y seguro para el usuario.
- No se apoye en el asiento mientras esté sentado o de pie.
- Durante el uso, evite posiciones que mantengan el peso corporal demasiado hacia adelante. Las posiciones incorrectas pueden hacer que el usuario resbale y se caiga.
- El asiento no debe almacenarse en el exterior.

INFORMACIÓN DE MANTENIMIENTO
El mantenimiento de los productos consiste en los procedimientos de limpieza y desinfección. Con el fin de garantizar un uso seguro y un nivel adecuado de higiene, el usuario debe llevar a cabo estos procedimientos antes de cada uso.
El usuario tiene que asegurarse de la integridad estructural del dispositivo y sus componentes. Para los procedimientos de limpieza y desinfección, siga los siguientes pasos:
1. Usar guantes.
2. Eliminar la suciedad evidente antes de proceder a la desinfección más precisa.
3. Utilizar agua o detergente no abrasivo para la limpieza.
4. Limpiar con un paño seco y limpio.
   Como alternativa, el asiento puede limpiarse en lavavajillas domésticos a la máxima temperatura.

REQUISITOS DE REUTILIZACIÓN
El producto es adecuado para su reutilización por otros usuarios. Antes de la reutilización por otros, el producto debe limpiarse y desinfectarse correctamente. Antes de la transferencia del producto a otros, el producto debe ser comprobado por distribuidores cualificados.

PROCEDIMIENTO CORRECTO DE ELIMINACIÓN
No deseche el producto en los residuos domésticos normales. Pregunte antes a las autoridades locales cuál es la forma correcta y ecológica para eliminarlo.

REF	Código producto	LOT	Número de lote
CE	Producto sanitario conforme con el reglamento (UE) 2017/745		Fabricante
SN	Número de serie		Fecha de fabricación
MD	Producto sanitario		Consultar las instrucciones de uso
UDI	Identificador de dispositivo único	CH REP	Representante autorizado en Suiza

CONDICIONES DE GARANTÍA GIMA
Se aplica la garantía B2B estándar de Gima de 12 meses.

Jeder schwere Unfall im Zusammenhang mit dem von uns gelieferten medizinischen Gerät muss unbedingt dem Hersteller und der zuständigen Behörde des Mitgliedsstaats, in dem das Gerät verwendet wird, gemeldet werden.

BESTIMMUNGSGEMÄSSE VERWENDUNG
Die Toilettensitzerhöhungen sind für die Erhöhung der Toilettenschüssel ausgelegt, um das Hinsetzen und Aufstehen zu erleichtern und Selbstständigkeit und Komfort zu fördern. Das frontale Verriegelungssystems und die Armlehnen machen den Gebrauch des Produkts leichter.

INDIKATIONEN UND KONTRAINDIKATIONEN
Der Toilettensitzerhöhungen ist für ältere Leute, Rollstuhlfahrer, Personen mit eingeschränkter Bewegung z.B. nach einer Hüft-, Lenden- oder Knie-OP und alle, die Schwierigkeiten beim Hinsetzen und Aufstehen von der Toilettenschüssel haben, gedacht. Das Modell mit den herunterklappbaren Armlehnen ist besonders ideal für Rollstuhlfahrer, die sich seitlich vom Rollstuhl auf den Toilettensitz heben. Für den Gebrauch ist die Fähigkeit, ohne Hilfe sitzen zu können, erforderlich. Bei Wahrnehmungsstörungen oder Gleichgewichtsproblemen wird vom Gebrauch des Toilettensitzerhöhungen abgeraten.

SICHERHEITSWARNUNGEN UND HINWEISE
- Das maximale Benutzergewicht, das in der Montageanleitung angegeben ist, darf nicht überschritten werden.
- Vor dem Gebrauch muss geprüft werden, dass der Toilettensitzerhöhungen stabil auf dem WC liegt und korrekt mit dem mitgelieferten speziellen Befestigungszubehör befestigt ist.
- Die Armlehnen müssen richtig montiert werden und beim Gebrauch muss der sich bewegende Teil korrekt eingehakt werden, wie in den Montagebildern der Bedienungsanleitung.
- Bei der Montage muss man sich strikt an die Anweisungen und Zeichnungen der Bedienungsanleitung halten.
- Der Toilettensitzerhöhungen und seine Komponenten dürfen auf keinen Fall geändert werden.
- Den Toilettensitzerhöhungen nicht gebrauchen, wenn er beschädigt oder verändert ist. Risse und Verformungen können die Leistung und Sicherheit des Geräts ernsthaft beeinträchtigen.
- Prüfen Sie nach, dass die Höhe des Toilettensitzerhöhungen so ist, das der Benutzer ihn leicht und sicher benutzen kann.
- Stützen Sie sich beim Sitzen oder Stehen nicht auf den Toilettensitzerhöhungen.
- Während des Gebrauchs das Körpergewicht nicht zu sehr nach vorne lehnen. Eine falsche Position kann dazu führen, dass der Benutzer herunterrutscht und fällt.
- Der Toilettensitzerhöhungen darf nicht im Freien gelagert werden.

INFORMATIONEN ZUR WARTUNG
Die Produktwartung umfasst Reinigungs- und Desinfizierungsverfahren. Um den sicheren Gebrauch und einen angemessenen Hygienestandard zu garantieren, sollte der Benutzer diese Verfahren vor jedem Gebrauch durchführen.
Der Benutzer muss sichergehen, dass das Gerät und seine Komponenten intakt sind. Für die Reinigung und Desinfektion befolgen Sie bitte die ***Arbeitsschritte unten***
1. Tragen Sie Handschuhe.
2. Entfernen Sie erst den sichtbaren Schmutz und fahren Sie dann mit der gründlichen Desinfektion fort.
3. Benutzen Sie Wasser oder milde Reiniger zum Reinigen.
4. Wischen Sie mit einem trockenen, sauberen Lappen alle Oberflächen trocken. Sie können den Toilettensitzerhöhungen auch in der Spülmaschine bei höchster Temperatur reinigen.

ANFORDERUNGEN FÜR DEN WIEDERGEBRAUCH
Das Produkt kann von anderen Benutzer neu gebraucht werden. Vor dem Wiedergebrauch muss das Produkt korrekt gereinigt und desinfiziert werden. Vor der Weitergabe des Produkts an einen anderen Benutzer, muss es von einem Fachhändler geprüft werden.

KORREKTE ENTSORGUNG
Werfen Sie das Produkt nicht in den normalen Haushaltsabfall. erkundigen Sie sich bei den örtlichen Behörden, wie Sie das Produkt korrekt und umweltfreundlich entsorgen können.

REF	Erzeugniscode	LOT	Chargennummer
CE	Medizinprodukt im Sinne der Verordnung (EU) 2017/745		Hersteller
SN	Seriennummer		Herstellungsdatum
MD	Medizinprodukt		Gebrauchsanweisung beachten
UDI	Unique Device Identifier (Eindeutige Kennung des Geräts)	CH REP	Bevollmächtigter Vertreter in der Schweiz

GIMA-GARANTIEBEDINGUNGEN
Es wird die Standardgarantie B2B für 12 Monate von Gima geboten.

Σε περίπτωση που διαπιστώσετε οποιοδήποτε σοβαρό περιστατικό σε σχέση με την ιατρική συσκευή που σας παρέχουμε θα πρέπει να το αναφέρετε στον κατασκευαστή και στην αρμόδια αρχή του κράτους μέλους στο οποίο βρίσκεστε.

ΠΡΟΒΛΕΠΟΜΕΝΗ ΧΡΗΣΗ
Τα ανυψωτικά λεκάνης έχουν σχεδιαστεί για την αύξηση του ύψους της λεκάνης της τουαλέτας, προκειμένου οι χρήστες να μπορούν να κάθονται και να σηκώνονται ευκολότερα και να προάγεται η αυτονομία και η άνεση. Το μπροστινό σύστημα ασφάλισης και τα στηρίγματα βραχίονα καθιστούν το προϊόν ασφαλέστερο.

ΕΝΔΕΙΞΕΙΣ ΚΑΙ ΑΝΤΕΝΔΕΙΞΕΙΣ
Το ανυψωτικο λεκανης προορίζεται για ηλικιωμένους, άτομα σε αναπηρικό καρότσι, άτομα με μειωμένη κινητικότητα της οσφυϊκής χώρας, των γονάτων ή των γοφών, καθώς και για όσους δυσκολεύονται να καθίσουν ή να σηκωθούν από τη λεκάνη της τουαλέτας. Η έκδοση που περιλαμβάνει πτυσσόμενα στηρίγματα βραχίονα καθιστά το ανυψωτικο λεκανης ιδιαίτερα κατάλληλο για άτομα σε αναπηρικό καροτσάκι τα οποία προσφεύγουν σε πλευρική μεταφορά στο κάθισμα της τουαλέτας. Κατά τη χρήση, απαιτείται ικανότητα χειρισμού του καθίσματος με αυτόνομο τρόπο. Η χρήση του ανυψωτικο λεκανης δεν συνιστάται σε περίπτωση διαταραχών της αντίληψης ή προβλημάτων ισορροπίας.

ΠΡΟΕΙΔΟΠΟΙΗΣΕΙΣ ΑΣΦΑΛΕΙΑΣ ΚΑΙ ΟΔΗΓΙΕΣ
- Δεν πρέπει να γίνεται υπέρβαση του μέγιστου βάρους χρήστη που αναφέρεται