ALZAWATER CON VITE DI BLOCCAGGIO FRONTALE
RAISED TOILET SEAT WITH FRONTAL LOCKING SCREW
REHAUSSEUR WC AVEC VIS DE BLOCAGE FRONTAL
ALZAWATER CON TORNILLO DE BLOQUEO FRONTAL
TOILETTENSITZERHÖHUNG MIT FRONTALER SICHERUNGSSCHRAUBE
ΑΝΥΨΩΤΙΚΟ ΛΕΚΑΝΗΣ ΜΕ ΜΠΡΟΣΤΙΝΗ ΒΙΔΑ ΚΛΕΙΔΩΜΑΤΟΣ

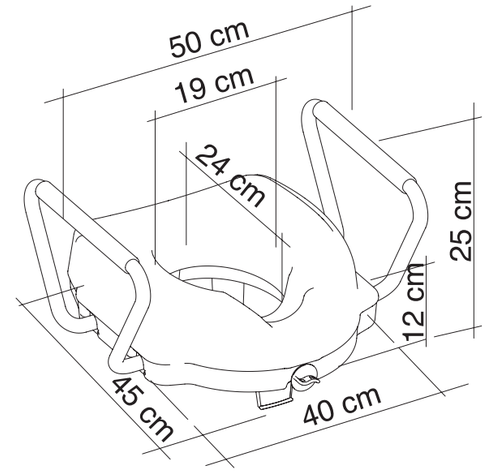

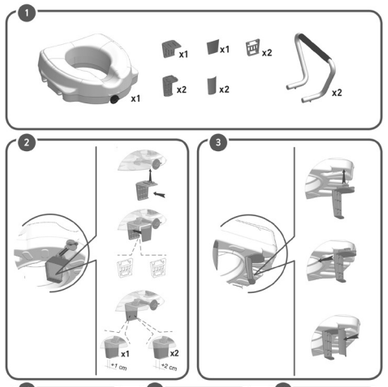



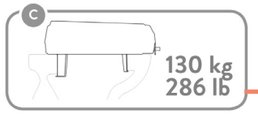

Carico massimo
Max load
Charge maximale
Carga máxima

IT - LIMITE DI CARICO DEI BRACCIOLI:
AVVERTENZA: I braccioli servono ad aiutare l'utente a rimanere seduto in una posizione più riposante e fornire un ulteriore supporto sul quale è possibile scaricare parte del peso del corpo quando ci si siede o ci si alza. Tuttavia, non devono essere usati per appoggiarsi completamente a loro. Per un uso sicuro, non superare il carico massimo specifico raccomandato per i braccioli.
GB - ARMRESTS LOAD LIMIT:
WARNING: The armrests are meant to help the user to keep sitting in a more resting position and to provide a further support on which they can relieve part of the body weight when sitting down or standing up. However, they must not be used to completely lean on them. For a safe use, do not exceed the max load specifically recommended for the armrests.
FR - LIMITE DE CHARGE DES ACCOUDOIRS :
MISE EN GARDE : Les accoudoirs sont destinés à vous aider à rester assis dans une position plus reposante et à fournir un support supplémentaire sur lequel vous pouvez délester une partie du poids du corps en vous asseyant ou en vous levant. Cependant, veuillez ne pas les utiliser pour vous appuyer complètement dessus. Pour une utilisation en toute sécurité, ne dépassez pas la charge maximale spécifiquement recommandée pour les accoudoirs.
ES - LÍMITE DE CARGA DE LOS REPOSABRAZOS:
ADVERTENCIA: Los reposabrazos están destinados a ayudar al usuario a mantenerse sentado en una posición más en reposo y a proporcionar un soporte adicional en el que puedan aliviar parte del peso corporal al sentarse o ponerse de pie. Sin embargo, no deben utilizarse para apoyarse completamente en ellos. Para un uso seguro, no exceda la carga máxima recomendada específicamente para los reposabrazos.
DE - BELASTUNGSGRENZE DER ARMLEH NEN:
WARNHINWEIS: Die Armlehnen sollen dem Benutzer helfen, in einer bequemeren Haltung zu sitzen und beim Hinsetzen oder Aufstehen einen Teil des Körpergewichts abstützen zu können. Trotzdem darf man sich nicht mit seinem ganzen Gewicht auf sie stützen. Für den sicheren Gebrauch dürfen Sie die speziell empfohlene maximale Last nicht überschreiten.
GR - ΟΡΙΟ ΒΑΡΟΥΣ ΣΤΗΡΙΓΜΑΤΩΝ ΒΡΑΧΙΟΝΑ:
ΠΡΟΕΙΔΟΠΟΙΗΣΗ: Σκοπός των στηριγμάτων βραχίονα είναι να διευκολύνουν τον χρήστη ώστε να κάθεται με πιο ξεκούραστο τρόπο καθώς και να παρέχουν περαιτέρω στήριξη επιτρέποντάς του να στηρίζει ένα μέρος του βάρους του όταν ετοιμάζεται να καθίσει ή να σηκωθεί. Ωστόσο, ο χρήστης δεν πρέπει να στηρίζεται εξ ολοκλήρου επάνω σε αυτά. Για ασφαλή χρήση, μην υπερβαίνετε το μέγιστο βάρος που αναφέρεται για τα στηρίγματα βραχίονα.

REF **27750**

Gima S.p.A.
Via Marconi, 1 - 20060 Gessate (MI) Italy
gima@gimaitaly.com - export@gimaitaly.com
www.gimaitaly.com
Made in Italy

CH REP **Medicare Ag**
Hauptstrasse, 51 5024 Kuttigen, Schweiz
CHRN-AR-20002506

M27750-M-Rev.4-06.26

MD CE

cuvette des toilettes. La version équipée d'accoudoirs rabattables en fait l'idéal pour les personnes en fauteuil roulant ayant normalement recours au transfert latéral vers la cuvette des toilettes. La capacité à s'asseoir de manière indépendante est requise pendant l'utilisation. Il est déconseillé d'utiliser le sièges de toilette en cas de troubles de la perception ou de problèmes d'équilibre.

AVERTISSEMENTS ET INDICATIONS DE SÉCURITÉ

- Veuillez ne pas dépasser le poids maximal indiqué dans les instructions de montage.
- Avant chaque utilisation, assurez-vous que le siège est en position stable sur le WC et correctement fixé à l'aide de ses accessoires de fixation spéciaux fournis.
- Veillez à ce que les accoudoirs soient correctement montés et, pendant l'utilisation, la partie mobile doit être correctement accrochée comme l'illustre les photos de montage incluses dans le manuel d'utilisation.
- Pendant le montage, conformez-vous scrupuleusement aux indications du manuel d'utilisation.
- Ne modifiez en aucun cas le siège et ses composants.
- N'utilisez en aucun cas le sièges de toilette s'il est endommagé ou modifié. Les fissures et les déformations peuvent fortement affecter les performances et la sécurité du dispositif.
- Veillez à ce que la hauteur du siège puisse permettre une utilisation facile et en toute sécurité.
- Ne vous appuyez pas sur le sièges de toilette en position assise ou debout.
- Pendant l'utilisation, évitez les positions qui maintiennent le poids du corps trop vers l'avant. Des positions inappropriées peuvent vous faire glisser et tomber.
- Le siège ne doit pas être stocké à l'extérieur.

INFO ENTRETIEN

L'entretien des produits consiste en des procédures de nettoyage et d'assainissement. Afin de garantir une utilisation sûre et un niveau d'hygiène adéquat, veuillez procéder comme suit avant chaque utilisation.
Veuillez vous assurer de l'intégrité structurelle du dispositif et de ses composants.
Pour les opérations de nettoyage et d'assainissement, suivez les étapes ci-dessous :

1. Veuillez porter des gants.
2. Enlevez les saletés évidentes avant de procéder à la désinfection la plus soignée.
3. Utilisez de l'eau ou un détergent non agressif pour effectuer le nettoyage.
4. Essuyez avec un chiffon sec et propre.
   En alternative, vous pouvez nettoyer les sièges dans un lave-vaisselle domestique à la température maximale.

CONDITIONS DE RÉUTILISATION

D'autres utilisateurs peuvent réutiliser le produit. Avant d'être réutilisé par d'autres personnes, veillez à ce que le produit soit nettoyé et désinfecté correctement.
Avant de céder un siège surélevé à d'autres personnes, il est indispensable de faire contrôler le produit par des revendeurs qualifiés.

POUR UNE ÉLIMINATION APPROPRIÉE

Ne jetez pas le produit avec les ordures ménagères normales. Demandez au préalable aux autorités locales quelle est la manière correcte et écologique de l'éliminer.

REF	Code produit	LOT	Numéro de lot
CE	Dispositif médical conforme au règlement (UE) 2017/745		Fabricant
SN	Numéro de série		Date de fabrication
MD	Dispositif médical		Consulter les instructions d'utilisation
UDI	Identifiant unique de l'appareil	CH REP	Représentant autorisé en Suisse

CONDITIONS DE GARANTIE GIMA

La garantie appliquée est la B2B standard Gima de 12 mois.

Il est nécessaire de signaler tout accident grave survenu et lié au dispositif médical que nous avons livré au fabricant et à l'autorité compétente de l'état membre où on a le siège social.

UTILISATION PRÉVUE

Les sièges de toilette surélevés sont conçus pour surélever la cuvette des toilettes, afin de faciliter l'assise et le lever et donc l'indépendance et le confort. Le système de verrouillage frontal et les accoudoirs rendent l'utilisation du produit plus sûre.

INDICATIONS ET CONTRE-INDICATIONS

Le siège est destiné aux personnes âgées, aux personnes en fauteuil roulant, aux personnes à mobilité réduite au niveau des lombaires, des genoux ou des hanches et à tous ceux qui peuvent avoir des difficultés à s'asseoir et à se relever de la