ALZAWATER CON VITE DI BLOCCAGGIO FRONTALE
RAISED TOILET SEAT WITH FRONTAL LOCKING SCREW
REHAUSSEUR WC AVEC VIS DE BLOCAGE FRONTAL
ALZAWATER CON TORNILLO DE BLOQUEO FRONTAL
TOILETTENSITZERHÖHUNG MIT FRONTALER SICHERUNGSSCHRAUBE
ΑΝΥΨΩΤΙΚΟ ΛΕΚΑΝΗΣ ΜΕ ΜΠΡΟΣΤΙΝΗ ΒΙΔΑ ΚΛΕΙΔΩΜΑΤΟΣ

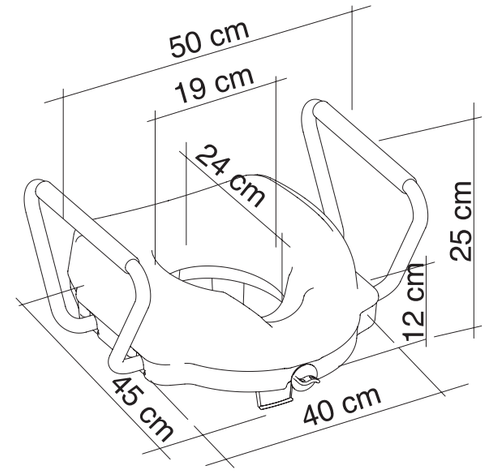

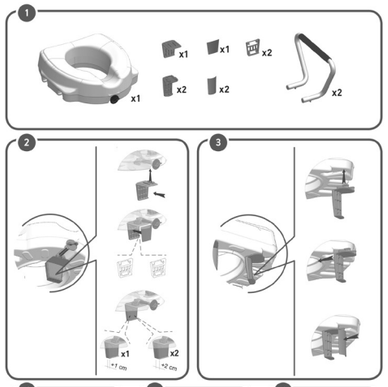



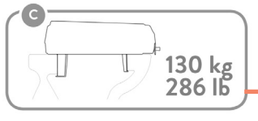

Carico massimo
Max load
Charge maximale
Carga máxima

IT - LIMITE DI CARICO DEI BRACCIOLI:
AVVERTENZA: I braccioli servono ad aiutare l'utente a rimanere seduto in una posizione più riposante e fornire un ulteriore supporto sul quale è possibile scaricare parte del peso del corpo quando ci si siede o ci si alza. Tuttavia, non devono essere usati per appoggiarsi completamente a loro. Per un uso sicuro, non superare il carico massimo specifico raccomandato per i braccioli.
GB - ARMRESTS LOAD LIMIT:
WARNING: The armrests are meant to help the user to keep sitting in a more resting position and to provide a further support on which they can relieve part of the body weight when sitting down or standing up. However, they must not be used to completely lean on them. For a safe use, do not exceed the max load specifically recommended for the armrests.
FR - LIMITE DE CHARGE DES ACCOUDOIRS :
MISE EN GARDE : Les accoudoirs sont destinés à vous aider à rester assis dans une position plus reposante et à fournir un support supplémentaire sur lequel vous pouvez délester une partie du poids du corps en vous asseyant ou en vous levant. Cependant, veuillez ne pas les utiliser pour vous appuyer complètement dessus. Pour une utilisation en toute sécurité, ne dépassez pas la charge maximale spécifiquement recommandée pour les accoudoirs.
ES - LÍMITE DE CARGA DE LOS REPOSABRAZOS:
ADVERTENCIA: Los reposabrazos están destinados a ayudar al usuario a mantenerse sentado en una posición más en reposo y a proporcionar un soporte adicional en el que puedan aliviar parte del peso corporal al sentarse o ponerse de pie. Sin embargo, no deben utilizarse para apoyarse completamente en ellos. Para un uso seguro, no exceda la carga máxima recomendada específicamente para los reposabrazos.
DE - BELASTUNGSGRENZE DER ARMLEH NEN:
WARNHINWEIS: Die Armlehnen sollen dem Benutzer helfen, in einer bequemeren Haltung zu sitzen und beim Hinsetzen oder Aufstehen einen Teil des Körpergewichts abstützen zu können. Trotzdem darf man sich nicht mit seinem ganzen Gewicht auf sie stützen. Für den sicheren Gebrauch dürfen Sie die speziell empfohlene maximale Last nicht überschreiten.
GR - ΟΡΙΟ ΒΑΡΟΥΣ ΣΤΗΡΙΓΜΑΤΩΝ ΒΡΑΧΙΟΝΑ:
ΠΡΟΕΙΔΟΠΟΙΗΣΗ: Σκοπός των στηριγμάτων βραχίονα είναι να διευκολύνουν τον χρήστη ώστε να κάθεται με πιο ξεκούραστο τρόπο καθώς και να παρέχουν περαιτέρω στήριξη επιτρέποντάς του να στηρίζει ένα μέρος του βάρους του όταν ετοιμάζεται να καθίσει ή να σηκωθεί. Ωστόσο, ο χρήστης δεν πρέπει να στηρίζεται εξ ολοκλήρου επάνω σε αυτά. Για ασφαλή χρήση, μην υπερβαίνετε το μέγιστο βάρος που αναφέρεται για τα στηρίγματα βραχίονα.

REF **27750**

Gima S.p.A.
Via Marconi, 1 - 20060 Gessate (MI) Italy
gima@gimaitaly.com - export@gimaitaly.com
www.gimaitaly.com
Made in Italy

CH REP **Medicare Ag**
Hauptstrasse, 51 5024 Kuttigen, Schweiz
CHRN-AR-20002506

M27750-M-Rev.4-06.26

MD CE

Es necesario informar al fabricante y a la autoridad competente del Estado miembro en el que se encuentra la sede sobre cualquier incidente grave que haya ocurrido en relación con el producto sanitario que le hemos suministrado.

USO PREVISTO

Los productos están diseñados para aumentar la altura de la taza del inodoro, con el fin de facilitar los movimientos de sentarse y levantarse y promover la independencia y la comodidad. El sistema de bloqueo frontal y los reposabrazos hacen que el uso del producto sea más seguro.

INDICACIONES Y CONTRAINDICACIONES

El asiento está dirigido a las personas de edad avanzada, a los usuarios de sillas de ruedas, a las personas con movilidad reducida de lumbares, rodillas o caderas y a todos aquellos que puedan tener dificultades para sentarse y levantarse de la taza del inodoro. La versión provista de reposabrazos plegables hace que este asiento sea especialmente adecuado para usuarios de sillas de ruedas que recurren a la transferencia lateral al asiento del inodoro. Se requiere la capacidad de sentarse de forma independiente durante el uso. No se recomienda utilizar el asiento en caso de trastornos de percepción o problemas de equilibrio.

ADVERTENCIAS E INDICACIONES DE SEGURIDAD

- No debe superarse el peso máximo del usuario indicado en las instrucciones de montaje.
- Antes de cada uso, asegúrese de que el asiento está en posición estable en el WC y correctamente fijado con los accesorios de fijación especiales suministrados.
- Los reposabrazos deben montarse correctamente y, durante el uso, la parte móvil debe estar correctamente enganchada como se muestra en las imágenes de montaje del Manual del Usuario.
- Durante el montaje, se adhiere estrictamente a lo que se muestra en el Manual de usuario.
- No modifique de ninguna manera el asiento y sus componentes.
- No utilice el asiento si está dañado o alterado de alguna manera. Las grietas y deformaciones pueden afectar en gran medida al rendimiento y la seguridad del dispositivo.
- Asegúrese de que la altura del asiento sea tal que haga su uso fácil y seguro para el usuario.
- No se apoye en el asiento mientras esté sentado o de pie.
- Durante el uso, evite posiciones que mantengan el peso corporal demasiado hacia adelante. Las posiciones incorrectas pueden hacer que el usuario resbale y se caiga.
- El asiento no debe almacenarse en el exterior.

INFORMACIÓN DE MANTENIMIENTO

El mantenimiento de los productos consiste en los procedimientos de limpieza y desinfección. Con el fin de garantizar un uso seguro y un nivel adecuado de higiene, el usuario debe llevar a cabo estos procedimientos antes de cada uso.
El usuario tiene que asegurarse de la integridad estructural del dispositivo y sus componentes. Para los procedimientos de limpieza y desinfección, siga los siguientes pasos:

1. Usar guantes.
2. Eliminar la suciedad evidente antes de proceder a la desinfección más precisa.
3. Utilizar agua o detergente no abrasivo para la limpieza.
4. Limpiar con un paño seco y limpio.
   Como alternativa, el asiento puede limpiarse en lavavajillas domésticos a la máxima temperatura.

REQUISITOS DE REUTILIZACIÓN

El producto es adecuado para su reutilización por otros usuarios. Antes de la reutilización por otros, el producto debe limpiarse y desinfectarse correctamente. Antes de la transferencia del producto a otros, el producto debe ser comprobado por distribuidores cualificados.

PROCEDIMIENTO CORRECTO DE ELIMINACIÓN

No deseche el producto en los residuos domésticos normales. Pregunte antes a las autoridades locales cuál es la forma correcta y ecológica para eliminarlo.

REF	Código producto	LOT	Número de lote
CE	Producto sanitario conforme con el reglamento (UE) 2017/745		Fabricante
SN	Número de serie		Fecha de fabricación
MD	Producto sanitario		Consultar las instrucciones de uso
UDI	Identificador de dispositivo único	CH REP	Representante autorizado en Suiza

CONDICIONES DE GARANTÍA GIMA

Se aplica la garantía B2B estándar de Gima de 12 meses.