PROFESSIONAL MEDICAL PRODUCTS

LETTINO GINECOLOGIA
GYNAECOLOGY BED
LIT GYNÉCOLOGIQUE
CAMILLA GINECOLÓGICA
MARQUESA GINECOLÓGICA
GYNÄKOLOGIELIEGE
ΓΥΝΑΙΚΟΛΟΓΙΚΟ ΚΡΕΒΑΤΙ

Manuale d'uso - User manual - Manuel de l'utilisateur - Guía de uso
Guia para utilização - Gebrauchs ungsanleitung - Οδηγίες χρήσης

È necessario segnalare qualsiasi incidente grave verificatosi in relazione al dispositivo medico da noi fornito al fabbricante e all'autorità competente dello Stato membro in cui si ha sede.

All serious accidents concerning the medical device supplied by us must be reported to the manufacturer and competent authority of the member state where your registered office is located.

Il est nécessaire de signaler tout accident grave survenu et lié au dispositif médical que nous avons livré au fabricant et à l'autorité compétente de l'état membre où on a le siège social.

Es necesario informar al fabricante y a la autoridad competente del Estado miembro en el que se encuentra la sede sobre cualquier incidente grave que haya ocurrido en relación con el producto sanitario que le hemos suministrado.

É necessário notificar ao fabricante e às autoridades competentes do Estado-membro onde ele está sediado qualquer acidente grave verificado em relação ao dispositivo médico fornecido por nós.

Jeder schwere Unfall im Zusammenhang mit dem von uns gelieferten medizinischen Gerät muss unbedingt dem Hersteller und der zuständigen Behörde des Mitgliedsstaats, in dem das Gerät verwendet wird, gemeldet werden.

Σε περίπτωση που διαπιστώσετε οποιοδήποτε σοβαρό περιστατικό σε σχέση με την ιατρική συσκευή που σας παρέχουμε θα πρέπει να το αναφέρετε στον κατασκευαστή και στην αρμόδια αρχή του κράτους μέλους στο οποίο βρίσκεστε.

REF **27500 - 27501- 27510**

Gima S.p.A.
Via Marconi, 1 - 20060 Gessate (MI) Italy
gima@gimaitaly.com - export@gimaitaly.com
www.gimaitaly.com
Made in Italy

M27500-M-Rev.4-04.25

PRODUTOS
- **27500** MARQUESA GINECOLÓGICA DELUXE
- **27501** MARQUESA GINECOLÓGICA STANDARD
- **27510** MARQUESA GINECOLÓGICA DELUXE com Trendelenburg

ATENÇÃO! Os utilizadores devem ler e entender completamente este manual antes de utilizar o produto. Para efeito da a regulamento (UE) 2017/745 o produto insere-se nos DISPOSITIVOS MÉDICOS DA CLASSE I.

DESCRIÇÃO
Marquesa para exame produzida com estrutura tubular cromada. Encosto e apoio para os pés reguláveis em altura. Também disponível na versão Trendelenburg com 3 secções reguláveis separadamente. Fornecido com bacia de aço com Ø 300 mm e apoios de pernas standard ou deluxe.

COMPONENTES

Por cód. 27500 - 27501	**Por cód. 27510**
Estrutura superior com encosto e assento estofados	Estrutura superior com encosto e assento estofados
Pernas traseiras	Pernas traseiras
Pernas dianteiras	Pernas dianteiras
Alça pernas	Alça pernas
Travessa	Travessa
Bacia de aço com suporte	Bacia de aço com suporte
Apoios de pernas deluxe cód.27500 Apoios de pernas standard cód.27501	Apoios de pernas deluxe

SACO COM MATERIAL DE MONTAGEM

Por cód. 27500 - 27501	**Por cód. 27510**
2 TBE 8x25	2 TBE 8x25
2 manípulos com parafuso M6x20 ø30 Fixados ao apoio de pernas deluxe (Só cód.27500)	2 manípulos com parafuso M6x20 ø30 Fixados ao apoio de pernas deluxe
2 manípulos com parafuso M8x20 ø30 Para ajustar a altura do tubo do apoio de pernas	4 manípulos com parafuso M8x20 ø30 Para ajustar a altura do tubo do apoio de pernas
2 TE 6X35 + 2 porcas M6 autobloqueantes para alça coluna e alça pernas	4 TE 6X35 + 2 porcas M6 autobloqueantes para alça coluna e alça pernas
2 TBE 8X50	2 TBE 8X50
6 anilhas M8x16	6 anilhas M8x16
1 chave Allen	1 chave Allen

INSTRUÇÕES DE MONTAGEM
O procedimento de montagem da marquesa ginecológica e do modelo com Trendelenburg é idêntico, exceto para a fase de montagem n.º 2 em relação ao assento.

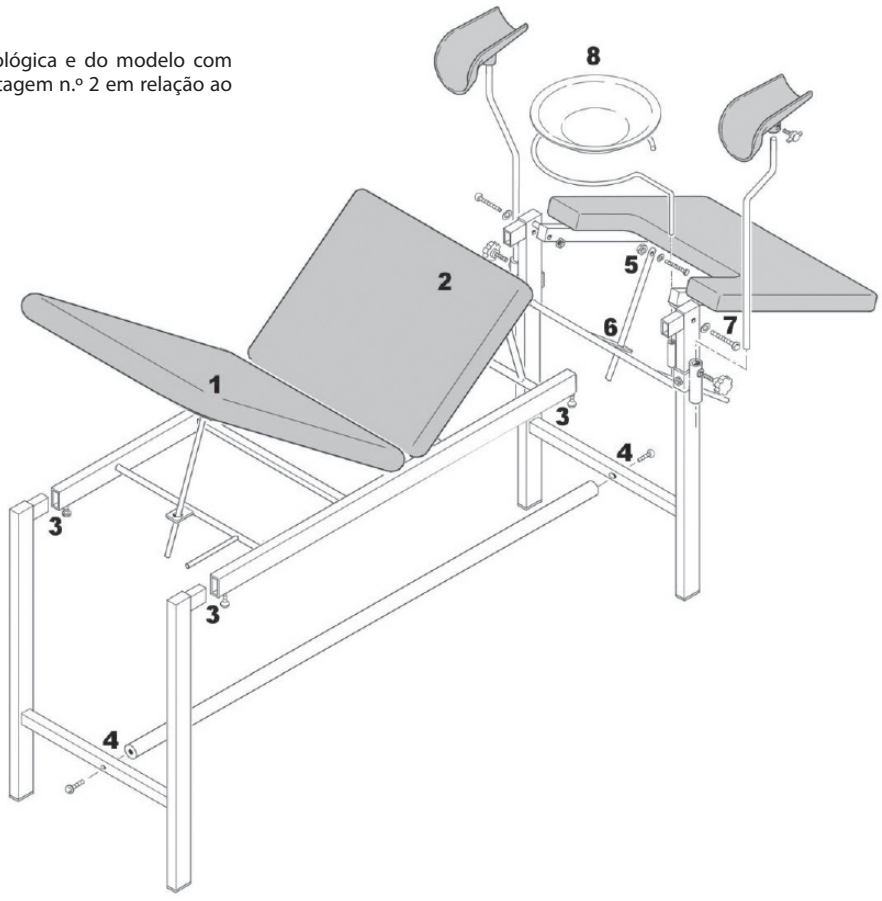

Inicie a fase de montagem preparando um plano de trabalho horizontal e estável.

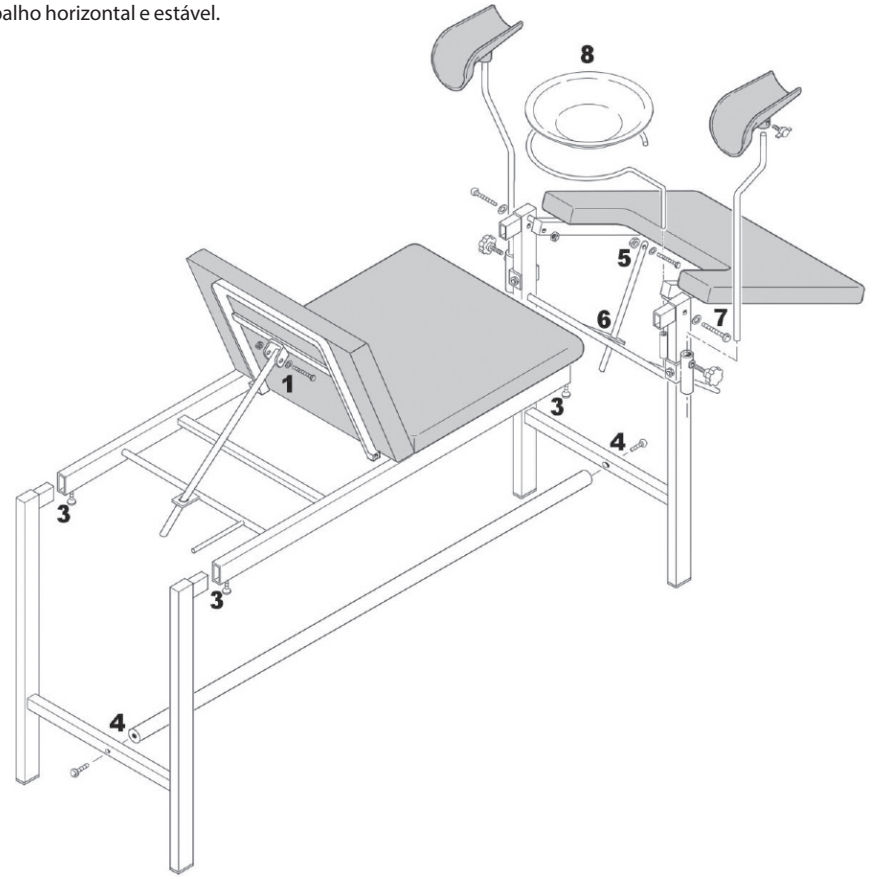

1) Fixe a haste de ajuste do apoio de cabeça usando um parafuso **TE 6X35** e uma porca autobloqueante.
2) Só para o modelo com Trendelenburg: fixe a haste de ajuste do elevador de assento usando um parafuso **TE 6X35** e uma porca autobloqueante.
3) Desaparafuse os parafusos **TBE 8X16** fixados na estrutura e reaparafuse-os novamente, inserindo as pernas no tubo da estrutura usando a chave Allen fornecida.

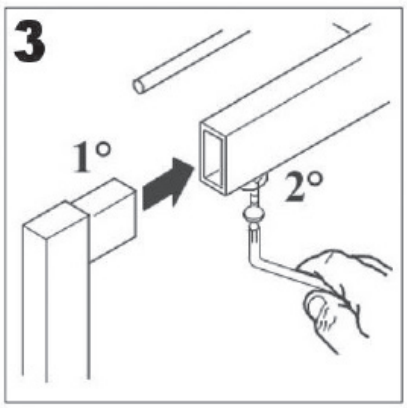

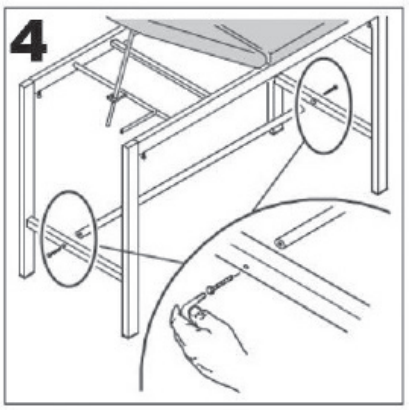

4) Pegue **nos parafusos TBE 8x25 e 2 anilhas** e fixe a travessa inferior às pernas com a chave Allen fornecida.
5) Fixe a haste de ajuste para o alça pernas usando um parafuso **TE 6X35** e uma porca autobloqueante.
6) Enfie a haste de ajuste do alça pernas na placa perfurada apropriada.
7) Fixe os alça pernas com 2 parafusos às pernas dianteiras da marquesa **TBE 8X50** e 4 anilhas.
8) Insira o suporte da bacia no tubo soldado à perna. Pegue na **tigela de aço** e coloque-a no suporte apropriado.
9) **OS MANÍPULOS COM PARAFUSO M6x20 Ø30** estão já montados no Apoio de pernas deluxe. Desaparafuse-os, insira o apoio de perna no tubo e reaparafuse os manípulos para fixá-los.
10) Aparafuse e desaparafuse **os MANÍPULOS M8X20 Ø30** para ajustar a altura do tubo do apoio de pernas.
N.B. O apoio pernas standard só deve ser inserido no alojamento e ajustado em altura através do manípulo.





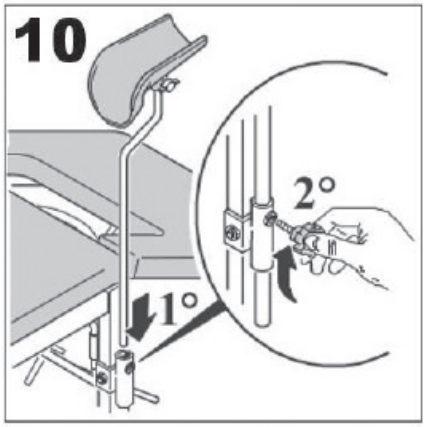

FICHA TÉCNICA

Medidas	Cm 180 x 54 x 80 a • cód. **27500/27501** A 138 cm com apoio de cabeça levantado e 65,5 cm de largura, incluindo os manípulos para fixar os apoios de pernas • cód. **27510** A 132 cm com apoio de cabeça levantado e 65,5 cm de largura, incluindo os manípulos para fixar os apoios de pernas Estrutura cm 100 x 53 x 47 a Modelo com Trendelenburg: 0° - 46.5° ajuste máx. encosto– 0°- 32° ajuste máx. assento Caixa cm 143 x 23 x 64 a
Peso	30 kg (32,5 kg con la scatola)
Capacidade máxima	110 kg

AVISOS DE UTILIZAÇÃO

- **Verifique se as contraporcas estão bem apertadas.**
- **Respeite as capacidades máximas indicadas nas fichas técnicas.**
- **Evite o contacto direto com feridas abertas.**
- **Não está adequada para uso ao ar livre.**
- **Quando regular a altura da marquesa e do encosto, certifique-se que ninguém insira as mãos, pernas ou qualquer outra coisa dentro da área de movimentação: RISCO DE ESMAGAMENTO!**
- Desloque a marquesa sem a levantar do pavimento.
- Se a marquesa possuir rodas, certifique-se antes de a deslocar que as rodas não estão travadas.

MANUTENÇÃO E LIMPEZA

- Utilize apenas peças sobressalentes originais.
- Inspecione periodicamente todos os pontos de fixação.
- Para a conservar nas melhores condições, é aconselhável evitar a exposição prolongada à luz solar, o contacto com ambientes salinos e o armazenamento em ambientes muito húmidos.
- Lave as superfícies de aço inoxidável com água e sabão e use desinfectantes específicos.
- Enxagúe com um pano molhado e seque com cuidado.
- Não deite nas superfícies detergentes à base de cloro ou amoníaco, substâncias gordurosas e oleosas.
- Na limpeza não use utensílios que contenham ferro. Se for necessária a desinfestação, use apenas produtos adequados não corrosivos.

Indicações de limpeza para o tecido:

Limpar com tecido humedecido e ensaboado e enxaguar bem com água limpa. Não use solventes, lixívia e detergentes químicos ou sprays para polir.
Atenção: Em geral, as cores claras das peles sintéticas não podem ser colocadas em contacto com roupas com corantes não fixos (por exemplo, jeans e derivados) para evitar manchas ou auréolas que não possam ser limpas..

SÍMBOLOS

	Armazenar em local fresco e seco	REF	Código produto	CE	Dispositivo médico em conformidade com a regulamento (UE) 2017/745
	Guardar ao abrigo da luz solar	LOT	Número de lote		Cuidado: leia as instruções (avisos) cuidadosamente
	Consulte as instruções de uso		Fabricante	MD	Dispositivo médico
	Data de fabrico	UDI	Identificador exclusivo do dispositivo		

CONDIÇÕES DE GARANTIA GIMA
Aplica-se a garantia B2B padrão GIMA de 12 meses.