seca 745
seca 725

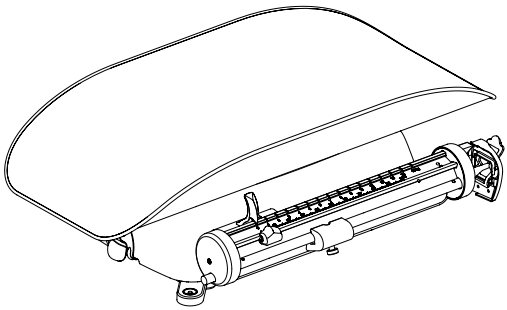

seca®
Precision for health

(D) **Gebrauchsanleitung und Garantieerklärung 3**

(GB) **Instruction manual and guarantee 27**

(FR) **Mode d'emploi et garantie. 47**

(IT) **Manuale di istruzioni e garanzia 69**

(ES) **Manual de instrucciones y garantia 91**

(P) **Instruções de utilização e declaração de garantia 113**

(PL) **Instrukcja obsługi i gwarancja 135**

SPIS TREŚCI

1. Opis urządzenia 136
1.1 Przeznaczenie 136
1.2 Opis działania 136
1.3 Kwalifikacje użytkownika 136

2. Bezpieczeństwo 137
2.1 Zasady bezpieczeństwa w instrukcji obsługi 137
2.2 Podstawowe zasady bezpieczeństwa 137
Postępowanie z urządzeniem 137
Unikanie infekcji 138
Unikanie zranień 138
Unikanie uszkodzeń urządzenia 138
Postępowanie z wynikami pomiaru 139
Postępowanie z materiałami opakowaniowymi 140

3. Przegląd 141
3.1 Elementy obsługowe 141
3.2 Oznaczenia na urządzeniu i na tablice znamionowej 142
3.3 Oznaczenia na opakowaniu . 143

4. Przygotowania wagi do pracy . 144
4.1 Zakres dostawy 144
4.2 Zdejmowanie zabezpieczenia transportowego 144
4.3 Zakładanie wanienki 144
4.4 Ustawianie i poziomowanie wagi 145

5. Obsługa 146
5.1 Przygotowania do użycia . . . 146
Odblokowywanie i blokowanie drążka z ciężarkami 146
Sprawdzanie pozycji drążka z ciężarkami 146
Doprowadzanie drążka z ciężarkami do stanu równowagi 147
5.2 Ważenie 148
Przebieg ważenia 149
Tarowanie ciężaru dodatkowego 150

6. Preparacja higieniczna 150
6.1 Czyszczenie 151
6.2 Dezynfekcja 151
6.3 Sterylizacja 151

7. Kontrola działania 152

8. Co robić, jeżeli...? 153

9. Konserwacja/legalizacja 153
9.1 Informacje dotyczące konserwacji (seca 725) 153
9.2 Informacje dotyczące konserwacji i legalizacji (seca 745) 154

10. Dane techniczne 154
10.1 Ogólne dane techniczne . . . 154
10.2 Parametry ważenia 155

11. Utylizacja 155

12. Gwarancja 156

13. Deklaracja zgodności 156

1. OPIS URZĄDZENIA

1.1 Przeznaczenie

Mechaniczne wagi dla niemowląt seca stosuje się zgodnie z przepisami obowiązującymi w kraju użytkowania przede wszystkim w szpitalach, przychodniach lekarskich i ośrodkach opieki stacjonarnej.

Waga służy zarówno do pomiaru wagi urodzeniowej, jak i do kontroli masy ciała w procesie wzrostu; pomaga ona lekarzowi w diagnostyce albo w podejmowaniu decyzji dotyczących terapii.

W celu postawienia dokładnej diagnozy lekarz musi jednak oprócz pomiaru masy ciała zlecić wykonanie dodatkowych szczegółowych badań i uwzględnić ich wyniki.

1.2 Opis działania

Mechaniczna waga mierzy masę ciała przy użyciu układu dźwigniowego. Aby uzyskać wskazanie masy ciała, użytkownik przesuwa dwa ruchome ciężarki po drążku do chwili przyjęcia przez drążek stanu równowagi. Następnie można odczytać masę ciała pacjenta na podstawie pozycji ruchomych ciężarków.

Wagę należy stosować wyłącznie do celu opisanego w rozdziale „Przeznaczenie”.

1.3 Kwalifikacje użytkownika

Urządzenie może obsługiwać wyłącznie personel medyczny.

2. BEZPIECZEŃSTWO

2.1 Zasady bezpieczeństwa w instrukcji obsługi

NIEBEZPIECZEŃSTWO!
Oznacza bardzo niebezpieczną sytuację. Nieprzestrzeganie tej wskazówki prowadzi do ciężkich, nieodwracalnych uszkodzeń ciała lub śmierci.

OSTRZEŻENIE!
Oznacza bardzo niebezpieczną sytuację. Nieprzestrzeganie tej wskazówki może prowadzić do ciężkich, nieodwracalnych uszkodzeń ciała lub śmierci.

ZACHOWAJ OSTROŻNOŚĆ!
Oznacza niebezpieczną sytuację. Nieprzestrzeganie tej wskazówki może prowadzić do lekkich lub średnio ciężkich uszkodzeń ciała.

UWAGA!
Oznacza możliwość błędnej obsługi urządzenia. Nieprzestrzeganie tej wskazówki może prowadzić do uszkodzenia urządzenia lub zafałszowania wyników pomiaru.

WSKAZÓWKA:
Zawiera dodatkową informację odnośnie stosowania niniejszego urządzenia.

2.2 Podstawowe zasady bezpieczeństwa

Postępowanie z urządzeniem

- Należy przestrzegać wskazówek zawartych w niniejszej instrukcji obsługi.
- Zachować i starannie przechowywać instrukcję obsługi. Instrukcja obsługi jest integralną częścią urządzenia i musi być w każdej chwili dostępna.

ZACHOWAJ OSTROŻNOŚĆ!
Zagrożenie pacjenta, uszkodzenie urządzenia

- Należy zlecać regularne przeprowadzanie konserwacji i ponownych legalizacji, zgodnie z opisem w odpowiednim rozdziale instrukcji obsługi urządzenia.
- Techniczne modyfikacje urządzenia są zabronione. Urządzenie nie zawiera żadnych części wymagających konserwacji przez użytkow-

nika. Konserwacje i naprawy zlecać wyłącznie autoryzowanemu serwisowi seca. Adres najbliższego serwisu można znaleźć na stronie www.seca.com lub otrzymać e-mailem po wysłaniu zapytania na adres service@seca.com.

- Stosować wyłącznie oryginalne akcesoria i części zamienne firmy seca. W innym przypadku firma seca nie udziela gwarancji.

Unikanie infekcji

OSTRZEŻENIE!
Niebezpieczeństwo infekcji

– Przed każdym pomiarem i po każdym pomiarze należy umyć ręce, aby zmniejszyć ryzyko kontaminacji krzyżowej i zakażeń szpitalnych.
– Urządzenie należy preparować higienicznie w regularnych odstępach czasu zgodnie z opisem zawartym w odpowiednim rozdziale tego dokumentu.
– Upewnić się, że pacjent nie choruje na choroby zakaźne!
– Upewnić się, że pacjent nie ma otwartych ran ani zakaźnych zmian skórnych, które mogą zetknąć się z urządzeniem.

Unikanie zranień

OSTRZEŻENIE!
Zranienie wskutek upadku
Wagi dla niemowląt stawiane są często na powierzchniach znajdujących się na dużej wysokości. Upadek niemowlęcia z takiej powierzchni może prowadzić do ciężkich, nieodwracalnych uszkodzeń ciała lub śmierci.

– Upewnić się, że urządzenie stoi stabilnie i równo.
– Ułożyć kable zasilające (jeżeli występują) tak, by użytkownik nie mógł się o nie potknąć.
– Nigdy nie zostawiać niemowląt bez opieki.

Unikanie uszkodzeń urządzenia

UWAGA!
Uszkodzenie urządzenia

- Nie upuszczać urządzenia.

- Nie narażać urządzenia na silne uderzenia i wibracje.
- Działanie urządzenia należy kontrolować w regularnych odstępach czasu zgodnie z opisem zawartym w odpowiednim rozdziale tego dokumentu. Nie używać urządzenia, jeżeli nie działa ono prawidłowo albo jest uszkodzone.
- Ostre środki czyszczące mogą uszkodzić powierzchnie. Używać tylko miękkiej ściereczki, w razie potrzeby zwilżonej łagodnym roztworem mydła w wodzie.
- Stosować wyłączne środki dezynfekcyjne przystosowane do wrażliwych powierzchni. Odpowiednie środki dezynfekcyjne są dostępne w handlu specjalistycznym.

Postępowanie z wynikami pomiaru

OSTRZEŻENIE!

Zagrożenie pacjenta

To urządzenie **nie jest** urządzeniem diagnostycznym. Urządzenie pomaga jedynie lekarzowi prowadzącemu leczenie w postawieniu diagnozy.

– Warunkiem postawienia dokładnej diagnozy przez lekarza prowadzącego oraz zastosowania odpowiednich terapii jest, oprócz wykorzystania tego urządzenia, zlecenie przez lekarza prowadzącego szczegółowych badań i ocena ich wyników.

– Odpowiedzialność za diagnozy i zastosowane na ich podstawie leczenie ponosi lekarz prowadzący.

UWAGA!

Niespójne wyniki pomiaru

- Przed zapisaniem i dalszym wykorzystaniem wartości pomiarowych zmierzonych przy użyciu tego urządzenia (np. w aplikacji komputerowej seca albo szpitalnym systemie informatycznym) należy się upewnić, że wartości pomiarowe są wiarygodne.
- Jeżeli wartości pomiarowe zostały przekazane do aplikacji komputerowej seca albo szpitalnego systemu informatycznego, przed ich dalszym wykorzystaniem należy się upewnić, że wartości te są wiarygodne i zostały przyporządkowane właściwemu pacjentowi.

Postępowanie z materiałami opakowaniowymi

OSTRZEŻENIE!

Niebezpieczeństwo uduszenia

Materiał opakowaniowy i folie plastikowe (worki) grożą uduszeniem.

– Materiał opakowaniowy należy przechowywać w miejscu niedostępnym dla dzieci.

– Jeżeli oryginalny materiał opakowaniowy jest już niedostępny, używać wyłącznie worków plastikowych z otworami redukującymi niebezpieczeństwo uduszenia. Jeżeli to możliwe, używać wyłącznie materiałów zdatnych do ponownej utylizacji.

WSKAZÓWKA:

Oryginalny materiał opakowaniowy zachować do późniejszego wykorzystania (np. wysyłki do konserwacji).

3. PRZEGLĄD

3.1 Elementy obsługowe

seca 745/725:

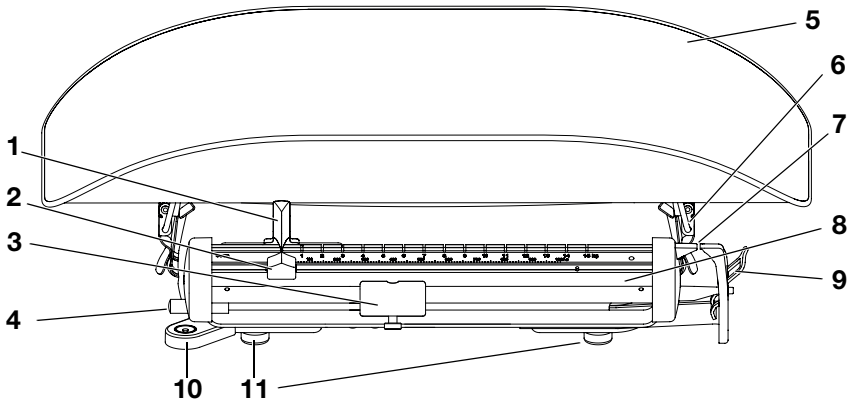

Nr	Element obsługowy	Funkcja
1	Duży ruchomy ciężarek	Można go przesuwać w celu wstępnego ustawienia masy ciała • Pociągnięcie do przodu: odblokowanie ciężarka • Zwolnienie: zablokowanie ciężarka
2	Mały ruchomy ciężarek	Można go przesuwać w celu dokładnego ustawienia masy ciała
3	Ciężarek tarujący ze śrubą radełkową	Można go przesuwać, aby uzyskać stan równowagi drążka z ciężarkami • Przy uruchamianiu i przed każdym ważeniem • Do kompensacji dodatkowego ciężaru
4	Śruba do dokładnego tarowania	Można zmieniać jego ustawienie, aby uzyskać stan dokładnej równowagi drążka z ciężarkami • Przy uruchamianiu i przed każdym ważeniem • Do kompensacji dodatkowego ciężaru
5	Wanienka	Wanienka dla niemowlęcia
6	Dźwignia zamykająca	• 2 sztuki • Służą do blokowania wanienki na obudowie wagi
7	Wskazówka i przeciwwskazówka	Wskazują, czy drążek z ciężarkami jest w stanie równowagi
8	Drążek z ciężarkami i podziałką	Służy do odczytywania wyniku ważenia

Nr	Element obsługowy	Funkcja
9	Dźwignia blokująca	Służy do blokowania i odblokowywania drążka • Naciśnięcie na dół: zablokowanie • Podniesienie: odblokowanie
10	Poziomnica	Pokazuje, czy urządzenie jest wypoziomowane (modele legalizowane)
11	Nogi urządzenia	• 4 sztuki • Regulowane, umożliwiają dokładne poziomowanie wagi (modele legalizowane)

3.2 Oznaczenia na urządzeniu i na tablice znamionowej

Tekst/Symbol	Znaczenie
	Nazwa i adres producenta, data produkcji
REF	Numer modelu
SN	Numer seryjny, bieżący
GAL	Wartość w m/s^2 (modele legalizowane) • Określa przyspieszenie grawitacyjne na ziemi • Zależy od przewidzianego miejsca użytkowania
ProdID	Numer identyfikacyjny produktu, bieżący
Approval Type	Oznaczenie typologiczne świadectwa homologacji
	Przestrzegać instrukcji obsługi
e	Wartość z jednostkach masy, użyta do klasyfikacji i legalizacji wagi (modele legalizowane)
d	Wartość w jednostkach masy, która określa różnicę między wartościami dwóch sąsiednich kresek podziałki
T	Oznacza pozycję zerową ciężarka tarującego. Jest widoczny, gdy ciężarek tarujący zostaje wysunięty z pozycji zerowej.
	Waga o klasie dokładności III zgodnie z dyrektywą 2014/31/UE

Tekst/Symbol	Znaczenie
CE M18 0102 0123	Urządzenie jest zgodne z dyrektywami UE. • **M**: Znak zgodności według dyrektywy 2014/31/UE w sprawie wag nieautomatycznych (modele legalizowane) • **18**: (Przykład: 2018) rok, w którym została dokonana ocena zgodności i został przyznany znak CE (modele legalizowane) • **0102**: Notyfikowana jednostka ds. metrologii (modele legalizowane) • **0123**: Notyfikowana jednostka ds. wyrobów medycznych

3.3 Oznaczenia na opakowaniu

	Chronić przed wodą
	Strzałki wskazują górną stronę produktu Transportować i przechowywać w pozycji stojącej
	Delikatna zawartość Nie rzucać i nie dopuszczać do rzucania
	Dopuszczalna min. i maks. temperatura transportu i przechowywania
	Dopuszczalna min. i maks. wilgotność powietrza dla transportu i przechowywania
	Niesterylne
	Nie używać ponownie
	Otworzyć opakowanie tutaj
	Materiały opakowaniowe można usuwać w ramach programów recyklingowych

4. PRZYGOTOWANIA WAGI DO PRACY

4.1 Zakres dostawy

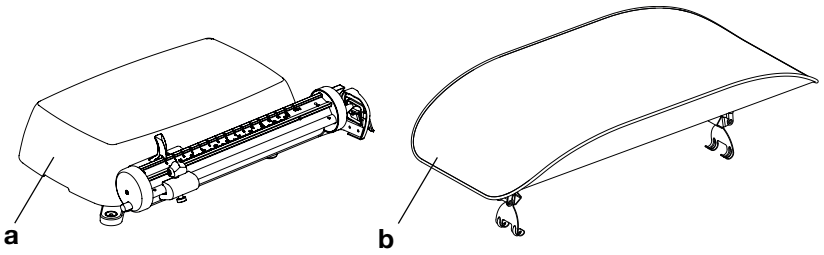

Nr	Komponent	Szt.
a	Waga	1
b	Wanienka	1
-	Instrukcja obsługi, b. ilustracji	1

4.2 Zdejmowanie zabezpieczenia transportowego

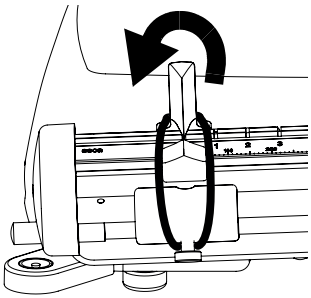

Ciężarki przesuwane i ciężarek tarujący są zabezpieczone zabezpieczeniem transportowym (pierścień gumowy).

♦ Przed pierwszym użyciem wagi zdjąć zabezpieczenie transportowe w sposób pokazany na rysunku obok.

WSKAZÓWKA:
Zachować zabezpieczenie transportowe na wypadek konieczności późniejszego przetransportowania wagi.

4.3 Zakładanie wanienki

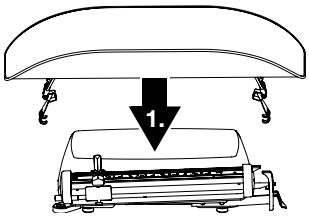

1. Założyć wanienkę na środek wagi.

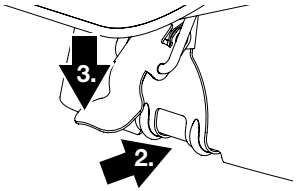

2. Upewnić się, że dźwignie zamykające wanienki wchodzą w otwory obudowy.
3. Nacisnąć dźwignie zamykające na dół.
   Wanienka jest zamocowana na obudowie.

4.4 Ustawianie i poziomowanie wagi

UWAGA!

Ryzyko błędnego pomiaru wskutek nieprawidłowego ustawienia wagi

Jeżeli waga jest nieprawidłowo ustawiona lub wypoziomowana, masa ciała nie będzie prawidłowo mierzona.

- Wagę postawić na stabilnym i równym podłożu.
- Nie stawiać wagi na podkładkach do przewijania niemowląt czy ręcznikach.
- Ustawić wagę tak, by nie dotykała ścian lub innych przedmiotów.

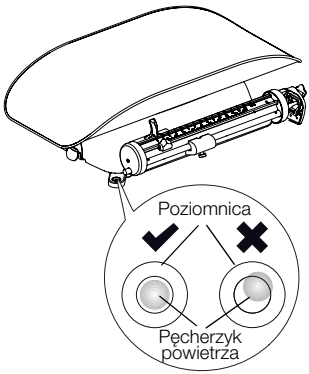

1. Wagę postawić na stabilnym i równym podłożu.
2. Modele legalizowane: Wypoziomować wagę tak przez obracanie stóp tak, by pęcherzyk powietrza znalazł się dokładnie pośrodku poziomnicy.

WSKAZÓWKA:

W modelach legalizowanych można poziomować wagę przez obracanie stóp.

5. OBSŁUGA

5.1 Przygotowania do użycia

Odblokowywanie i blokowanie drążka z ciężarkami

Drążek z ciężarkami musi być zablokowany podczas transportowania urządzenia oraz zakładaniu wanienki na obudowę. Przed rozpoczęciem ważenia drążek z ciężarkami musi zostać odblokowany.

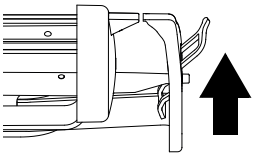

♦ Nacisnąć dźwignię blokującą do góry.
Drążek z ciężarkami jest odblokowany.

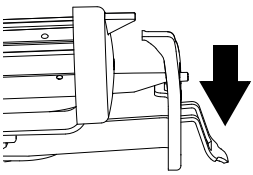

♦ Nacisnąć dźwignię blokującą na dół.
Drążek z ciężarkami jest zablokowany.

Sprawdzanie pozycji drążka z ciężarkami

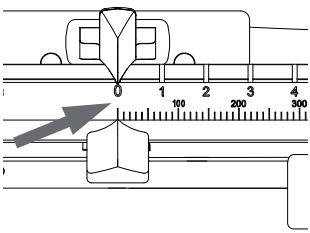

1. Upewnić się, że drążek z ciężarkami jest odblokowany (patrz poprzedni rozdział).
2. Upewnić się, że waga nie jest obciążona.
3. Przesunąć oba ciężarki w położenie „0“.
4. Zaczekać, aż drążek z ciężarkami przestanie się wahać.

UWAGA!
Ryzyko błędnego pomiaru wskutek nieprawidłowego ustawienia wagi
Jeżeli waga zostanie dotknięta, masa ciała nie zostanie prawidłowo zmierzona.
– Uważać, by nie dotykać wagi, gdy drążek z ciężarkami jeszcze się waha.

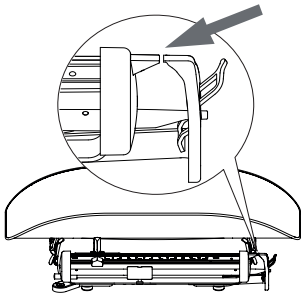

5. Sprawdzić, czy drążek z ciężarkami znajduje się w stanie równowagi.
   Wskazówka i przeciwwskazówka muszą się znajdować na dokładnie tej samej wysokości.
6. Jeżeli wskazówka i przeciwwskazówka nie znajdują się dokładnie na tej samej wysokości, doprowadzić drążek z ciężarkami do stanu równowagi w sposób opisany w następnym rozdziale.

Doprowadzanie drążka z ciężarkami do stanu równowagi

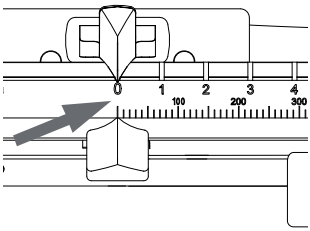

1. Upewnić się, że oba ciężarki znajdują się w położeniu „0”.

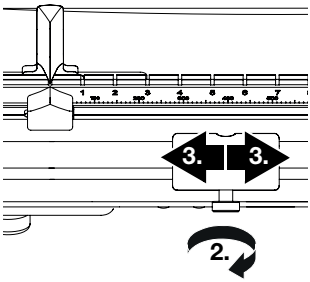

2. Poluzować śrubę radełkową ciężarka tarującego.
3. Przesuwać ciężarek tarujący tak, by uzyskać stan równowagi drążka z ciężarkami.
4. Zaczekać, aż drążek z ciężarkami przestanie się wahać.

UWAGA!

Ryzyko błędnego pomiaru wskutek nieprawidłowego ustawienia wagi

Jeżeli waga zostanie dotknięta, masa ciała nie zostanie prawidłowo zmierzona.

– Uważać, by nie dotykać wagi, gdy drążek z ciężarkami jeszcze się waha.

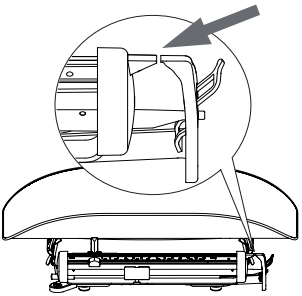

5. Sprawdzić, czy drążek z ciężarkami znajduje się w stanie równowagi.
   Wskazówka i przeciwwskazówka muszą się znajdować na dokładnie lub mniej więcej tej samej wysokości.
6. W razie potrzeby powtórzyć krok 3.

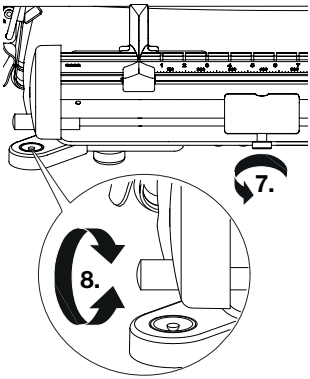

7. Zamocować ciężarek tarujący śrubą radełkową.
8. Obracać śrubę do dokładnego tarowania, aż wskazówka i przeciwwskazówka znajdą się dokładnie naprzeciwko siebie.
   Waga jest gotowa do pracy.

5.2 Ważenie

ZACHOWAJ OSTROŻNOŚĆ!
Niebezpieczeństwo przewrócenia, błąd w obsłudze
Aby wykluczyć upadki z wagi i błędy w obsłudze, należy przed każdym użyciem zapewnić gotowość wagi do pracy i prawidłowy jej stan.

- Upewnić się, że wanienka jest poprawnie zamocowana (patrz „Zakładanie wanienki" na stronie 144).
- Skontrolować działanie urządzenia (patrz rozdz. „Kontrola działania" na stronie 152).
- Sprawdzić, czy drążek z ciężarkami znajduje się w stanie równowagi (patrz „Sprawdzanie pozycji drążka z ciężarkami" na stronie 146).

Przebieg ważenia

1. Upewnić się, że dźwignia blokująca drążka z ciężarkami jest odblokowana (patrz „Odblokowywanie i blokowanie drążka z ciężarkami” na stronie 146).
2. Położyć niemowlę w wanience.

OSTRZEŻENIE!
Zranienie wskutek upadku
Wagi dla niemowląt stawiane są często na powierzchniach znajdujących się na dużej wysokości. Upadek niemowlęcia z takiej powierzchni może prowadzić do ciężkich, nieodwracalnych uszkodzeń ciała lub śmierci.
- Upewnić się, że urządzenie stoi stabilnie i równo.
- Ułożyć kable zasilające (jeżeli występują) tak, by użytkownik nie mógł się o nie potknąć.
- Nigdy nie zostawiać niemowląt bez opieki.

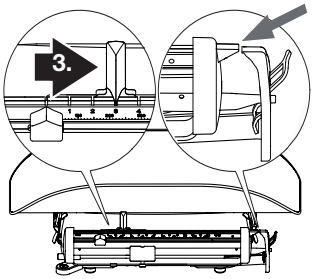

3. Przesuwać duży ciężarek, aż drążek z ciężarkami znajdzie się mniej więcej w stanie równowagi.
   Wskazówka i przeciwwskazówka muszą się znajdować na mniej więcej tej samej wysokości.
4. Zaczekać, aż drążek z ciężarkami przestanie się wahać.

UWAGA!
Ryzyko błędnego pomiaru wskutek nieprawidłowego ustawienia wagi
Jeżeli waga zostanie dotknięta, masa ciała nie zostanie prawidłowo zmierzona.
- Uważać, by nie dotykać wagi, gdy drążek z ciężarkami jeszcze się waha.

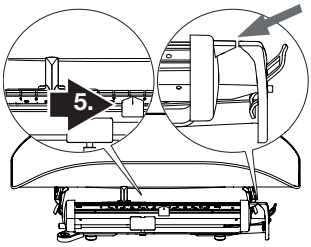

5. Przesuwać mały ciężarek, aż drążek z ciężarkami znajdzie się dokładnie w stanie równowagi.
   Wskazówka i przeciwwskazówka muszą się znajdować na dokładnie tej samej wysokości.
6. Zaczekać, aż drążek z ciężarkami przestanie się wahać.

UWAGA!
Ryzyko błędnego pomiaru wskutek nieprawidłowego ustawienia wagi
Jeżeli waga zostanie dotknięta, masa ciała nie zostanie prawidłowo zmierzona.
- Uważać, by nie dotykać wagi, gdy drążek z ciężarkami jeszcze się waha.

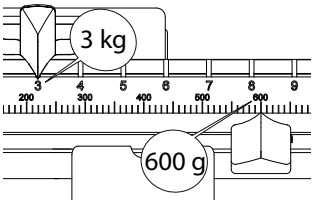

7. Odczytać masę ciała niemowlęcia:
   - liczbę kilogramów na dużym ciężarku (tutaj: 3 kg = 3 000 g)
   - liczbę gramów na małym ciężarku (tutaj: 600 g)
   - Dodać obie te wartości (tutaj: 3 600 g)

Tarowanie ciężaru dodatkowego

Przy użyciu ciężarka tarującego można kompensować dodatkowy ciężar (np. ręcznika albo podkładki) do 2500 g. Ciężar dodatkowy nie będzie uwzględniany przy określaniu wyniku.

UWAGA!

Ryzyko błędnego pomiaru wskutek nieprawidłowego ustawienia wagi

Jeśli dodatkowy przedmiot, np. duży ręcznik dotyka powierzchni, na której stoi waga, spowoduje to błędny pomiar masy ciała.

- Upewnić się, że dodatkowe ciężary dotykają wyłącznie wanienki wagi.

1. Położyć dodatkowy ciężar na wanience.
2. Doprowadzić drążek z ciężarkami do stanu równowagi (patrz rozdział „Doprowadzanie drążka z ciężarkami do stanu równowagi" na stronie 147).
3. Przeprowadzić ważenie (patrz „Przebieg ważenia" od strony 149).

6. PREPARACJA HIGIENICZNA

UWAGA!

Uszkodzenie urządzenia

Nieodpowiednie środki czyszczące i dezynfekcyjne mogą uszkodzić wrażliwe powierzchnie urządzenia.

- Używać tylko bezchlorowych i bezalkoholowych środków dezynfekujących, które są specjalnie przeznaczone do szkła

akrylowego i innych delikatnych powierzchni (składnik aktywny: np. czwartorzędowe związki amoniowe).

– Nie używaj spirytusu ani benzyny.
– Używać wyłącznie środków dezynfekcyjnych przystosowanych do wrażliwych powierzchni. Odpowiednie środki dezynfekcyjne są dostępne w handlu specjalistycznym.

6.1 Czyszczenie

♦ W razie potrzeby czyścić powierzchnie urządzenia miękką ściereczką, zwilżoną łagodnym roztworem mydła w wodzie.

6.2 Dezynfekcja

1. Upewnić się, że środek dezynfekcyjny nadaje się do czyszczenia delikatnych powierzchni i szkła akrylowego.
2. Przestrzegać instrukcji stosowania środka dezynfekcyjnego.
3. Urządzenie dezynfekować przez wycieranie miękką ściereczką zwilżoną środkiem dezynfekcyjnym.
4. Przestrzegać następujących terminów:

Termin	Komponent
Przed każdym pomiarem	Wanienka
Po każdym pomiarze	Wanienka
W razie potrzeby	Elementy wskazujące, elementy obsługowe, obudowa

6.3 Sterylizacja

Sterylizacja urządzenia jest niedozwolona.

7. KONTROLA DZIAŁANIA

♦ Przed każdym użyciem należy skontrolować jej działanie.

Do zakresu pełnej kontroli działania urządzenia należą:

- kontrola wzrokowa pod kątem uszkodzeń mechanicznych
- kontrola ustawienia urządzenia
- kontrola wzrokowa i kontrola działania elementów wskazujących
- kontrola działania wszystkich elementów obsługowych pokazanych w rozdziale „Przegląd”
- kontrola działania opcjonalnych akcesoriów

W razie stwierdzenia błędów lub niezgodności w ramach kontroli należy najpierw spróbować usunąć błędy na podstawie wskazówek podanych w rozdziale „Co robić, jeżeli...?”.

ZACHOWAJ OSTROŻNOŚĆ!

Niebezpieczeństwo zranienia

W razie stwierdzenia w ramach kontroli błędów albo niezgodności, których nie można usunąć na podstawie rozdziału „Co robić, jeżeli...?”, urządzenia nie wolno używać.

– Zlecić naprawę urządzenia seca Service albo autoryzowanemu partnerowi serwisowemu.

– Stosować się do rozdziału „Konserwacja/ legalizacja” w tym dokumencie.

8. CO ROBIĆ, JEŻELI…?

Zakłócenie	Przyczyna/naprawa
... po obciążeniu wagi drążek z ciężarkami nie porusza się?	Waga nie jest gotowa do pracy - Zdjąć bezpiecznik transportowy - Zwolnić dźwignię blokującą
... waga nie wskazuje wiarygodnej wartości masy ciała?	Waga nie jest poprawnie wypoziomowana - Wypoziomować wagę, patrz 4.4 Przed ważeniem drążek z ciężarkami nie znalazł się w stanie równowagi - Doprowadzić drążek z ciężarkami do stanu równowagi, patrz 5.1 Nieprawidłowy rozkład siły, waga dotyka ściany albo jej obudowa dotyka jakiegoś przedmiotu (np. przylega do ręcznika) - Zwiększyć odległość od ściany - Ustawić wagę tak, aby kontakt z podłożem miały wyłącznie nogi urządzenia. Nieprawidłowy rozkład siły, dodatkowy ciężar (np. ręcznik) dotyka powierzchni, na której stoi waga. - Upewnić się, że dodatkowe ciężary dotykają tylko wanienki

9. KONSERWACJA/LEGALIZACJA

9.1 Informacje dotyczące konserwacji (seca 725)

Produkt należy starannie ustawić i regularnie konserwować. Zaleca się konserwację co 3-5 lat, w zależności od częstotliwości używania produktu.

UWAGA!
Ryzyko błędnego pomiaru wskutek nieprawidłowej konserwacji

– Konserwacje i naprawy zlecać wyłącznie seca Service albo autoryzowanemu partnerowi serwisowemu.

– Adres najbliższego serwisu można znaleźć na stronie www.seca.com lub otrzymać e-mailem po wysłaniu zapytania na adres service@seca.com.

9.2 Informacje dotyczące konserwacji i legalizacji (seca 745)

Przed dokonaniem legalizacji zalecamy przeprowadzenie konserwacji.

UWAGA!
Ryzyko błędnego pomiaru wskutek nieprawidłowej konserwacji

– Konserwacje i naprawy powinny być przeprowadzane wyłącznie przez autoryzowany serwis.

– Adres najbliższego serwisu można znaleźć na stronie www.seca.com lub otrzymać e-mailem po wysłaniu zapytania na adres service@seca.com.

Legalizacja powinna być przeprowadzana przez wykwalifikowany personel zgodnie z krajowymi przepisami.

Urządzenie musi być poddane legalizacji, jeśli doszło do naruszenia jednej.

10. DANE TECHNICZNE

10.1 Ogólne dane techniczne

Ogólne dane techniczne seca 745/725	
Wymiary • Długość • Wysokość • Szerokość	 555 mm 185 mm 320 mm
Masa własna	ok. 6 kg
Warunki otoczenia, praca • Temperatura • Ciśnienie powietrza • Wilgotność powietrza	 +10°C do +40°C (50°F do 104°F) 700 - 1060 hPa 30% - 80%, niekondensująca
Warunki otoczenia, przechowywanie • Temperatura • Ciśnienie powietrza • Wilgotność powietrza	 -10°C do +65°C (14°F do 149°F) 700 - 1060 hPa 0% - 95%, niekondensująca

Ogólne dane techniczne seca 745/725	
Warunki otoczenia, transport • Temperatura • Ciśnienie powietrza • Wilgotność powietrza	 -10°C do +65°C (14°F do 149°F) 700 - 1060 hPa 0% - 95%, niekondensująca
Wyrób medyczny zgodny z dyrektywą 93/42/WE	Klasa I z funkcją pomiaru

10.2 Parametry ważenia

Parametry ważenia seca 745	
Legalizacja zgodnie z dyrektywą 2014/31/UE	Klasa III
Maksymalne obciążenie	16 kg
Minimalne obciążenie	0,2 kg
Podziałka (e)	10 g
Zakres tarowania	maks. 2,5 kg
Dokładność przy legalizacji pierwotnej: • do 5 kg • powyżej 5 kg	 ±5 g ±10 g

Parametry ważenia seca 725	
Maksymalne obciążenie	16 kg
Podziałka (d)	5 g
Zakres tarowania	maks. 2,5 kg
Dokładność • do 4 kg • 4 kg do 16 kg	 ±10 g ±0,25 %

11. UTYLIZACJA

To urządzenie składa się z wartościowych surowców, które mogą zostać wykorzystane ponownie. Urządzenie należy zutylizować zgodnie z ustawodawstwem i przepisami obowiązującymi w kraju użytkowania.

12. GWARANCJA

Na wady spowodowane błędami materiałowymi albo produkcyjnymi udzielamy dwuletniej gwarancji, licząc od dnia dostawy. Gwarancja nie obejmuje części ruchomych, takich jak baterie, kable, zasilacze sieciowe, akumulatory itp. Wady objęte gwarancją są usuwane bezpłatnie za okazaniem dowodu zakupu. Inne roszczenia nie będą uwzględniane. Jeżeli urządzenie znajduje się w miejscu innym niż siedziba klienta, koszty transportu w obydwie strony ponosi klient. W przypadku szkód transportowych roszczeń z tytułu gwarancji można dochodzić tylko pod warunkiem, że waga transportowana była w kompletnym, oryginalnym opakowaniu i została zabezpieczona i zamocowana w opakowaniu zgodnie ze stanem oryginalnym. Dlatego należy przechowywać wszystkie elementy opakowania.

Otwarcie urządzenia przez osoby, które nie posiadają wyraźnej autoryzacji producenta, skutkuje wygaśnięciem wszelkich roszczeń z tytułu gwarancji.

W przypadku reklamacji gwarancyjnej proszę się zwrócić do właściwego przedstawicielstwa firmy seca albo do sprzedawcy, od którego został nabyty produkt.

13. DEKLARACJA ZGODNOŚCI

CE

Firma seca gmbh & co. kg oświadcza niniejszym, że produkt spełnia wymogi stosujących się do niego dyrektyw europejskich. Pełna deklaracja zgodności jest dostępna na stronie: www.seca.com.

Medical Measuring Systems and Scales since 1840

17-10-07-622-100b_09-2018B

seca gmbh & co. kg
Hammer Steindamm 3–25
22089 Hamburg · Germany

Telephone +49 40 20 00 00 0
Fax +49 40 20 00 00 50

info@seca.com

seca operates worldwide with headquarters in Germany and branches in:

seca france

seca united kingdom

seca north america

seca schweiz

seca zhong guo

seca nihon

seca mexico

seca austria

seca polska

seca middle east

seca brasil

seca suomi

seca américa latina

seca asia pacific

and with exclusive partners in more than 110 countries.

All contact data under www.**seca**.com

seca®
Precision for health