seca 745
seca 725

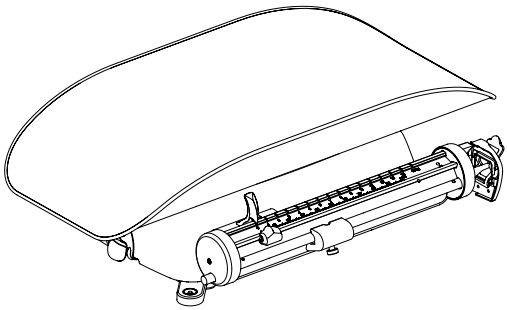

seca®
Precision for health

(D) **Gebrauchsanleitung und Garantieerklärung 3**

(GB) **Instruction manual and guarantee 27**

(FR) **Mode d'emploi et garantie. 47**

(IT) **Manuale di istruzioni e garanzia 69**

(ES) **Manual de instrucciones y garantia 91**

(P) **Instruções de utilização e declaração de garantia 113**

(PL) **Instrukcja obsługi i gwarancja 135**

ÍNDICE

1. Descrição do aparelho 114
1.1 Finalidade de utilização 114
1.2 Descrição do funcionamento 114
1.3 Qualificação do utilizador . . . 114

2. Informações de segurança . . . 115
2.1 Instruções de segurança neste manual de instruções de utilização 115
2.2 Instruções básicas de segurança 115
Manuseamento do aparelho . 115
Eliminação do risco de infeção 116
Eliminação do risco de ferimentos 116
Eliminação do risco de danos no aparelho 117
Uso dos resultados de medição 117
Manuseamento do material da embalagem 118

3. Vista geral 119
3.1 Elementos de comando 119
3.2 Símbolos no aparelho e na placa de características 120
3.3 Símbolos na embalagem . . . 121

4. Antes de iniciar a utilização deve... 122
4.1 Escopo de fornecimento 122
4.2 Remover a trava de transporte 122
4.3 Colocar o tabuleiro 122
4.4 Colocar e alinhar a balança . . 123

5. Utilização 124
5.1 Preparar a balança para ser operacional 124
Soltar/bloquear a régua de pesos cursores 124
Verificar a posição da régua de pesos cursores 124
Equilibrar a régua de pesos cursores 125
5.2 Pesar 126
Executar processo de pesagem 126
Tarar peso adicional 128

6. Preparação higiénica 128
6.1 Limpeza 129
6.2 Desinfeção 129
6.3 Esterilização 129

7. Controlo do funcionamento . . . 130

8. O que fazer quando...? 130

9. Manutenção/calibração 131
9.1 Informações relativas à manutenção (seca 725) 131
9.2 Informações relativas à manutenção e calibração (seca 745) 132

10. Dados técnicos 132
10.1 Dados técnicos gerais 132
10.2 Dados da técnica de pesagem 133

11. Eliminação 133

12. Garantia 134

13. Declaração de conformidade 134

1. DESCRIÇÃO DO APARELHO

1.1 Finalidade de utilização

A balança mecânica seca para lactentes é utilizada principalmente em hospitais, consultórios médicos e unidades estacionárias de cuidados de saúde, de acordo com as normas vigentes no país de utilização.

Esta balança serve tanto para determinar o peso à nascença como também para controlar o aumento de peso no processo de crescimento e apoia o médico responsável na criação de um diagnóstico ou na seleção da terapia.

Contudo, para elaborar um diagnóstico preciso, para além do registo do valor do peso, o médico tem de realizar exames mais objetivos e ter em conta os resultados dos mesmos.

1.2 Descrição do funcionamento

Numa balança mecânica, a determinação do peso realiza-se através de um sistema de alavancas de carga. Para a exibição do peso, o utilizador desloca dois pesos cursores sobre uma régua de pesos cursores, até que a régua fique equilibrada. O peso do paciente pode depois ser lido na posição dos pesos cursores.

Utilize a balança exclusivamente para os fins mencionados na secção “Finalidade de utilização”.

1.3 Qualificação do utilizador

O aparelho só pode ser operado por pessoal médico.

2. INFORMAÇÕES DE SEGURANÇA

2.1 Instruções de segurança neste manual de instruções de utilização

PERIGO!
Identifica uma situação de grande perigo fora do normal. A inobservância desta indicação resultará em ferimentos graves irreversíveis ou mesmo fatais.

AVISO!
Identifica uma situação de grande perigo fora do normal. A inobservância desta indicação pode resultar em ferimentos graves irreversíveis ou mesmo fatais.

CUIDADO!
Identifica uma situação de perigo. A inobservância desta indicação pode resultar em ferimentos ligeiros ou médios.

ATENÇÃO!
Identifica uma possível utilização errada do aparelho. A inobservância desta indicação pode resultar em danos no aparelho ou resultados de medição errados.

NOTA:
Contém informações adicionais relativas à utilização deste aparelho.

2.2 Instruções básicas de segurança

Manuseamento do aparelho

- Observe as indicações deste manual de instruções de utilização.
- Guarde cuidadosamente o manual de instruções de utilização. O manual de instruções de utilização faz parte integrante do aparelho e deve estar sempre disponível.

CUIDADO!
Perigo para o paciente, danos no aparelho
- Mande realizar periodicamente trabalhos de manutenção e recalibragens, tal como descrito na respetiva secção do manual de instruções de utilização do aparelho.

- Não são permitidas alterações técnicas no aparelho. O aparelho não contém partes para manutenção pelo utilizador. Os trabalhos de manutenção e reparação devem ser executados apenas por um seca serviço de pós-venda autorizado. Em www.seca.com encontra o serviço de pós-venda mais próximo de si. Em alternativa, envie um e-mail para service@seca.com.
- Utilize exclusivamente acessórios e peças sobressalentes originais seca. Caso contrário, a seca não garante o direito à garantia.

Eliminação do risco de infeção

AVISO!
Perigo de infeção

– Lave as mãos antes e depois de cada medição para evitar o risco de contaminações cruzadas e de infeções nosocomiais.
– Faça a preparação higiénica do aparelho em intervalos regulares, tal como descrito na respetiva secção deste documento.
– Certifique-se de que o paciente não tem nenhuma doença contagiosa.
– Certifique-se de que o paciente não tem nenhuma ferida aberta ou lesões cutâneas infecciosas que possam entrar em contacto com o aparelho.

Eliminação do risco de ferimentos

AVISO!
Ferimentos devido a queda

De uma forma geral, as balanças para lactentes são colocadas em superfícies de trabalho elevadas. Se o lactente cair da superfície de trabalho, poderão daí resultar ferimentos graves, irreversíveis ou mortais.

– Certifique-se de que o aparelho está fixo e nivelado.
– Ligue o cabo de ligação (se existente) de tal forma que o utilizador não possa tropeçar nele.
– Não deixe nunca um lactente sozinho sem vigilância.

Eliminação do risco de danos no aparelho

ATENÇÃO!

Danos do aparelho

- Não deixe cair o aparelho.
- Não exponha o aparelho a choques ou vibrações.
- Verifique o funcionamento em intervalos regulares, tal como descrito na respetiva secção deste documento. Não opere o aparelho se este não estiver a funcionar em condições ou se estiver danificado.
- Os produtos de limpeza agressivos podem danificar as superfícies do aparelho. Use sempre um pano macio, que pode humedecer com água de sabão suave.
- Utilize exclusivamente desinfetante adequado para superfícies sensíveis. Os desinfetantes adequados encontram-se à venda em lojas especializadas.

Uso dos resultados de medição

AVISO!

Perigo para o paciente

Este **não** é um aparelho de diagnóstico. O aparelho ajuda o médico assistente a elaborar o diagnóstico.

– Para criar um diagnóstico preciso e iniciar as terapias, além da utilização deste aparelho, é necessário fazer os exames pedidos pelo médico assistente e ter em conta os respetivos resultados.

– A responsabilidade pelos diagnósticos e pelas terapias derivadas deles é do médico assistente.

ATENÇÃO!

Resultados de medição inconsistentes

- Antes de guardar e de reutilizar os valores de medição determinados com este aparelho (p. ex. num software para PC seca ou num sistema de informação hospitalar), certifique-se da sua plausibilidade.
- Se os valores de medição tiverem sido transferidos para um software para PC seca ou para um sistema de informação hospitalar, antes da sua reutilização certifique-se de que são plausíveis e que correspondem ao paciente certo.

Manuseamento do material da embalagem

AVISO!

Perigo de asfixia

O material da embalagem da película de plástico (sacos) representa um perigo de asfixia.

– Guarde o material da embalagem fora do alcance das crianças.

– Se já não tiver o material original da embalagem, use apenas sacos de plástico com furos de segurança a fim de reduz o perigo de asfixia. Na medida do possível, utilize materiais recicláveis.

NOTA:

Guarde o material original da embalagem para utilização futura (p. ex. devolução para manutenção).

3. VISTA GERAL

3.1 Elementos de comando

seca 745/725:

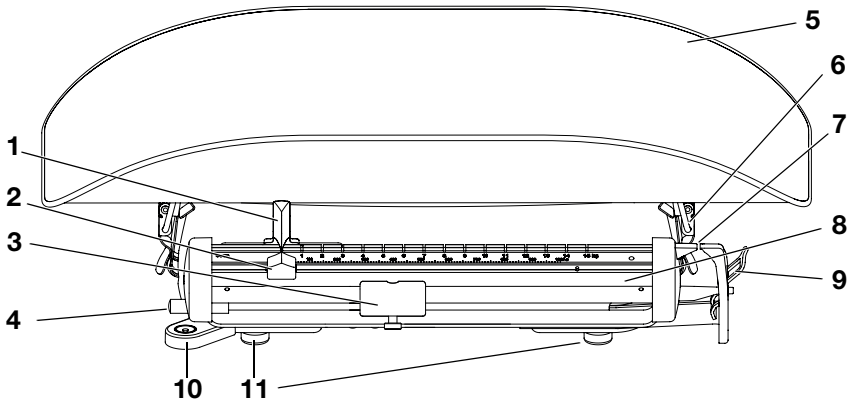

N.º	Elemento de comando	Função
1	Peso cursor grande	Pode ser deslocado para definir a indicação do peso aproximadamente • Puxar para a frente: soltar o peso cursor • Soltar: parar o peso cursor
2	Peso cursor pequeno	Pode ser deslocado para definir a indicação do peso exatamente
3	Peso de tara com parafuso serrilhado	Pode ser deslocado para equilibrar a régua de pesos cursores • Aquando da colocação em funcionamento e antes de cada processo de pesagem • Para equilibrar um peso adicional
4	Parafuso de taragem precisa	Pode ser ajustado para equilibrar com precisão a régua de pesos cursores • Aquando da colocação em funcionamento e antes de cada processo de pesagem • Para equilibrar um peso adicional
5	Tabuleiro	Superfície de colocação para lactentes
6	Alavancas de fecho	• 2 unidades • Servem para fixar o tabuleiro na caixa da balança
7	Indicador e contra-indicador	Indicam se a régua de pesos cursores se encontra equilibrada
8	Régua de pesos cursores com escala	Serve para ler o peso

N.º	Elemento de comando	Função
9	Alavanca de bloqueio	Serve para bloquear/soltar a régua de pesos cursores • Pressionar para baixo: bloquear • Levantar: soltar
10	Bolha de nível	Indica se o aparelho está na horizontal (modelos calibrados)
11	Pés do aparelho	• 4 unidades • Regulável, para alinhar a balança de forma precisa (modelos calibrados)

3.2 Símbolos no aparelho e na placa de características

Texto/Símbolo	Significado
	Nome e morada do fabricante, data de fabrico
REF	N.º do modelo
SN	Número de série, contínuo
GAL	Valor em m/s^2 (modelos calibrados) • Indica a aceleração da gravidade na Terra • Dependente da localização prevista
ProdID	Número de identificação do produto, contínuo
Approval Type	Tipo da homologação do tipo de construção
	Respeitar o manual de instruções de utilização
e	Valor em unidades de medida usado para classificação e calibração de uma balança (modelos calibrados)
d	Valor em unidades de medida que indica a diferença entre os valores de duas graduações vizinhas
T	Identifica a posição zero do peso de tara. Fica visível quando o peso de tara é deslocado para fora da posição zero.
	Balança da classe de precisão III conforme a diretiva 2014/31/UE

Texto/Símbolo	Significado
CE M18 0102 0123	O aparelho está em conformidade com as diretivas da UE. • **M**: Marca de conformidade segundo a diretiva 2014/31/UE relativa a instrumentos de pesagem de funcionamento não automático (modelos calibrados) • **18**: (Exemplo: 2018) Ano em que foi realizada a avaliação de conformidade e aposta a marcação CE (modelos calibrados) • **0102**: organismo notificado para metrologia (modelos calibrados) • **0123**: organismo notificado para dispositivos médicos

3.3 Símbolos na embalagem

	Proteger da humidade
	As setas apontam para a parte superior do produto Transportar e armazenar na posição vertical
	Quebrável Não deitar ao chão, nem deixar cair
	Temperaturas mín. e máx. para o transporte e o armazenamento
	Humidade do ar mín. e máx. para o transporte e o armazenamento
	Não estéril
	Não reutilizar
	Abrir a embalagem por aqui
	O material da embalagem é reciclável

4. ANTES DE INICIAR A UTILIZAÇÃO DEVE...

4.1 Escopo de fornecimento

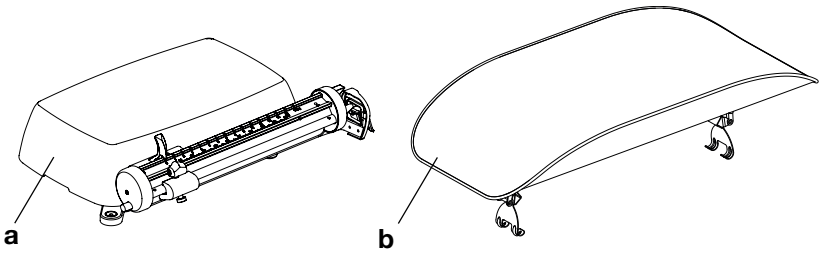

N.º	Componente	Unid.
a	Balança	1
b	Tabuleiro	1
-	Manual de instruções de utilização, não ilustrado	1

4.2 Remover a trava de transporte

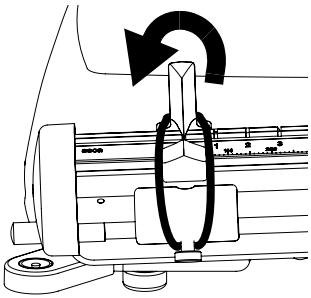

Os pesos cursores e o peso de tara são fixados através de uma trava de transporte (anel de borracha).

- Antes de utilizar a balança, remova a trava de transporte tal como representado na ilustração ao lado.

NOTA:
Guarde a trava de transporte para transportar posteriormente a balança.

4.3 Colocar o tabuleiro

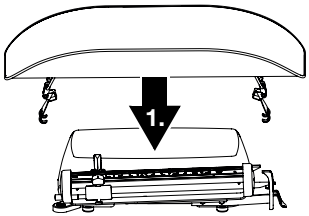

1. Coloque o tabuleiro no centro da balança.

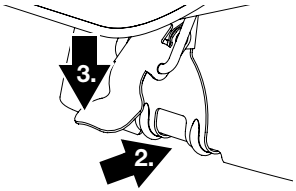

2. Certifique-se de que as alavancas de fecho do tabuleiro engatam nas aberturas da caixa.
3. Pressione a alavanca de fecho para baixo.
   O tabuleiro está fixo sobre a caixa.

4.4 Colocar e alinhar a balança

ATENÇÃO!

Medição errada devido a derivação de força

Se a balança for montada ou alinhada de modo incorreto, o peso não pode ser medido corretamente.

- Coloque a balança sobre uma superfície segura e plana.
- Não coloque a balança sobre apoios para mudança de fraldas ou toalhas.
- Coloque a balança de modo a que não entre em contacto com paredes ou outros objetos.

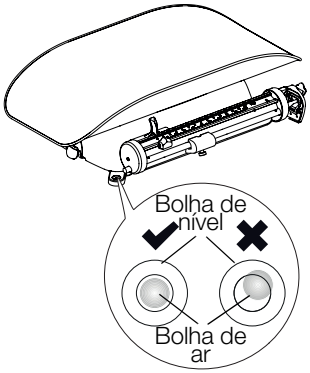

1. Coloque a balança sobre uma superfície segura e plana.
2. Modelos calibrados: Alinhe a balança por forma a que a bolha de ar se encontre exatamente no centro do nível, rodando os pés do aparelho.

NOTA:

Em modelos calibrados é possível alinhar a balança rodando os pés do aparelho.

5. UTILIZAÇÃO

5.1 Preparar a balança para ser operacional

Soltar/bloquear a régua de pesos cursores

A régua de pesos cursores tem de estar bloqueada quando o aparelho é transportado e quando se pretende colocar o tabuleiro sobre a caixa. Antes da pesagem, a régua de pesos cursores tem de ser solta.

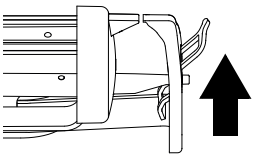

♦ Pressione a alavanca de bloqueio para cima.
A régua de pesos cursores está solta.

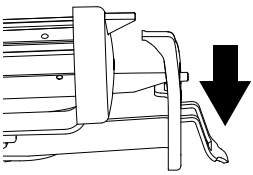

♦ Pressione a alavanca de bloqueio para baixo.
A régua de pesos cursores está bloqueada.

Verificar a posição da régua de pesos cursores

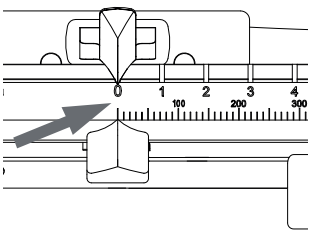

1. Certifique-se de que a régua de pesos cursores está solta (consultar secção anterior).
2. Certifique-se de que a balança está vazia.
3. Desloque ambos os pesos cursores para a posição "0".
4. Aguarde até a régua de pesos cursores deixar de oscilar.

ATENÇÃO!
Medição errada devido a derivação de força
Se tocar na balança, o peso não é medido corretamente.
– Certifique-se de que não entra em contacto com a balança, enquanto a régua de pesos cursores oscilar.

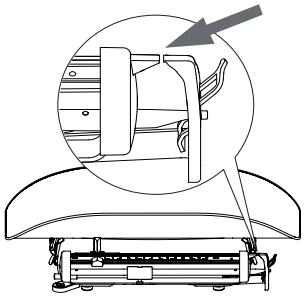

5. Verifique se a régua de pesos cursores está equilibrada.
   O indicador e o contra-indicador têm de estar exatamente à mesma altura.
6. Se o indicador e o contra-indicador não se encontrarem exatamente à mesma altura, equilibre a régua de pesos cursores tal como descrito na seguinte secção.

Equilibrar a régua de pesos cursores

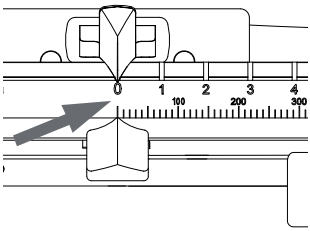

1. Assegure-se de que ambos os pesos cursores se encontram na posição “0”.

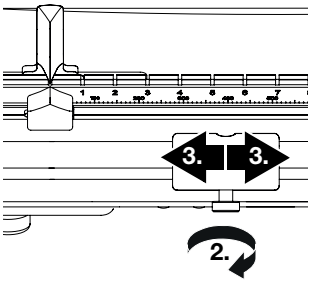

2. Solte o parafuso serrilhado no peso de tara.
3. Desloque o peso de tara para equilibrar a régua de pesos cursores.
4. Aguarde até a régua de pesos cursores deixar de oscilar.

ATENÇÃO!
Medição errada devido a derivação de força
Se tocar na balança, o peso não é medido corretamente.
– Certifique-se de que não entra em contacto com a balança, enquanto a régua de pesos cursores oscilar.

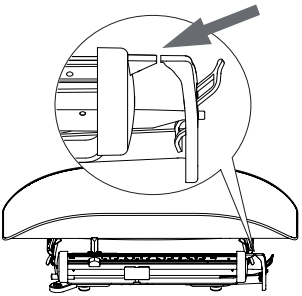

5. Verifique se a régua de pesos cursores está equilibrada.
   O indicador e o contra-indicador devem encontrar-se exata ou aproximadamente à mesma altura.
6. Se necessário, repita o passo 3.

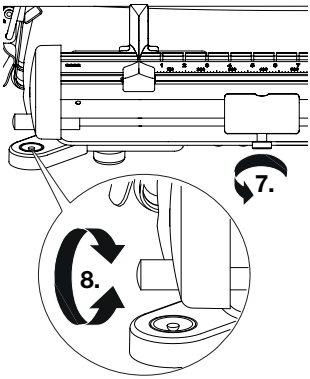

7. Fixe o peso de tara com o parafuso serrilhado.
8. Rode o parafuso de taragem precisa até que o indicador e o contra-indicador fiquem frente a frente.
   A balança está operacional.

5.2 Pesar

CUIDADO!
Risco de queda, utilização incorreta
Para evitar quedas da balança e uma utilização incorreta, certifique-se, antes de cada utilização, de que a balança está operacional.

- Assegure-se de que o tabuleiro está fixado corretamente (ver “Colocar o tabuleiro” na página 122).
- Realize um controlo de funcionamento (ver “Controlo do funcionamento” na página 130).
- Verifique se a régua de pesos cursores se encontra equilibrada (ver “Verificar a posição da régua de pesos cursores” na página 124).

Executar processo de pesagem

1. Certifique-se de que a alavanca de bloqueio da régua de pesos cursores está solta (ver “Soltar/bloquear a régua de pesos cursores” na página 124).
2. Coloque o lactente sobre o tabuleiro.

AVISO!
Ferimentos devido a queda
De uma forma geral, as balanças para lactentes são colocadas em superfícies de trabalho elevadas. Se o lactente cair da superfície de trabalho, poderão daí resultar ferimentos graves, irreversíveis ou mortais.

- Certifique-se de que o aparelho está fixo e nivelado.
- Ligue o cabo de ligação (se existente) de tal forma que o utilizador não possa tropeçar nele.
- Não deixe nunca um lactente sozinho sem vigilância.

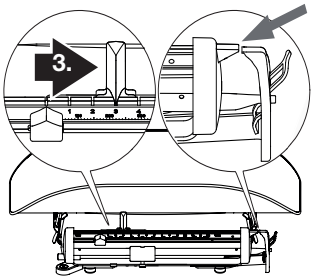

3. Desloque o peso cursor grande até que a régua de pesos cursores esteja aproximadamente equilibrada.
   O indicador e o contra-indicador devem encontrar-se aproximadamente à mesma altura.
4. Aguarde até a régua de pesos cursores deixar de oscilar.

ATENÇÃO!
Medição errada devido a derivação de força
Se tocar na balança, o peso não é medido corretamente.

- Certifique-se de que não entra em contacto com a balança, enquanto a régua de pesos cursores oscilar.

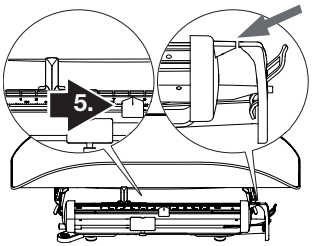

5. Desloque o peso cursor pequeno até que a régua de pesos cursores esteja exatamente equilibrada. O indicador e o contra-indicador devem encontrar-se exatamente à mesma altura.
6. Aguarde até a régua de pesos cursores deixar de oscilar.

ATENÇÃO!
Medição errada devido a derivação de força
Se tocar na balança, o peso não é medido corretamente.

- Certifique-se de que não entra em contacto com a balança, enquanto a régua de pesos cursores oscilar.

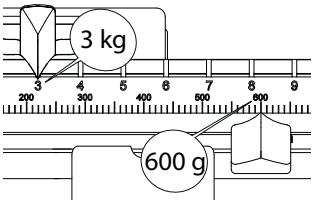

7. Leia o peso do lactente:
   - Leia o número de quilogramas no peso cursor grande (aqui: 3 kg = 3000 g)
   - Leia o número de gramas no peso cursor pequeno (aqui: 600 g)
   - Adicione ambos os valores (aqui: 3600 g)

Tarar peso adicional

Com o peso de tara, poderá compensar pesos adicionais (por ex. uma toalha ou um apoio) até 2500 g. O peso adicional não é considerado no resultado da pesagem.

ATENÇÃO!
Medição errada devido a derivação de força
Quando um peso adicional, p. ex. uma toalha grande, toca na superfície sobre a qual está a balança, o peso não é medido corretamente.
- Certifique-se de que os pesos adicionais se encontram unicamente sobre o tabuleiro da balança.

1. Coloque o peso adicional sobre o tabuleiro.
2. Equilibre a régua de pesos cursores (ver secção “Equilibrar a régua de pesos cursores” na página 125).
3. Efetue o processo de pesagem (ver “Executar processo de pesagem” a partir da página 126).

6. PREPARAÇÃO HIGIÉNICA

ATENÇÃO!
Danos no aparelho
Produtos de limpeza e desinfetantes inadequados podem danificar as superfícies sensíveis do aparelho.
- Utilize exclusivamente desinfetantes sem álcool e sem cloro, explicitamente indicados para vidro acrílico e para outras superfícies sensíveis (substância ativa: por ex. compostos de amónio quaternário).
- Não utilize álcool ou benzina.
- Utilize exclusivamente desinfetante adequado para superfícies sensíveis. Os desinfetantes adequados encontram-se à venda em lojas especializadas.

6.1 Limpeza

♦ Em caso de necessidade, limpe as superfícies do aparelho com um pano macio humedecido com água de sabão suave.

6.2 Desinfeção

1. Certifique-se de que o seu desinfetante é indicado para vidro acrílico e superfícies sensíveis.
2. Observe o manual de instruções de utilização do desinfetante.
3. Desinfete o aparelho em intervalos regulares utilizando um pano macio humedecido com um desinfetante adequado.
4. Observe os seguintes prazos:

Prazo	Componente
Antes de cada medição	Tabuleiro
Depois de cada medição	Tabuleiro
Se necessário:	Elementos de visualização, de comando, caixa

6.3 Esterilização

Não é permitida a esterilização do aparelho.

7. CONTROLO DO FUNCIONAMENTO

♦ Antes de cada utilização efetue um controlo do funcionamento.

Fazem parte de um controlo do funcionamento completo:

- Exame visual para deteção de danos mecânicos
- Verificação do alinhamento do aparelho
- Controlo visual e verificação do funcionamento dos elementos de indicação
- Verificação do funcionamento de todos os elementos de comando apresentados no capítulo “Vista geral”
- Verificação do funcionamento dos acessórios opcionais

Se detetar anomalias ou desvios durante o controlo de funcionamento, tente primeiro corrigir o erro com a ajuda do capítulo “O que fazer quando...?” neste documento.

CUIDADO!
Danos pessoais
Se, durante o controlo de funcionamento, detetar anomalias ou desvios que não podem ser corrigidos com a ajuda do capítulo “O que fazer quando...?” deste documento, não deve utilizar o aparelho.

– Mande reparar o aparelho pelo serviço de assistência técnica da seca ou por um serviço de pós-venda autorizado.

– Tenha em atenção a secção “Manutenção/ Calibração” neste documento.

8. O QUE FAZER QUANDO...?

Falha	Causa/Eliminação
... a régua de pesos cursores não se move com a carga da balança?	A balança não está operacional - Remover a trava de transporte (anel de borracha) - Soltar a alavanca de bloqueio

Falha	Causa/Eliminação
... a balança não indica qualquer valor de peso plausível?	A balança não está alinhada corretamente - Alinhar a balança, ver 4.4 A régua de pesos cursores não foi equilibrada antes do processo de pesagem - Equilibrar a régua de pesos cursores, ver 5.1 Derivação de força, a balança toca numa parede ou a caixa está colocada, por exemplo, sobre uma toalha. - Aumentar a distância em relação à parede - Colocar a balança de forma a que apenas os pés do aparelho tenham contacto com a superfície de apoio Derivação de força, um peso adicional (por exemplo, uma toalha) toca na superfície sobre a qual está colocada a balança - Certificar-se de que os pesos adicionais só estão colocados sobre o tabuleiro

9. MANUTENÇÃO/CALIBRAÇÃO

9.1 Informações relativas à manutenção (seca 725)

É necessário montar corretamente o produto e efetuar uma manutenção regular. Consoante a frequência de utilização, recomendamos que o produto seja revisto em intervalos de 3 a 5 anos.

ATENÇÃO!
Erros de medição devido a uma manutenção incorreta

– Os trabalhos de manutenção e reparação devem ser executados apenas pelo serviço técnico da seca ou por um serviço de pós-venda autorizado.

– Em www.seca.com encontra o serviço de pós-venda mais próximo de si. Em alternativa, envie um e-mail para service@seca.com.

9.2 Informações relativas à manutenção e calibração (seca 745)

Antes de proceder à calibração do aparelho, recomendamos que mande efetuar uma manutenção.

ATENÇÃO!
Erros de medição devido a uma manutenção incorreta

– Os trabalhos de manutenção e reparação devem ser executados apenas por um serviço de pós-venda autorizado.

– Em www.seca.com encontra o serviço de pós-venda mais próximo de si. Em alternativa, envie um e-mail para service@seca.com.

As disposições legais nacionais relativas a uma calibração devem ser aplicadas por pessoal autorizado.

Também é necessária uma calibração sempre que uma ou várias marcas de segurança estiverem danificadas.

10. DADOS TÉCNICOS

10.1 Dados técnicos gerais

Dados técnicos gerais seca 745/725	
Dimensões • Largura • Altura • Profundidade	 555 mm 185 mm 320 mm
Peso próprio	aprox. 6 kg
Condições ambientais de funcionamento • Temperatura • Pressão atmosférica • Humidade do ar	 +10 °C a +40 °C (50 °F a 104 °F) 700 - 1060 hPa 30 % - 80 % sem condensação
Condições ambientais de armazenamento • Temperatura • Pressão atmosférica • Humidade do ar	 -10 °C a +65 °C (14 °F a 149 °F) 700 - 1060 hPa 0 % - 95 % sem condensação

Dados técnicos gerais seca 745/725	
Condições ambientais de transporte • Temperatura • Pressão atmosférica • Humidade do ar	 -10 °C a +65 °C (14 °F a 149 °F) 700 - 1060 hPa 0 % - 95 % sem condensação
Dispositivo médico segundo a Diretiva 93/42/CEE	Classe I com função de medição

10.2 Dados da técnica de pesagem

Dados da técnica de pesagem seca 745	
Calibração segundo a Diretiva 2014/31/UE	Classe III
Carga máxima	16 kg
Carga mínima	0,2 kg
Divisão (e)	10 g
Gama de taragem	máx. 2,5 kg
Exatidão aquando da primeira calibração: • até 5 kg • acima de 5 kg	 ±5 g ±10 g

Dados da técnica de pesagem seca 725	
Carga máxima	16 kg
Divisão (d)	5 g
Gama de taragem	máx. 2,5 kg
Precisão • até 4 kg • 4 kg até 16 kg	 ±10 g ±0,25 %

11. ELIMINAÇÃO

Este aparelho é composto por matérias-primas de alta qualidade que podem ser reutilizadas. Elimine este aparelho de acordo com as leis e os regulamentos locais aplicáveis no seu país.

12. GARANTIA

Para falhas originadas por defeito de material ou de fabrico, o direito à garantia aplica-se por um período de dois anos após o fornecimento. Todas as partes móveis, como p. ex. pilhas, cabo, alimentadores, acumuladores, etc. estão excluídas da garantia. Todas as falhas abrangidas pela garantia serão eliminadas sem qualquer custo para o cliente, mediante a apresentação da factura de compra. Outras reivindicações não serão levadas em consideração. Os custos de transporte ficam a cargo do cliente se o aparelho se encontrar noutro local que não a morada do cliente. Em caso de danos durante o transporte, o direito à garantia só se aplicará se tiver sido utilizada a embalagem original completa para o transporte, e se a balança tiver sido acomodada e fixada convenientemente dentro da mesma. Por esse motivo, guarde todas as partes da embalagem.

O direito à garantia é anulado se o aparelho tiver sido aberto por pessoas sem autorização expressa da seca.

Para os clientes que se encontram no estrangeiro, pedimos que no caso de reivindicação do direito à garantia se dirija ao vendedor do respectivo país.

Em caso de reivindicação do direito à garantia, pedimos que se dirija à sua filial seca ou ao distribuidor onde você adquiriu o produto.

13. DECLARAÇÃO DE CONFORMIDADE

CE

Pela presente, seca gmbh & co. kg declara que o produto está em conformidade com as diretivas europeias aplicáveis. A declaração de conformidade integral encontra-se em: www.seca.com.