seca 745
seca 725

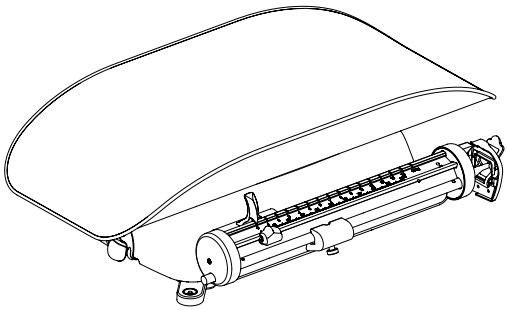

seca®
Precision for health

(D) **Gebrauchsanleitung und Garantieerklärung 3**

(GB) **Instruction manual and guarantee 27**

(FR) **Mode d'emploi et garantie. 47**

(IT) **Manuale di istruzioni e garanzia 69**

(ES) **Manual de instrucciones y garantia 91**

(P) **Instruções de utilização e declaração de garantia 113**

(PL) **Instrukcja obsługi i gwarancja 135**

INDICE

1. Descrizione dell'apparecchio . . 70
1.1 Destinazione d'uso 70
1.2 Descrizione del funzionamento 70
1.3 Qualifica dell'utilizzatore 70
2. Informazioni sulla sicurezza . . . 71
2.1 Indicazioni per la sicurezza utilizzate nelle presenti istruzioni per l'uso 71
2.2 Indicazioni basilari per la sicurezza 71
Utilizzo dell'apparecchio 71
Come evitare infezioni 72
Come evitare lesioni 72
Come evitare danni all'apparecchio 73
Utilizzo dei risultati delle misurazioni 73
Utilizzo del materiale di imballaggio 74
3. Panoramica 75
3.1 Elementi di comando 75
3.2 Indicazioni sull'apparecchio e sulla targhetta del modello . . . 76
3.3 Indicazioni sull'imballaggio . . . 77
4. Prima di cominciare veramente... 78
4.1 Dotazione 78
4.2 Rimozione del fermo di trasporto 78
4.3 Montaggio della conca 78
4.4 Posizionamento e orientamento della bilancia 79
5. Utilizzo 80
5.1 Preparazione della bilancia . . . 80
Sblocco/arresto dell'asta dei pesi scorrevoli 80
Controllo della posizione dell'asta dei pesi scorrevoli . . . 80
Portare l'asta dei pesi scorrevoli in posizione di equilibrio 81
5.2 Pesatura 82
Pesatura 82
Taratura del peso supplementare 84
6. Trattamento igienico 84
6.1 Pulizia 85
6.2 Disinfezione 85
6.3 Sterilizzazione 85
7. Controllo del funzionamento . . . 85
8. Cosa fare, se... 86
9. Manutenzione/verifica metrologica 87
9.1 Informazioni sulla manutenzione (seca 725) 87
9.2 Informazioni su manutenzione e taratura (seca 745) 87
10. Dati tecnici 88
10.1 Dati tecnici generali 88
10.2 Dati di pesatura tecnici 88
11. Smaltimento 89
12. Garanzia 89
13. Dichiarazione di conformità . . . 90

1. DESCRIZIONE DELL'APPARECCHIO

1.1 Destinazione d'uso

La bilancia meccanica per neonati seca viene impiegata principalmente negli ospedali, in ambulatori medici e in istituzioni di cura con ricovero in conformità alle norme nazionali.

La bilancia serve per rilevare il peso alla nascita e per verificare l'aumento di peso durante la crescita. Aiuta inoltre il medico curante a formulare una diagnosi o a prendere una decisione sulla terapia.

Per formulare una diagnosi corretta, oltre alla rilevazione del peso, il medico deve prescrivere ulteriori accertamenti mirati e tenere in considerazione i loro risultati.

1.2 Descrizione del funzionamento

Nelle bilance meccaniche la rilevazione del peso avviene mediante un sistema con leva di carico. Per visualizzare il peso l'utilizzatore deve spostare due pesi scorrevoli sull'apposita asta fino a portarla in posizione di equilibrio. Il peso del paziente può quindi essere letto in base alla posizione dei pesi scorrevoli.

Utilizzare la bilancia esclusivamente per gli scopi indicati nel paragrafo “Destinazione d'uso”.

1.3 Qualifica dell'utilizzatore

L'apparecchio deve essere utilizzato esclusivamente da personale medico.

2. INFORMAZIONI SULLA SICUREZZA

2.1 Indicazioni per la sicurezza utilizzate nelle presenti istruzioni per l'uso

PERICOLO!
Indica una situazione di estremo pericolo. La mancata osservanza di questa indicazione comporta lesioni gravi irreversibili o mortali.

AVVERTENZA!
Indica una situazione di estremo pericolo. La mancata osservanza di questa indicazione può causare lesioni gravi irreversibili o mortali.

CAUTELA!
Indica una situazione di pericolo. La mancata osservanza di questa indicazione può causare lesioni da entità leggera a media.

ATTENZIONE!
Indica un possibile utilizzo errato dell'apparecchio. La mancata osservanza di questa indicazione può causare danni all'apparecchio o risultati di misura errati.

INDICAZIONE:
contiene informazioni aggiuntive relative all'utilizzo dell'apparecchio.

2.2 Indicazioni basilari per la sicurezza

Utilizzo dell'apparecchio

- Rispettare le indicazioni contenute in queste istruzioni per l'uso.
- Conservare con cura le presenti istruzioni per l'uso. Le istruzioni per l'uso sono parte integrante dell'apparecchio e devono essere sempre disponibili.

CAUTELA
Pericolo di lesioni al paziente e di danni all'apparecchio
- Fare eseguire interventi di manutenzione e di ritaratura a intervalli regolari, come descritto nel corrispondente paragrafo delle istruzioni per l'uso dell'apparecchio.

- Non è ammesso apportare modifiche tecniche all'apparecchio. L'apparecchio non contiene componenti che possono essere riparati dall'utilizzatore. Fare eseguire i lavori di manutenzione e di riparazione solo da partner di seca assistenza autorizzati. Il partner di assistenza più vicino è reperibile su www.seca.com oppure inviando una e-mail all'indirizzo service@seca.com.
- Utilizzare esclusivamente accessori e ricambi originali seca. In caso contrario, seca non fornisce alcuna garanzia.

Come evitare infezioni

AVVERTENZA!
Pericolo di infezioni

– Lavarsi le mani prima e dopo ogni misurazione per evitare il rischio di contaminazioni crociate e ridurre le infezioni nosocomiali.
– Sottoporre regolarmente l'apparecchio a trattamento igienico, come descritto nel corrispondente paragrafo di questo documento.
– Assicurarsi che il paziente non abbia alcuna malattia infettiva.
– Assicurarsi che il paziente non abbia ferite aperte o alterazioni cutanee infettive che potrebbero entrare in contatto con l'apparecchio.

Come evitare lesioni

AVVERTENZA!
Lesioni a seguito di caduta

Le bilance per neonati vengono posizionate per lo più su piani di lavoro rialzati. Cadendo dal piano di lavoro, il neonato può riportare lesioni gravi, irreversibili o mortali.

– Assicurarsi che l'apparecchio sia collocato su un fondo solido e piano.
– Posare i cavi di collegamento (se presente) in modo che l'utilizzatore non possa inciamparvi.
– Non lasciare mai il neonato incustodito.

Come evitare danni all'apparecchio

ATTENZIONE!

Danni all'apparecchio

- Non fare cadere l'apparecchio.
- Non esporre l'apparecchio a forti urti o vibrazioni.
- Effettuare a intervalli regolari un controllo del funzionamento, come descritto nel corrispondente paragrafo di questo documento. Non utilizzare l'apparecchio se non funziona correttamente o è danneggiato.
- Detergenti aggressivi possono danneggiare le superfici. Utilizzare soltanto un panno morbido, eventualmente inumidito con acqua e sapone delicato.
- Utilizzare esclusivamente disinfettanti per superfici delicate acquistabili presso i rivenditori specializzati.

Utilizzo dei risultati delle misurazioni

AVVERTENZA!

Pericolo di lesioni al paziente

Questo apparecchio **non** è un apparecchio diagnostico. L'apparecchio aiuta il medico curante a formulare una diagnosi.

– Per formulare una diagnosi corretta e prendere una decisione sulla terapia, il medico curante deve prescrivere ulteriori accertamenti mirati e tenere in considerazione i loro risultati.

– La responsabilità della diagnosi e delle terapie conseguenti è del medico curante.

ATTENZIONE!

Valori di misura non plausibili

- Prima di salvare e riutilizzare i valori di misura rilevati con l'apparecchio (ad es. in un software PC seca o in un sistema informatico ospedaliero), assicurarsi che i valori di misura siano plausibili.
- Prima di trasmettere e riutilizzare i valori di misura a un software PC seca o a un sistema informatico ospedaliero, assicurarsi che i valori di misura siano plausibili e siano assegnati al paziente corretto.

Utilizzo del materiale di imballaggio

AVVERTENZA!

Pericolo di soffocamento

Il materiale di imballaggio costituito da pellicole in plastica (borse) rappresenta un pericolo di soffocamento.

– Conservare il materiale di imballaggio fuori dalla portata dei bambini.

– Se il materiale di imballaggio originale non è più disponibile, utilizzare esclusivamente borse in plastica perforate, per ridurre il pericolo di soffocamento. Utilizzare se possibile materiali riciclabili.

INDICAZIONE:

conservare il materiale di imballaggio originale per l'utilizzo successivo (ad es. resa per la manutenzione).

3. PANORAMICA

3.1 Elementi di comando

seca 745/725:

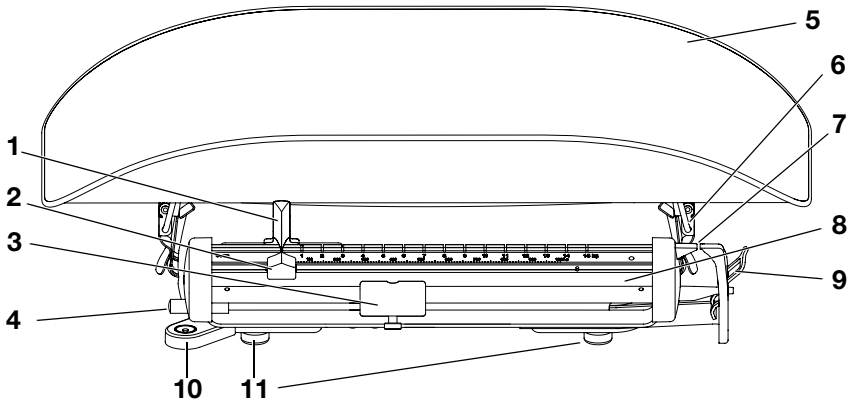

N.	Elemento di comando	Funzione
1	Peso scorrevole grande	Può essere spostato per regolare approssimativamente l'indicazione del peso • Spostamento in avanti: il peso scorrevole viene sbloccato • Rilascio: il peso scorrevole viene bloccato
2	Peso scorrevole piccolo	Può essere spostato per regolare più accuratamente l'indicazione del peso
3	Peso di taratura con vite a testa zigrinata	Può essere spostato per portare in equilibrio l'asta dei pesi scorrevoli • Alla messa in servizio e prima di ogni pesatura • Per la compensazione di un peso supplementare
4	Vite di taratura fine	Può essere spostata per portare in perfetto equilibrio l'asta dei pesi scorrevoli • Alla messa in servizio e prima di ogni pesatura • Per la compensazione di un peso supplementare
5	Conca	Superficie di appoggio del neonato
6	Leva di chiusura	• 2 pezzi • Servono per bloccare la conca sull'alloggiamento della bilancia
7	Indicatore e controindicatore	Indicano se l'asta dei pesi scorrevoli è in posizione di equilibrio

N.	Elemento di comando	Funzione
8	Asta dei pesi scorrevoli con scala	Serve a leggere il peso
9	Leva di arresto	Serve per arrestare/sbloccare l'asta dei pesi scorrevoli • Premendo verso il basso: arresto • Sollevando: sblocco
10	Livella	Indica se l'apparecchio è orizzontale (modelli tarati)
11	Piedini	• 4 pezzi • Regolabili, per orientare correttamente la bilancia (modelli tarati)

3.2 Indicazioni sull'apparecchio e sulla targhetta del modello

Testo/Simbolo	Significato
	Nome e indirizzo del produttore, data di produzione
REF	Numero modello
SN	Numero di serie, progressivo
GAL	Valore in m/s^2 (modelli tarati) • Indica l'accelerazione di gravità sulla terra • Varia a seconda del luogo
ProdID	Numero di identificazione prodotto, progressivo
Approval Type	Certificato di approvazione del tipo
	Rispettare le istruzioni per l'uso
e	Valore in unità di massa, utilizzato per la classificazione e la taratura delle bilance (modelli tarati)
d	Valore in unità di massa corrispondente alla differenza tra i valori di due lineette di gradazione vicine
T	Indica la posizione neutra del peso di taratura. Visibile quando il peso di taratura viene spostato dalla posizione neutra.
	Bilancia di categoria di taratura III conforme alla direttiva 2014/31/UE

Testo/Simbolo	Significato
CE M18 0102 0123	L'apparecchio è conforme alle direttive UE. • **M**: Marchio di conformità alla direttiva 2014/31/UE sugli strumenti per pesare a funzionamento non automatico (modelli tarati) • **18**: (Esempio: 2018), anno in cui è stata eseguita la valutazione di conformità e apportata la marcatura CE (modelli tarati) • **0102**: ente notificato metrologia (modelli tarati) • **0123**: ente notificato prodotti medicali

3.3 Indicazioni sull'imballaggio

	Proteggere dall'umidità
	Frecce indicanti il lato superiore del prodotto Trasportare e conservare in posizione diritta
	Fragile Non lanciare o fare cadere
	Temperatura min. e max. ammessa per il trasporto e lo stoccaggio
	Umidità dell'aria min. e max. ammessa per il trasporto e lo stoccaggio
	Non sterile
	Non riutilizzare
	Aprire qui la confezione
	Il materiale di imballaggio può essere conferito a un programma di riciclaggio

4. PRIMA DI COMINCIARE VERAMENTE...

4.1 Dotazione

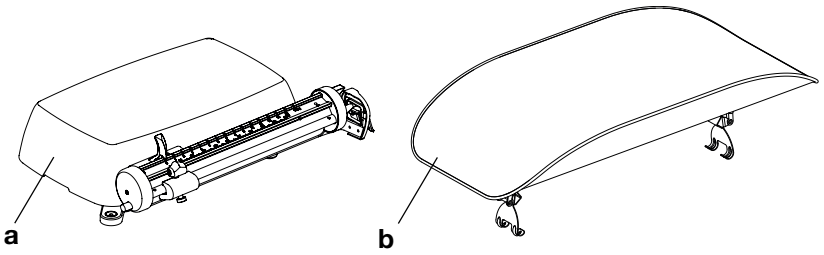

N.	Componente	Pz.
a	Bilancia	1
b	Conca	1
-	Istruzioni per l'uso, senza figura	1

4.2 Rimozione del fermo di trasporto

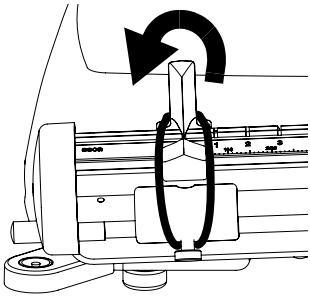

I pesi scorrevoli e il peso di taratura sono fissati mediante un fermo di trasporto (anello in gomma).

- Prima di utilizzare la bilancia rimuovere il fermo di trasporto come illustrato nella figura a lato.

INDICAZIONE:
conservare il fermo di trasporto per successivi trasporti della bilancia.

4.3 Montaggio della conca

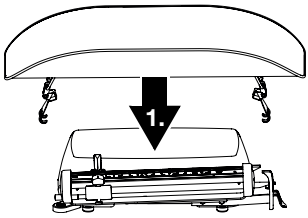

1. Montare la conca sul centro della bilancia.

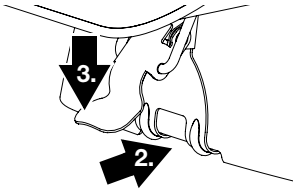

2. Assicurarsi che la leva di chiusura della conca si innesti nelle cavità dell'alloggiamento.
3. Premere la leva di chiusura verso il basso.
   La conca è fissata sull'alloggiamento.

4.4 Posizionamento e orientamento della bilancia

ATTENZIONE!
Misurazione errata a seguito di accoppiamento
Se la bilancia viene installata o orientata in modo errato il peso non viene misurato correttamente.

- Posizionare la bilancia su un fondo solido e piano.
- Non posizionare la bilancia su teli igienici per cambio pannolino o asciugamani.
- Posizionare la bilancia in modo che non sia a contatto con pareti o altri oggetti.

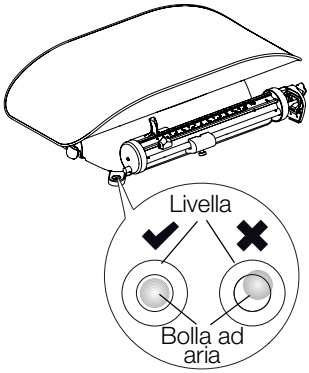

1. Posizionare la bilancia su un fondo solido e piano.
2. Modelli tarati: ruotando i piedini, orientare la bilancia in modo che la bolla d'aria si trovi esattamente al centro della livella.

INDICAZIONE:
nei modelli tarati la bilancia può essere orientata ruotando i piedini.

5. UTILIZZO

5.1 Preparazione della bilancia

Sblocco/arresto dell'asta dei pesi scorrevoli

L'asta dei pesi scorrevoli deve essere bloccata durante il trasporto dell'apparecchio e il montaggio della conca sull'alloggiamento. Prima della pesata sbloccare l'asta dei pesi scorrevoli.

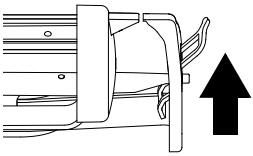

♦ Premere la leva di arresto verso l'alto.
L'asta dei pesi scorrevoli è sbloccata.

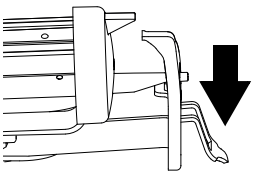

♦ Premere la leva di arresto verso il basso.
L'asta dei pesi scorrevoli è bloccata.

Controllo della posizione dell'asta dei pesi scorrevoli

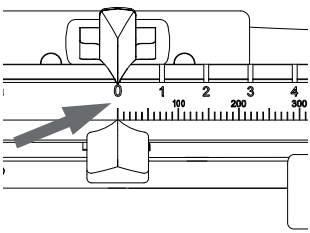

1. Accertarsi che l'asta dei pesi scorrevoli sia sbloccata (ved. paragrafo precedente).
2. Accertarsi che la bilancia non sia carica.
3. Spingere entrambi i pesi scorrevoli in posizione “0”.
4. Attendere fino a che l'asta dei pesi scorrevoli termina di oscillare.

ATTENZIONE!
Misurazione errata a seguito di accoppiamento
Se si tocca la bilancia, il peso non sarà misurato correttamente.
– Accertarsi di non toccare la bilancia mentre l'asta dei pesi scorrevoli sta oscillando.

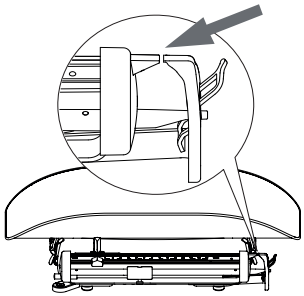

5. Controllare che l'asta dei pesi scorrevoli sia in equilibrio.
   L'indicatore e il controindicatore devono essere esattamente alla stessa altezza.
6. Se indicatore e controindicatore non sono esattamente alla stessa altezza, portare l'asta dei pesi scorrevoli nella posizione di equilibrio come descritto nel paragrafo successivo.

Portare l'asta dei pesi scorrevoli in posizione di equilibrio

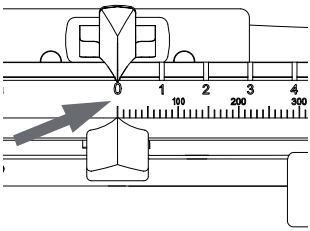

1. Accertarsi che entrambi i pesi scorrevoli siano in posizione “0”.

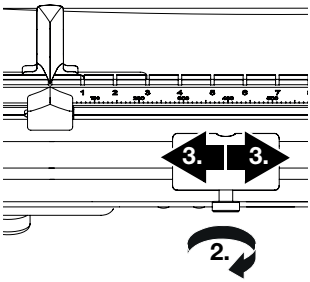

2. Allentare la vite a testa zigrinata sul peso di taratura.
3. Spostare il peso di taratura per portare in equilibrio l'asta dei pesi scorrevoli.
4. Attendere fino a che l'asta dei pesi scorrevoli termina di oscillare.

ATTENZIONE!

Misurazione errata a seguito di accoppiamento

Se si tocca la bilancia, il peso non sarà misurato correttamente.

– Accertarsi di non toccare la bilancia mentre l'asta dei pesi scorrevoli sta oscillando.

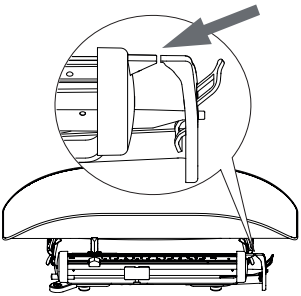

5. Controllare che l'asta dei pesi scorrevoli sia in equilibrio.
   Indicatore e controindicatore devono essere esattamente o quasi alla stessa altezza.
6. Ripetere il passo 3 se necessario.

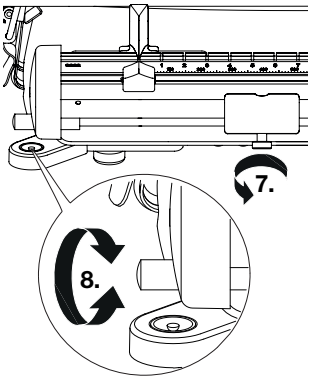

7. Fissare il peso di taratura con la vite a testa zigrinata.
8. Ruotare la vite di taratura fine fino a quando l'indicatore e il controindicatore sono esattamente l'uno di fronte all'altro.
   La bilancia è pronta all'uso.

5.2 Pesatura

CAUTELA!
Pericolo di caduto, utilizzi errati
Per evitare cadute e utilizzi errati della bilancia, prima di ogni utilizzo accertarsi che la bilancia sia pronta all'uso.

- Assicurarsi che la conca sia fissata correttamente (ved. “Montaggio della conca” a pagina 78).
- Eseguire un controllo di funzionamento (ved. “Controllo del funzionamento” a pagina 85).
- Controllare che l'asta dei pesi scorrevoli si trovi in posizione di equilibrio (ved. “Controllo della posizione dell'asta dei pesi scorrevoli” a pagina 80).

Pesatura

1. Accertarsi che la leva di arresto dell'asta dei pesi scorrevoli sia sbloccata (ved. “Sblocco/arresto dell'asta dei pesi scorrevoli” a pagina 80).

2. Poggiare il neonato nella conca.

AVVERTENZA!
Lesioni a seguito di caduta
Le bilance per neonati vengono posizionate per lo più su piani di lavoro rialzati. Cadendo dal piano di lavoro, il neonato può riportare lesioni gravi, irreversibili o mortali.
- Assicurarsi che l'apparecchio sia collocato su un fondo solido e piano.
- Posare i cavi di collegamento (se presente) in modo che l'utilizzatore non possa inciamparvi.
- Non lasciare mai il neonato incustodito.

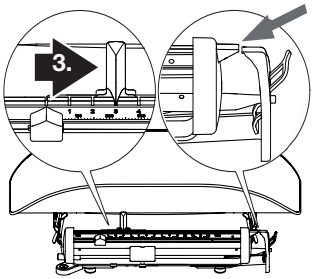

3. Spostare il peso scorrevole grande fino a quando l'asta dei pesi scorrevoli è quasi in equilibrio.
   Indicatore e controindicatore devono essere quasi alla stessa altezza.
4. Attendere fino a che l'asta dei pesi scorrevoli termina di oscillare.

ATTENZIONE!
Misurazione errata a seguito di accoppiamento
Se si tocca la bilancia, il peso non sarà misurato correttamente.
- Accertarsi di non toccare la bilancia mentre l'asta dei pesi scorrevoli sta oscillando.

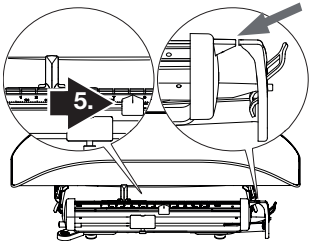

5. Spostare il peso scorrevole piccolo fino a quando l'asta dei pesi scorrevoli è perfettamente in equilibrio.
   Indicatore e controindicatore devono essere esattamente alla stessa altezza.
6. Attendere fino a che l'asta dei pesi scorrevoli termina di oscillare.

ATTENZIONE!
Misurazione errata a seguito di accoppiamento
Se si tocca la bilancia, il peso non sarà misurato correttamente.
- Accertarsi di non toccare la bilancia mentre l'asta dei pesi scorrevoli sta oscillando.

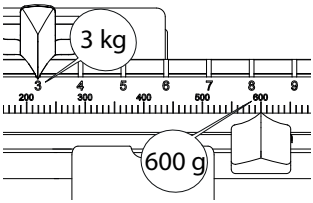

7. Leggere il peso del neonato:
   - leggere il numero dei chili in corrispondenza della posizione del peso scorrevole grande (qui: 3 kg = 3.000 g)
   - leggere il numero dei grammi in corrispondenza della posizione del peso scorrevole piccolo (qui: 600 g)
   - sommare i due valori (qui: 3.600 g)

Taratura del peso supplementare

Con il peso di taratura è possibile compensare pesi supplementari (ad es. un asciugamano o un supporto) fino a massimo 2500 g. Il peso supplementare non influenza così il risultato di pesatura.

ATTENZIONE!

Misurazione errata a seguito di accoppiamento

Se un peso supplementare, ad es. un asciugamano grande, tocca la superficie sulla quale poggia la bilancia, il peso non viene misurato correttamente.

- Accertarsi che i pesi supplementari si trovino esclusivamente sulla conca della bilancia.

1. Poggiare il peso supplementare nella conca.
2. Portare l'asta dei pesi scorrevoli in posizione di equilibrio (ved. paragrafo “Portare l'asta dei pesi scorrevoli in posizione di equilibrio” a pagina 81).
3. Eseguire la misurazione del peso (vedere “Pesatura” da pagina 82).

6. TRATTAMENTO IGIENICO

ATTENZIONE!

Danni all'apparecchio

L'utilizzo di detergenti e disinfettanti non adatti può provocare danni alle superfici delicate dell'apparecchio.

- Utilizzare esclusivamente disinfettanti privi di cloro e di alcol, specificatamente indicati per il vetro acrilico e altre superfici delicate (principio attivo: ad es. composti di ammonio quaternari).
- Non utilizzare alcol o benzina.
- Utilizzare esclusivamente disinfettanti per superfici delicate acquistabili presso i rivenditori specializzati.

6.1 Pulizia

♦ Pulire secondo necessità le superfici dell'apparecchio con un panno morbido, inumidito con acqua e sapone delicato.

6.2 Disinfezione

1. Accertarsi che il disinfettante sia adatto per superfici delicate e vetro acrilico.
2. Rispettare le istruzioni per l'uso del prodotto disinfettante.
3. Disinfettare l'apparecchio strofinandolo con un panno morbido inumidito con un disinfettante idoneo.
4. Rispettare le seguenti scadenze:

Scadenza	Componente
Prima di ogni misurazione	Conca
Dopo ogni misurazione	Conca
All'occorrenza	Elementi di visualizzazione e di comando, alloggiamento

6.3 Sterilizzazione

La sterilizzazione dell'apparecchio non è ammessa.

7. CONTROLLO DEL FUNZIONAMENTO

♦ Prima di ogni utilizzo effettuare un controllo del funzionamento.

Rientrano in un controllo del funzionamento completo:

- ispezione visiva di danni meccanici
- controllo dell'orientamento dell'apparecchio
- controllo della visibilità e del funzionamento degli elementi di visualizzazione
- controllo del funzionamento di tutti gli elementi di

comando descritti nel capitolo “Panoramica”

- controllo del funzionamento degli accessori opzionali.

Qualora durante il controllo di funzionamento si riscontrassero guasti o anomalie, cercare dapprima di eliminare il guasto come descritto nel capitolo “Cosa fare, se...” in questo documento.

CAUTELA!
Danni alle persone
Qualora durante il controllo di funzionamento si riscontrassero guasti o anomalie non eliminabili come descritto nel capitolo “Cosa fare, se...” in questo documento, non utilizzare l'apparecchio.

– Fare riparare l'apparecchio dal seca Service o da un partner di assistenza autorizzato.

– Osservare quanto descritto nel paragrafo “Manutenzione/Verifica metrologica” in questo documento.

8. COSA FARE, SE…

Anomalia	Causa/eliminazione
... quando la bilancia è carica l'asta dei pesi scorrevoli non si muove?	La bilancia non è operativa - Rimuovere il fermo di trasporto (anello in gomma) - Sbloccare la leva di arresto
... la bilancia non mostra un valore di peso plausibile?	La bilancia non è orientata correttamente - Per l'orientamento della bilancia ved. 4.4 L'asta dei pesi scorrevoli non è stata portata in posizione di equilibrio prima della pesatura - Portare l'asta dei pesi scorrevoli in posizione di equilibrio, ved. 5.1 Accoppiamento: la bilancia tocca una parete oppure poggia con l'alloggiamento (ad es. su un asciugamano) - Aumentare la distanza dalla parete - Posizionare la bilancia in modo che i piedini tocchino soltanto il suolo Accoppiamento: un peso supplementare (ad es. un asciugamano) tocca la superficie di appoggio della bilancia - Accertarsi che i pesi supplementari poggino esclusivamente sulla conca

9. MANUTENZIONE/VERIFICA METROLOGICA

9.1 Informazioni sulla manutenzione (seca 725)

Il prodotto deve essere installato correttamente e sottoposto a manutenzione a intervalli regolari. In base alla frequenza di utilizzo, raccomandiamo di eseguire una manutenzione con intervalli da 3 a 5 anni.

ATTENZIONE!
Misurazioni errate a seguito di manutenzione non conforme

- Fare eseguire i lavori di manutenzione e di riparazione solo dal seca Service o da un partner di assistenza autorizzato.
- Il partner di assistenza più vicino a voi lo trovate sul sito www.seca.com oppure potete inviare una e-mail all'indirizzo service@seca.com.

9.2 Informazioni su manutenzione e taratura (seca 745)

Prima di eseguire una taratura dell'apparecchio si consiglia di fare eseguire una manutenzione.

ATTENZIONE!
Misurazioni errate a seguito di manutenzione non conforme

- Fare eseguire i lavori di manutenzione e di riparazione solo da partner di assistenza autorizzati.
- Il partner di assistenza più vicino a voi lo trovate sul sito www.seca.com oppure potete inviare una e-mail all'indirizzo service@seca.com.

Fare eseguire una taratura in base alle disposizioni giuridiche nazionali da parte di personale autorizzato.

Una taratura è comunque necessaria se uno o più bolli di sicurezza sono danneggiati.

10. DATI TECNICI

10.1 Dati tecnici generali

Dati tecnici generali seca 745/725	
Dimensioni • Larghezza • Altezza • Profondità	 555 mm 185 mm 320 mm
Peso proprio	ca. 6 kg
Condizioni ambientali di utilizzo • Temperatura • Pressione atmosferica • Umidità dell'aria	 Da +10 °C a +40 °C (da 50 °F a 104 °F) 700 - 1060 hPa 30 % - 80 % senza formazione di condensa
Condizioni ambientali di stoccaggio • Temperatura • Pressione atmosferica • Umidità dell'aria	 Da -10 °C a +65 °C (da 14 °F a 149 °F) 700 - 1060 hPa 0 % - 95 % senza formazione di condensa
Condizioni ambientali di trasporto • Temperatura • Pressione atmosferica • Umidità dell'aria	 Da -10 °C a +65 °C (da 14 °F a 149 °F) 700 - 1060 hPa 0 % - 95 % senza formazione di condensa
Prodotto medicale conforme alla direttiva 93/42/CEE	Classe I con funzione di misura

10.2 Dati di pesatura tecnici

Dati di pesatura tecnici seca 745	
Taratura secondo la direttiva 2014/31/UE	Classe III
Carico massimo	16 kg
Carico minimo	0,2 kg
Passo (e)	10 g
Campo di taratura	max. 2,5 kg
Precisione nella prima taratura: • a 5 kg • oltre 5 kg	 ±5 g ±10 g

Dati di pesatura tecnici seca 725	
Carico massimo	16 kg
Passo (d)	5 g
Campo di taratura	max. 2,5 kg
Precisione • a 4 kg • da 4 kg a 16 kg	 ±10 g ±0,25 %

11. SMALTIMENTO

Questo apparecchio si compone di materie prime ricercate che possono essere riutilizzate. Smaltire l'apparecchio in conformità alle leggi locali e ai regolamenti vigenti nel proprio paese.

12. GARANZIA

Per difetti riconducibili a errori di fabbricazione e relativi al materiale, l'azienda fornisce una garanzia di due anni a partire dalla consegna. Tutte le parti mobili, come ad es. le batterie, i cavi, gli alimentatori, gli accumulatori, ecc., sono esclusi dalla garanzia. I difetti che rientrano nella garanzia verranno eliminati gratuitamente per i clienti, dietro presentazione della prova d'acquisto. Non verranno prese in considerazione altre rivendicazioni. I costi per il trasporto di andata e ritorno sono a carico del cliente se l'apparecchio si trova in un luogo diverso da quello della sede del cliente. Nel caso di danni dovuti al trasporto è possibile fare valere i diritti di garanzia solo se per il trasporto è stato utilizzato l'imballo originale completo e la bilancia è stata assicurata e fissata conformemente allo stato d'imballaggio originale. Conservare pertanto tutte le parti dell'imballo.

Non sussiste alcuna garanzia se l'apparecchio viene aperto da persone non espressamente autorizzate da seca.

Si prega di rivolgersi, per i casi coperti da garanzia, alla propria filiale seca o al rivenditore presso il quale è stato acquistato il prodotto.

13. DICHIARAZIONE DI CONFORMITÀ

CE

Con la presente seca gmbh & co. kg dichiara che il prodotto è conforme alle disposizioni vigenti delle direttive europee applicabili. Il testo completo della dichiarazione di conformità è reperibile su: www.seca.com.