seca 745
seca 725

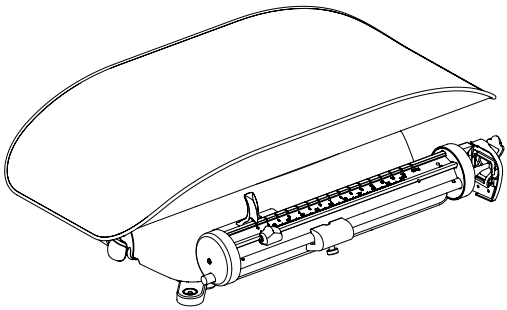

seca®
Precision for health

(D) **Gebrauchsanleitung und Garantieerklärung 3**

(GB) **Instruction manual and guarantee 27**

(FR) **Mode d'emploi et garantie. 47**

(IT) **Manuale di istruzioni e garanzia 69**

(ES) **Manual de instrucciones y garantia 91**

(P) **Instruções de utilização e declaração de garantia 113**

(PL) **Instrukcja obsługi i gwarancja 135**

ÍNDICE

1. Descripción del aparato 92

1.1 Uso previsto 92
1.2 Descripción del funcionamiento 92
1.3 Cualificación del usuario 92

2. Información de seguridad 93

2.1 Indicaciones de seguridad en estas instrucciones de uso . . . 93
2.2 Indicaciones de seguridad básicas 93
Manejo del aparato 93
Prevención de infecciones . . . 94
Prevención de lesiones 94
Prevención de daños en el aparato 95
Manejo de los resultados de la medición 95
Manejo del material de embalaje 96

3. Vista general 97

3.1 Elementos de mando 97
3.2 Indicaciones en el aparato y en la placa de identificación . . 98
3.3 Indicaciones en el embalaje . . 99

4. Antes de empezar... 100

4.1 Volumen de suministro 100
4.2 Retirar el seguro para el transporte 100
4.3 Coloque la artesa 100
4.4 Colocar y nivelar la báscula . . 101

5. Manejo 102

5.1 Prepare la báscula para el servicio 102
Soltar/bloquear la barra de pesas corredizas 102
Comprobar la posición de la barra de pesas corredizas . . 102
Equilibrar la barra de pesas corredizas 103
5.2 Pesaje 104
Realizar el proceso de pesaje 105
Tarar peso adicional 106

6. Preparación higiénica 107

6.1 Limpieza 107
6.2 Desinfección 107
6.3 Esterilización 108

7. Control del funcionamiento . . . 108

8. ¿Qué hacer cuando... 109

9. Mantenimiento/calibración . . . 109

9.1 Información sobre el mantenimiento (seca 725) . . . 109
9.2 Información sobre el mantenimiento y calibrado (seca 745) 110

10. Datos técnicos 110

10.1 Datos técnicos generales . . 110
10.2 Datos técnicos de pesaje . . 111

11. Aparato 111

12. Garantía 112

13. Declaratión de conformidad . 112

1. DESCRIPCIÓN DEL APARATO

1.1 Uso previsto

La báscula para bebés mecánica con escala circular se utiliza conforme a las normas nacionales principalmente en hospitales, consultas médicas y centros de cuidado estacionarios.

La báscula sirve tanto para determinar el peso de nacimiento como para controlar el aumento de peso en el proceso de crecimiento, y ayuda al médico responsable del tratamiento a elaborar un diagnóstico o decidir un tratamiento.

Para elaborar un diagnóstico exacto, además de calcular el peso, el médico responsable del tratamiento debe realizar más estudios sistemáticos y tener en cuenta sus resultados.

1.2 Descripción del funcionamiento

El cálculo del peso en una báscula mecánica tiene lugar por medio de un sistema de palanca de carga. Para la indicación del peso, el usuario desplaza dos pesas corredizas sobre una barra hasta que la barra esté equilibrada. A continuación se puede leer el peso del paciente en la posición de las pesas corredizas.

Utilice la báscula exclusivamente para la finalidad indicada en la sección “Uso previsto”.

1.3 Cualificación del usuario

El aparato solo puede ser manejado por personal médico especializado.

2. INFORMACIÓN DE SEGURIDAD

2.1 Indicaciones de seguridad en estas instrucciones de uso

¡PELIGRO!
Indica una situación de peligro extremadamente elevada. Si no tiene en cuenta esta indicación, se producirán graves lesiones irreversibles o mortales.

¡ADVERTENCIA!
Indica una situación de peligro extremadamente elevada. Si no tiene en cuenta esta indicación, pueden producirse graves lesiones irreversibles o mortales.

¡PRECAUCIÓN!
Indica una situación de peligro. Si no tiene en cuenta esta indicación, pueden producirse daños en el aparato o resultados erróneos de la medición.

¡ATENCIÓN!
Indica un posible manejo erróneo del aparato. Si no tiene en cuenta esta indicación, pueden producirse daños en el aparato o resultados erróneos de la medición.

NOTA:
Contiene información adicional sobre el empleo de este aparato.

2.2 Indicaciones de seguridad básicas

Manejo del aparato

- Tenga en cuenta las indicaciones de estas instrucciones de uso.
- Guarde cuidadosamente las instrucciones de uso. Las instrucciones de uso forman parte del aparato y deben estar disponibles en todo momento.

¡PRECAUCIÓN!
Peligro para el paciente, daños en el aparato
- Haga realizar regularmente el mantenimiento y el recalibrado, tal como se describe en el apartado correspondiente de las instrucciones de uso del aparato.

- No están permitidas las modificaciones técnicas del aparato. El aparato no contiene elementos cuyo mantenimiento pueda ser realizado por el usuario. Los trabajos de mantenimiento y las reparaciones deben ser realizados únicamente por el equipo de servicio seca autorizado. El equipo de servicio más cercano lo encontrará en www.seca.com o enviando un correo electrónico a service@seca.com.
- Utilice únicamente accesorios y piezas de recambio seca originales. De lo contrario, seca no asume ningún tipo de garantía.

Prevención de infecciones

¡ADVERTENCIA!
Peligro de infección

– Lávese las manos antes y después de cada medición para reducir el riesgo de contaminación cruzada e infecciones nosocomiales.
– Prepare higiénicamente el aparato en intervalos regulares, tal como se describe en el apartado correspondiente de este documento.
– Cerciórese de que el paciente no sufre ninguna enfermedad contagiosa.
– Cerciórese de que el paciente no tiene heridas abiertas o infecciones cutáneas que puedan entrar en contacto con el aparato.

Prevención de lesiones

¡ADVERTENCIA!
Lesiones en caso de caída

En la mayoría de los casos, las básculas para bebés se sitúan en superficies de trabajo elevadas. La caída del bebé de la superficie de trabajo puede conllevarle lesiones graves, irreversibles o incluso la muerte.

– Cerciórese de que el aparato está colocado en una superficie estable y plana.
– Coloque los cables de conexión (si lo hay) de tal manera que el usuario no pueda tropezarse con ellos.
– No deje nunca un bebé sin vigilar.

Prevención de daños en el aparato

¡ATENCIÓN!
Daños en el aparato

- No deje que el aparato se caiga.
- Evite impactos fuertes o vibraciones en el aparato.
- Controle en intervalos regulares el funcionamiento, tal como se describe en el apartado correspondiente de este documento. No utilice el aparato si no funciona correctamente o está dañado.
- Los productos de limpieza agresivos pueden dañar las superficies. Utilice únicamente un paño suave, empapado, si es necesario, con una lejía jabonosa suave.
- Utilice exclusivamente desinfectantes que sean adecuados para superficies sensibles. Los desinfectantes adecuados se pueden adquirir en un comercio especializado.

Manejo de los resultados de la medición

¡ADVERTENCIA!
Peligro para el paciente
Este aparato **no** es un aparato de diagnóstico. El aparato ayuda al médico responsable del tratamiento a realizar el diagnóstico.

– Para elaborar un diagnóstico exacto y para iniciar terapias, además de utilizar este aparato, el médico responsable del tratamiento debe realizar estudios sistemáticos y tener en cuenta sus resultados.
– El médico encargado del tratamiento asume la responsabilidad de los diagnósticos y las terapias que se inicien a partir de ellos.

¡ATENCIÓN!
Resultados de medición incoherentes

- Antes de almacenar y seguir utilizando los valores de medición calculados con este aparato (por ejemplo, en un software de PC seca o en un sistema de información del hospital), asegúrese de que los valores de medición sean plausibles.
- Cuando se han transmitido valores de medición a un software de PC seca o a un sistema de información de hospitales, antes

de seguir utilizándolos asegúrese de que los valores de medición sean plausibles y se hayan asignado al paciente correcto.

Manejo del material de embalaje

¡ADVERTENCIA!
Peligro de asfixia
Los materiales de embalaje de lámina de plástico (bolsas) representan un peligro de asfixia.

- Conserve el material de embalaje fuera del alcance de los niños.
- Si ya no estuviera disponible el material de embalaje original, utilice únicamente bolsas de plástico con perforaciones de seguridad para reducir el peligro de asfixia. En la medida de los posible, utilice materiales reutilizables.

NOTA:
Conserve el material de embalaje original para el uso posterior (p. ej., envío para el mantenimiento).

3. VISTA GENERAL

3.1 Elementos de mando

seca 745/725:

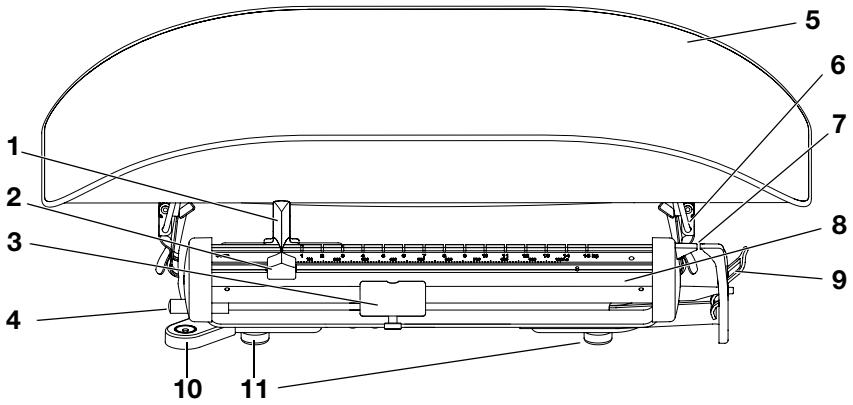

Núm.	Elemento de mando	Función
1	Pesa corrediza grande	Puede deslizarse para ajustar la indicación del peso de forma aproximada • Tirar hacia delante: soltar la pesa corrediza • Soltar: bloquear la pesa corrediza
2	Pesa corrediza pequeña	Puede deslizarse para ajustar la indicación del peso de forma precisa
3	Pesa de tara con tornillo moleteado	Puede deslizarse para equilibrar la barra de pesas corredizas • En la puesta en servicio y antes de cada proceso de pesaje • Para compensar un peso adicional
4	Tornillo de tara de precisión	Puede regularse para equilibrar exactamente la barra de pesas corredizas • En la puesta en servicio y antes de cada proceso de pesaje • Para compensar un peso adicional
5	Artesa	Superficie de apoyo para el bebé
6	Palancas de cierre	• 2 unidades • Sirven para bloquear la artesa en la carcasa de la báscula
7	Indicador y contra-indicador	Indican si la barra de pesas corredizas está equilibrada
8	Barra de pesas corredizas con escala	Sirve para leer el peso

Núm.	Elemento de mando	Función
9	Palanca de bloqueo	Sirve para bloquear/soltar la barra de pesas corredizas • Presionar hacia abajo: bloquear • Levantar: soltar
10	Fiola	Indica si el aparato está nivelado (modelos calibrados)
11	Patas del aparato	• 4 unidades • Regulables, para nivelar la báscula con precisión (modelos calibrados)

3.2 Indicaciones en el aparato y en la placa de identificación

Texto/símbolo	Significado
	Nombre y dirección del fabricante, fecha de fabricación
REF	Número de modelo
SN	Número de serie, correlativo
GAL	Valor en m/s^2 (modelos calibrados) • Indica la aceleración gravitacional terrestre • Dependiendo del emplazamiento previsto
ProdID	Número de identificación del producto, correlativo
Approval Type	Denominación de tipo de la homologación de tipo
	Tener en cuenta las instrucciones de uso
e	Valor en unidades de masa que se utiliza para clasificar y calibrar una báscula (modelos calibrados)
d	Valor en unidades de masa que indica la diferencia entre los valores de dos marcas de graduación consecutivas
T	Indica la posición cero de la pesa de tara. Queda visible al desplazar la pesa de tara fuera de la posición cero.
	Báscula de la clase de calibración III según la directiva 2014/31/UE

Texto/símbolo	Significado
CE M18 0102 0123	El aparato cumple las directivas de la UE. • **M**: Marca de conformidad según la Directiva 2014/31/UE relativa a los instrumentos de pesaje de funcionamiento no automático (modelos calibrados) • **18**: (Ejemplo: 2018) año en el que se realizó la evaluación de la conformidad y se aplicó la marca CE (modelos calibrados) • **0102**: Oficina de metrología mencionada (modelos calibrados) • **0123**: Oficina de productos sanitarios mencionada

3.3 Indicaciones en el embalaje

	Protegerlo de la humedad
	Las flechas señalan la parte superior del producto Debe transportarse y almacenarse derecho
	Frágil No arrojarlo ni dejarlo caer
	Temperatura mín. y máx. autorizada para el transporte y el almacenamiento
	Humedad atmosférica mín. y máx. autorizada para el transporte y el almacenamiento
	No estéril
	No reutilizable
	Abrir el embalaje por aquí
	El material del embalaje se puede eliminar mediante programas de reciclaje

4. ANTES DE EMPEZAR…

4.1 Volumen de suministro

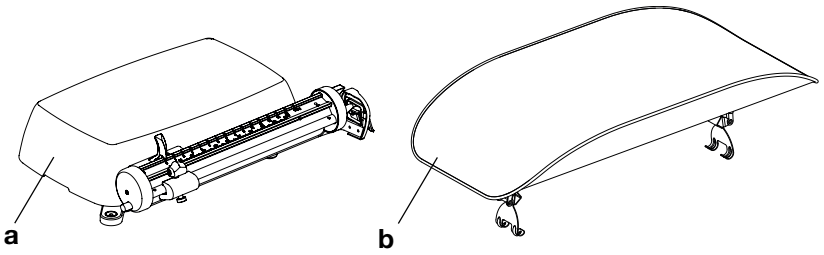

N.º	Componente	Uds.
a	Báscula	1
b	Artesa	1
-	Instrucciones de uso, sin figura	1

4.2 Retirar el seguro para el transporte

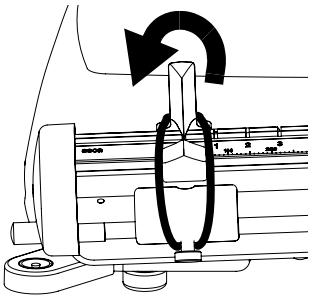

Las pesas corredizas y la pesa de tara están fijadas por un seguro para el transporte (anillo de goma).

- Antes de utilizar la báscula, retire el seguro para el transporte, tal como se muestra en la figura contigua.

NOTA:
Guarde el seguro para el transporte por si ha de volver a transportar la báscula.

4.3 Coloque la artesa

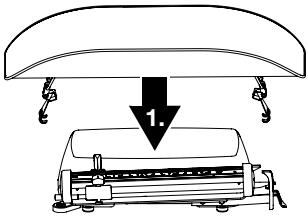

1. Coloque la artesa centrada sobre la báscula.

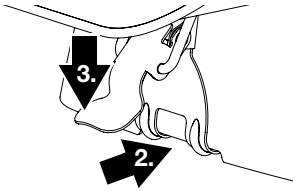

2. Asegúrese de que las palancas de cierre de la artesa encajan en las entalladuras de la carcasa.
3. Presione las palancas de cierre hacia ababo.
   La artesa está sujeta a la carcasa.

4.4 Colocar y nivelar la báscula

¡ATENCIÓN!
Medición errónea por transmisión parcial de fuerza
En caso de colocación o nivelación incorrecta de la báscula, el peso no se mide correctamente.

- Coloque la báscula sobre una base firme y lisa.
- No coloque la báscula encima del colchón de cambiador o de toallas.
- Coloque la báscula de tal modo que no toque la pared u otros objetos.

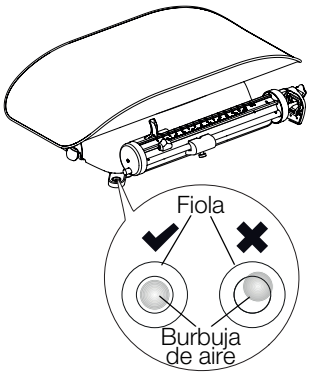

1. Coloque la báscula sobre una base firme y lisa.
2. Modelos calibrados: Nivele la báscula, girando las patas del aparato, de forma que la burbuja de aire se sitúe exactamente en el centro de la fiola.

NOTA:
En modelos calibrados puede nivelar la báscula mediante giro de las patas del aparato.

5. MANEJO

5.1 Prepare la báscula para el servicio

Soltar/bloquear la barra de pesas corredizas

La barra de pesas corredizas ha de estar bloqueada cuando se transporta el aparato y cuando se ha de colocar la artesa en la carcasa. Antes del pesaje se ha de soltar la barra de pesas corredizas.

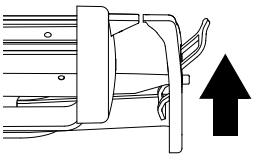

♦ Presione la palanca de bloqueo hacia arriba.
La barra de pesas corredizas está suelta.

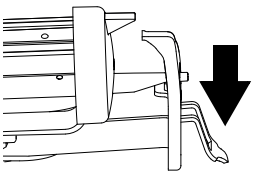

♦ Presione la palanca de bloqueo hacia abajo.
La barra de pesas corredizas está bloqueada.

Comprobar la posición de la barra de pesas corredizas

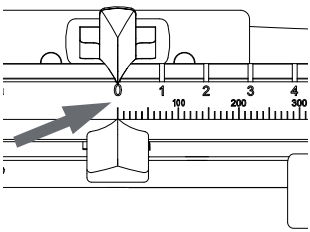

1. Asegúrese de que la barra de pesas corredizas está suelta (ver sección anterior).
2. Asegúrese de que sobre la báscula no haya ningún peso.
3. Deslice las dos pesas corredizas a la posición “0”.
4. Espere hasta que deje de oscilar la barra de pesas corredizas.

¡ATENCIÓN!
Medición errónea por transmisión parcial de fuerza
En caso de tocar la báscula, el peso no se mide correctamente.
– Asegúrese de no tocar la báscula mientras esté oscilando la barra de pesas corredizas.

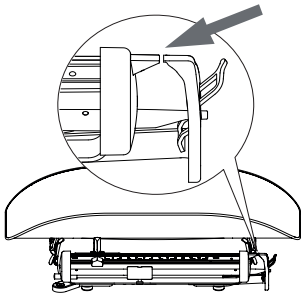

5. Compruebe si la barra de pesas corredizas está equilibrada.
   El indicador y el contraindicador deben estar exactamente a la misma altura.
6. Si no están exactamente a la misma altura, se ha de equilibrar la barra de pesas corredizas, tal como se describe en el apartado siguiente.

Equilibrar la barra de pesas corredizas

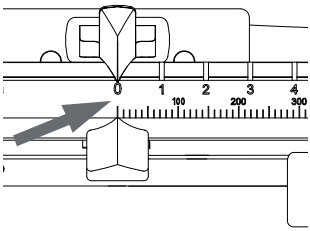

1. Cerciórese de que las dos pesas corredizas se encuentran en la posición “0”.

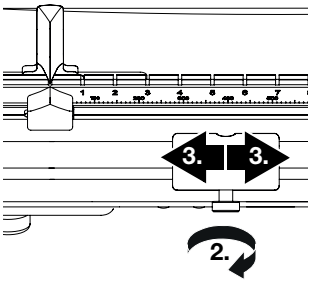

2. Suelte el tornillo moleteado de la pesa de tara.
3. Deslice la pesa de tara para equilibrar la barra de pesas corredizas.
4. Espere hasta que deje de oscilar la barra de pesas corredizas.

¡ATENCIÓN!
Medición errónea por transmisión parcial de fuerza
En caso de tocar la báscula, el peso no se mide correctamente.
– Asegúrese de no tocar la báscula mientras esté oscilando la barra de pesas corredizas.

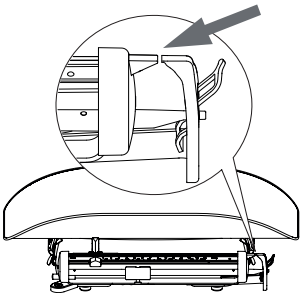

5. Compruebe si la barra de pesas corredizas está equilibrada.
   El indicador y el contraindicador deben estar exacta o aproximadamente a la misma altura.
6. Repita el paso 3 en caso necesario.

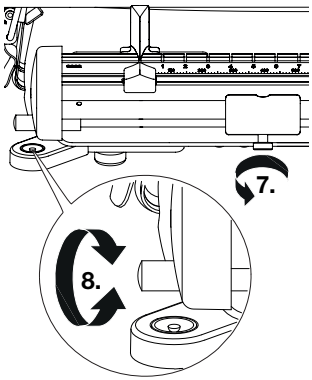

7. Fije la pesa de tara con el tornillo moleteado.
8. Gire el tronillo de tara de precisión hasta que el indicador y el contraindicador estén exactamente confrontados.
   La báscula está operativa.

5.2 Pesaje

¡PRECAUCIÓN!
Peligro de caída, manejos indorrectos
Para evitar caídas de la báscula y manejos incorrectos, antes de cada aplicación ha de cerciorarse de que la báscula está operativa.

- Cerciórese de que la artesa está fijada correctamente (ver “Coloque la artesa” en la página 100).
- Realice un control del funcionamiento (ver “Control del funcionamiento” en la página 108).
- Compruebe si la barra de pesas corredizas está equilibrada (ver “Comprobar la posición de la barra de pesas corredizas” en la página 102).

Realizar el proceso de pesaje

1. Asegúrese de que la palanca de bloqueo de la barra de pesas corredizas está suelta (ver “Soltar/ bloquear la barra de pesas corredizas” en la página 102).
2. Coloque el bebé en la artesa.

¡ADVERTENCIA!
Lesiones en caso de caída
En la mayoría de los casos, las básculas para bebés se sitúan en superficies de trabajo elevadas. La caída del bebé de la superficie de trabajo puede conllevarle lesiones graves, irreversibles o incluso la muerte.
- Cerciórese de que el aparato está colocado en una superficie estable y plana.
- Coloque los cables de conexión (si lo hay) de tal manera que el usuario no pueda tropezarse con ellos.
- No deje nunca un bebé sin vigilar.

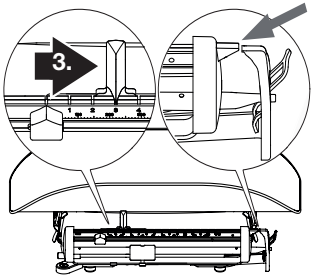

3. Deslice la pesa corrediza grande hasta que la barra de pesas corredizas esté aproximadamente equilibrada.
   El indicador y el contraindicador deben estar aproximadamente a la misma altura.
4. Espere hasta que deje de oscilar la barra de pesas corredizas.

¡ATENCIÓN!
Medición errónea por transmisión parcial de fuerza
En caso de tocar la báscula, el peso no se mide correctamente.
- Asegúrese de no tocar la báscula mientras esté oscilando la barra de pesas corredizas.

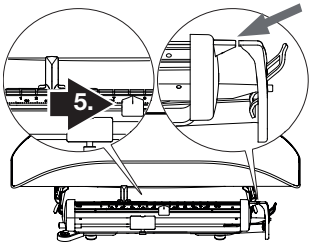

5. Deslice la pesa corrediza pequeña hasta que la barra de pesas corredizas esté exactamente equilibrada.
   El indicador y el contraindicador deben estar exactamente a la misma altura.
6. Espere hasta que deje de oscilar la barra de pesas corredizas.

¡ATENCIÓN!

Medición errónea por transmisión parcial de fuerza

En caso de tocar la báscula, el peso no se mide correctamente.

– Asegúrese de no tocar la báscula mientras esté oscilando la barra de pesas corredizas.

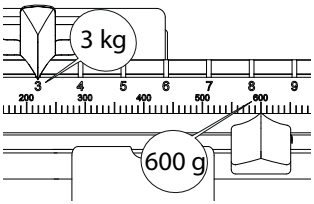

7. Lea el peso del bebé:
   – lea el número de kilos en la pesa corrediza grande (en este caso: 3 kg = 3000 g)
   – lea el número de gramos en la pesa corrediza pequeña (en este caso: 600 g)
   – Sume los dos valores (en este caso: 3600 g)

Tarar peso adicional

Con la pesa de tara puede compensar pesos adicionales (p. ej. una toalla o una capa) hasta 2500 g como máximo. El peso adicional no se tiene en cuenta en el resultado del pesaje.

¡ATENCIÓN!

Medición errónea por transmisión parcial de fuerza

Si un peso adicional, p. ej. una toalla grande, toca la superficie sobre la que se sitúa la báscula, el peso no se mide correctamente.

– Asegúrese de que los pesos adicionales se sitúan exclusivamente sobre la artesa de la báscula.

1. Coloque el peso adicional en la artesa.
2. Equilibre la barra de pesas deslizantes (ver apartado “Equilibrar la barra de pesas corredizas” en la página 103).
3. Realice el proceso de pesaje (véase “Realizar el proceso de pesaje” a partir de la página 105).

6. PREPARACIÓN HIGIÉNICA

¡ATENCIÓN!
Daños en el aparato
Los productos de limpieza y los desinfectantes inadecuados pueden dañar las superficies del aparato.

– Utilice exclusivamente desinfectantes exentos de cloro y alcohol, que sean apropiados explícitamente para vidrio acrílico y otras superficies sensibles (principio activo: p. ej. compuestos de amonio cuaternario).
– No utilice alcohol o gasolina.
– Utilice exclusivamente desinfectantes que sean adecuados para superficies sensibles. Los desinfectantes adecuados se pueden adquirir en un comercio especializado.

6.1 Limpieza

♦ Si es necesario, limpie la superficie del aparato con un paño suave, humedecido en su caso con una lejía jabonosa suave.

6.2 Desinfección

1. Cerciórese de que su desinfectante sea apropiado para superficies sensibles y vidrio acrílico.
2. Observe las instrucciones de uso del desinfectante.
3. Desinfecte el aparato humedeciendo un paño suave con desinfectante y limpiando el aparato con él.
4. Tenga en cuenta los siguientes plazos:

Plazo	Componente
Antes de cada medición	Artesa
Después de cada medición	Artesa
En caso de necesidad	Elementos de visualización y de mando, carcasa

6.3 Esterilización

No está permitida la esterilización del aparato.

7. CONTROL DEL FUNCIONAMIENTO

♦ Realice un control del funcionamiento antes de cada aplicación.

Un control completo del funcionamiento comprende:

- Comprobación visual en cuanto a daños mecánicos
- Comprobación de la nivelación del aparato
- Comprobación visual y del funcionamiento de los elementos de visualización
- Comprobación del funcionamiento de todos los elementos de mando mostrados en el capitulo “Vista general”
- Comprobación del funcionamiento de los accesorios opcionales

Si detectara errores o discrepancias al realizar el control del funcionamiento, intente primero subsanar el fallo con ayuda del capítulo “¿Qué hacer cuando...”.

¡PRECAUCIÓN!
Daños personales
Si al realizar el control del funcionamiento detectara errores o discrepancias que no pueden subsanarse con ayuda del capítulo “¿Qué hacer cuando…”, deberá abstenerse de utilizar el aparato.

– Haga reparar el aparato por el seca Service o un servicio postventa autorizado.

– Tenga en cuenta la sección “Mantenimiento/ Calibración” de este documento.

8. ¿QUÉ HACER CUANDO…

Avería	Causa/solución
... no se mueva la barra de pesas corredizas con carga en la báscula?	La báscula no está operativa - Retirar el seguro para el transporte (anillo de goma) - Soltar la palanca de bloqueo
... la báscula no indica un valor de peso aceptable?	La báscula no está nivelada correctamente - Nivelar la báscula, ver 4.4 La barra de pesas deslizantes no ha sido equilibrada antes del proceso de pesaje - Equilibrar la barra de pesas corredizas, ver 5.1 Transmisión parcial de fuerza, la báscula tiene contacto con una pared o se apoya con la carcasa (p. ej., sobre una toalla) - Aumente la distancia a la pared - Coloque la báscula de tal modo que esté en contacto con el suelo exclusivamente a través de las patas del aparato Transmisión parcial de fuerza, un peso adicional (p. ej., una toalla) toca la superficie sobre la que se encuentra la báscula - Asegúrese de que los pesos adicionales se sitúan exclusivamente sobre la artesa

9. MANTENIMIENTO/CALIBRACIÓN

9.1 Información sobre el mantenimiento (seca 725)

El producto se debe colocar con cuidado y revisar periódicamente. En función de la frecuencia de uso recomendamos realizar el mantenimiento cada 3 a 5 años.

¡ATENCIÓN!
Mediciones erróneas en caso de mantenimiento inadecuado

– Los trabajos de mantenimiento y las reparaciones deben ser realizados únicamente por el seca Service o un equipo de servicio autorizado.

– El equipo de servicio más cercano lo encontrará en www.seca.com o enviando un correo electrónico a service@seca.com.

9.2 Información sobre el mantenimiento y calibrado (seca 745)

Antes del calibrado del aparato recomendamos que realice una revisión de mantenimiento.

¡ATENCIÓN!
Mediciones erróneas en caso de mantenimiento inadecuado

– Los trabajos de mantenimiento y las reparaciones deben ser realizados únicamente por el equipo de servicio autorizado.

– El equipo de servicio más cercano lo encontrará en www.seca.com o enviando un correo electrónico a service@seca.com.

Haga que el calibrado sea realizado por personas autorizadas de acuerdo a las disposiciones legales nacionales.

En cualquier caso un calibrado es necesario cuando uno o varios sellos de seguridad están dañados.

10. DATOS TÉCNICOS

10.1 Datos técnicos generales

Datos técnicos generales seca 745/725	
Dimensiones • Ancho • Alto • Fondo	 555 mm 185 mm 320 mm
Peso propio	aprox. 6 kg
Condiciones del entorno, operación • Temperatura • Presión de aire • Humedad del aire	 de +10 °C a +40 °C (de 50 °F a 104 °F) 700-1060 hPa 30 %-80 % sin condensación
Condiciones del entorno, almacenamiento • Temperatura • Presión de aire • Humedad del aire	 de -10 °C a +65 °C (de 14 °F a 149 °F) 700-1060 hPa 0 %-95 % sin condensación

Datos técnicos generales seca 745/725	
Condiciones del entorno, almacenamiento • Temperatura • Presión de aire • Humedad del aire	 de -10 °C a +65 °C (de 14 °F a 149 °F) 700-1060 hPa 0 %-95 % sin condensación
Producto sanitario según la directiva 93/42/CEE	Clase I con función de medición

10.2 Datos técnicos de pesaje

Datos técnicos de pesaje seca 745	
Calibrado según la directiva 2014/31/UE	Clase III
Carga máxima	16 kg
Carga mínima	0,2 kg
División (e)	10 g
Campo de tara	máx. 2,5 kg
Precisión en el primer calibrado: • a 5 kg • más de 5 kg	 ±5 g ±10 g

Datos técnicos de pesaje seca 725	
Carga máxima	16 kg
División (d)	5 g
Campo de tara	máx. 2,5 kg
Precisión • a 4 kg • de 4 kg a 16 kg	 ±10 g ±0,25 %

11. APARATO

Este aparato está compuesto por materias primas de gran calidad que pueden ser reutilizadas. Elimine el aparato conforme a las leyes y disposiciones locales de su país.

12. GARANTÍA

Para los defectos atribuidos a errores del material o de fábrica existe una garantía de dos años a partir del suministro. Todas las piezas móviles, como pilas, cables, equipos de alimentación, acumuladores, etc., quedan excluidas de la garantía. Los defectos que se incluyan dentro de la garantía serán reparados gratuitamente presentando la factura de la compra. No se podrán tener en cuenta otras exigencias. Los costes del transporte de ida y vuelta corren a cargo del cliente en el caso de que el aparato se encuentre en un lugar diferente al domicilio del cliente. En caso de causarse daños durante el transporte, los derechos de garantía solo son válidos si para el transporte se ha empleado el embalaje original completo y la báscula se ha protegido y sujetado conforme al estado del embalaje original. Por este motivo, conserve todas las piezas del embalaje.

La garantía no tiene validez cuando el aparato haya sido abierto por personas que no estén autorizadas para ello expresamente por seca.

Para casos relacionados con la garantía, póngase en contacto con su sucursal de seca o con el vendedor del producto.

13. DECLARATIÓN DE CONFORMIDAD

CE

Por la presente, seca gmbh & co. kg declara que el producto cumple las normas de las directivas europeas aplicables. La declaración de conformidad completa está disponible en: www.seca.com.