seca 799

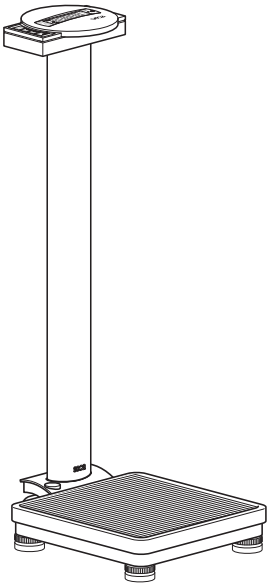

D	*Bedienungsanleitung und Garantieerklärung*	*3*
GB	*Instruction manual and guarantee*	*17*
F	*Mode d'emploi et garantie*	*31*
I	*Manuale di istruzioni e garanzia*	*45*
E	*Manual de instrucciones y garantia*	*59*
DK	*Betjeningsvejledning og garantibevis*	*73*
S	*Bruksanvisning och garanti*	*85*
N	*Bruksanvisning og garantierklæring*	*97*
FIN	*Käyttöohje ja takuu*	*111*
NL	*Bedieningshandleiding en garantieverklaring*	*123*
P	*Instruções de utilização e declaração de garantia*	*137*
GR	*Οδηγίες χειρισμού και εγγύηση*	*151*
PL	*Instrukcja obsługi i gwarancja*	*165*

Met certificaat

Met seca producten koopt u alleen sinds eeuwen geperfectioneerde techniek maar ook een door overheidsinstanties en de wet beproefde kwaliteit.
seca Producten stemmen overeen met de Europese richtlijnen, normen en de nationale wetten. Met seca koopt u toekomst.



De producten in deze gebruiksaanwijzing voldoen aan de eisen van de wet op medische producten, d.w.z. de richtlijn 93/42/EEG van de Raad van de Europese Gemeenschap, die in heel Europa in nationale wetten verankerd is.

Weegschalen die dit symbool dragen zijn volgens de precisieklasse III van de EU-richtlijn 2014/31/EU geijkt.

CE M18 0102 0123

Het apparaat is in overeenstemming met de richtlijnen van de EU

- **M**: Conformiteitsmarkering conform richtlijn 2014/31/EU betreffende niet-automatische weegschalen (geijkte modellen)
- **18**: (Voorbeeld: 2018) jaar waarin de conformiteitsbeoordeling werd uitgevoerd en de CE-markering werd aangebracht (geijkte modellen)
- **0102**: Benoemde instantie metrologie (geijkte modellen)
- **0123**: Benoemde instantie medische hulpmiddelen

ISO 9001 ISO 13485

Ook van officiële zijde wordt de professionaliteit van seca erkend. De TÜV Product Service, de verantwoordelijke instelling voor medische producten verklaart met het certificaat dat seca consequent de strenge wettelijke eisen als fabrikant van medische producten aanhoudt. seca's kwaliteitsbeschermingssysteem omvat de bereiken design, research, productie, verkoop en service van medische weegschalen en meetsystemen.



seca helpt het milieu.
Het sparen van natuurlijke ressources ligt ons aan het hart. Daarom proberen wij, overal waar het zinvol is, verpakkingsmateriaal te sparen. En dat wat overblijft, kan via het duale systeem comfortabel ter plaatse worden verwijderd.

1. Hartelijke gefeliciteerd!

Met de elektronische personenweegschaal ***seca 799*** heeft u een zeer nauwkeurig en tegelijkertijd robuust apparaat gekocht.
Sinds meer dan 150 jaar stelt seca haar ervaring ten dienste van de gezondheid en zet als marktaanvoerder in vele landen ter wereld met innovatieve ontwikkelingen voor het wegen en meten telkens nieuwe maatstaven.
De elektronische personenweegschaal ***seca 799*** wordt volgens de nationale voorschriften hoofdzakelijk in ziekenhuizen, artspraktijken en stationaire verplegingsinrichtingen toegepast. De weegschaal is een medisch product van de klasse I en werd geijkt overeenkomstig precisieklasse III.
Het gewicht wordt binnen enkele seconden bepaald.
Naast de conventionele bepaling van het gewicht biedt de ***seca 799*** een verdere functie voor het bepalen van de BMI (body-maat-index). Hiervoor wordt via de bedieningstoetsen de grootte ingevoerd, waarna de bij de gewichtswaarde behorende BMI-waarde wordt weergegeven.
De weegschaal is zeer stabiel gebouwd en heeft een lange levensduur, zij is eenvoudig te bedienen en het grote display is gemakkelijk leesbaar.
U kunt de ***seca 799*** op wieltjes verplaatsen en op grond van het geringe stroomverbruik met een set batterijen langdurig mobiel toepassen.

2. Veiligheid

Voor u de nieuwe weegschaal gebruikt, dient u een weinig tijd te nemen om de volgende veiligheidsinstructies te lezen.

- Neem de aanwijzingen in de gebruiksaanwijzing in acht.
- Bewaar de gebruiksaanwijzing en de hierin aanwezige verklaring van overeenkomst op een veilige plaats.
- U mag de weegschaal niet laten vallen of aan heftige schokken blootstellen.
- Gebruik uitsluitend het aangegeven type batterijen (zie “ Vervangen van de batterijen” op pagina 132).
- Laat het onderhoud en naijken regelmatig uitvoeren (zie “8. Onderhoud / Ijking” op pagina 132).
- Laat reparaties alleen door geautoriseerde personen uitvoeren.

3. Voor u kunt beginnen…

Uitpakken

Verwijder de verpakking en plaats de weegschaal op een stabiele, vlakke ondergrond.

Bij de omvang van de levering is het volgende inbegrepen:

- weegplatform
- zuil met displaykop
- 1 inbussleutel SW 5
- 2 bevestigingsschroeven
- Batterijhouder met 6 batterijen type Mignon AA 1,5 V

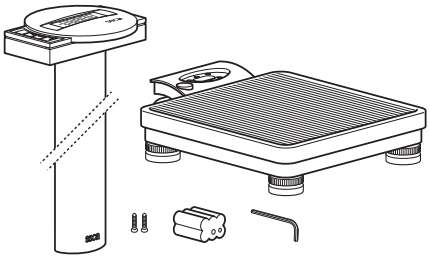

Stroomtoevoer

De weegschaal wordt in de regel door batterijen van stroom verzorgd.

Het LCD-display heeft een gering stroomverbruik. U kunt met één set batterijen 10.000 x wegen.

– Draai de weegschaal voorzichtig om zodat de bodem van de weegschaal toegankelijk wordt.
– Druk de sluiting van het batterijvak in de richting van het opschrift „Battery“ en klap het deksel open.
– Sluit de kabel aan de houder met batterijen aan.
– Plaats de houder in het batterijvak.
– Sluit het deksel en draai de weegschaal vervolgens weer om.

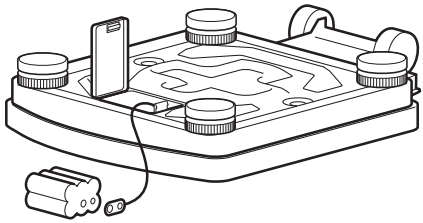

Opmerking: De weegschaal is voorbereid voor de toepassing met een seca voedingseenheid, die als accessoire verkrijgbaar is.

De stroomvoeding van de weegschaal vindt plaats via een voedingseenheid.

Aanwijzing: de voedingseenheid kan zonder beschadiging van de weegschaal of batterijen ook bij geplaatste batterijen worden gebruikt.

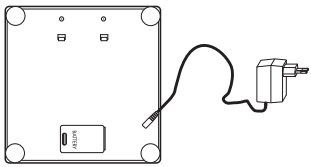

weegschaal van onderen voedingseenheid

Montage van de zuil

De zuil met de displaykop wordt aan het weegplatform gemonteerd.

– Steek de aansluitkabel door de opening.
– Plaats de zuil in de uitsparing.
  Het display moet leesbaar zijn voor personen die op de weegschaal staan.
– Schroef de zuil aan de onderkant van het weegplatform vast.
  Plaats de weegschaal eventueel voorzichtig op de zijkant om de schroeven aan te trekken.
– Sluit de stekker van het aansluitkabel op de achterkant van de weegschaal aan.
– Zet de weegschaal vervolgens weer rechtop neer.

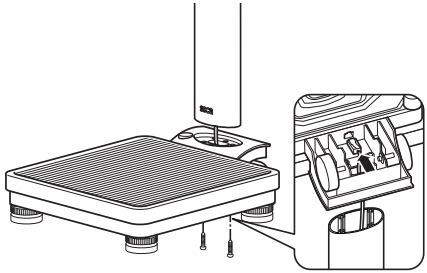

4. Weegschaal opstellen en richten

– Plaats de weegschaal op een stevige ondergrond.
– Maak de contramoeren boven de vier voetschroeven los (1).
– Richt de weegschaal door de voetschroeven te draaien. De luchtbel van de libel moet zich precies in het midden van de cirkel bevinden (2).
– Schroef vervolgens de contramoeren weer vast (3).
– Let erop dat de weegschaal alleen met de voeten vloercontact heeft. De weegschaal mag op geen enkele plaats op de vloer liggen.

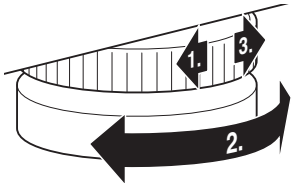

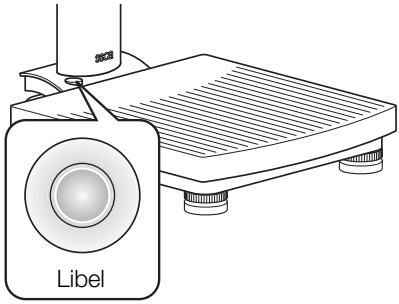

Belangrijk!

Het richten van de bodem van de weegschaal moet bij elke wissel van standplaats gecontroleerd en eventueel gecorrigeerd worden.

5. Bediening

Bedieningselementen en weergave

De bedieningselementen en het display bevinden zich op de displaykop van de zuil.

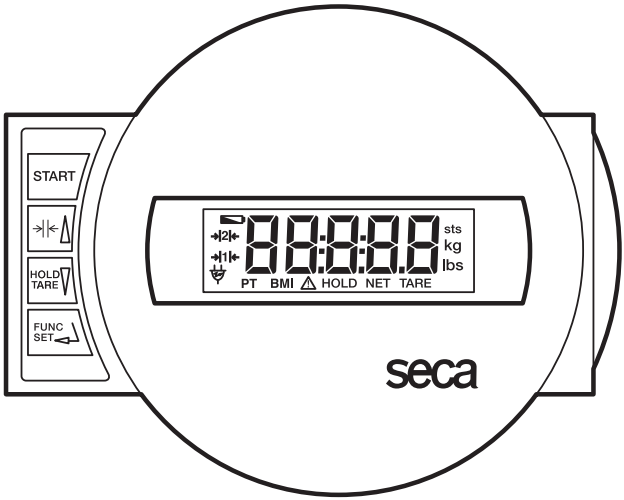

START — Aan- en uitschakelen van de weegschaal

Korte toetsdruk → omschakeling tussen weegbereik 1 en 2
in het functiemenu → waarde verhogen

Korte toetsdruk → hold-functie activeren/deactiveren
lange toetsdruk → display op nul zetten, tarra activeren/deactiveren
in het functiemenu → waarde reduceren

FUNC SET — Activeren van de BMI-functie en bevestiging voor ingaven

Correct wegen

– Druk bij onbelaste weegschaal op de starttoets.
  Op het display verschijnen achtereenvolgens SECA, 88888 en 00. Daarna is de weegschaal automatisch op nul gezet en bedrijfsklaar.



– Schakel eventueel het weegbereik om (zie op pagina 128).
– Lees het weegresultaat af op het digitale display.
– Wanneer de weegschaal met meer dan 150 kg wordt belast c.q. met meer dan 200 kg verschijnt StOP op het display.



– Om de weegschaal uit te schakelen, drukt u opnieuw op de starttoets.



Omschakelen van het weegbereik

De ***seca 799*** beschikt over twee selecteerbare weegbereiken. In weegbereik 1 beschikt u over een hogere resolutie van het display bij een gereduceerde maximale draagkracht en in weegbereik 2 kunt u gebruik maken van de maximale draagkracht van de weegschaal. U beslist, al naar gelang de toepassing of u de fijne resolutie of het hogere belastingsbereik wilt gebruiken.

– Schakel de weegschaal in met de groene starttoets. De weegschaal werkt eerst met het laatste geselecteerde bereik.



– Om het weegbereik te wisselen, drukt u op de toets



– Op het display wordt telkens het actieve weegbereik getoond.

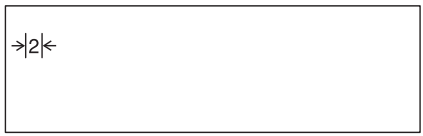

Opmerking:

Een omschakeling van bereik 1 met fijne indeling in bereik 2 met grove indeling is ook bij belaste weegschaal mogelijk, behalve wanneer de weegschaal in een speciale functie is geschakeld (zoals bijv. in de BMI-functie). De omschakeling van het grove bereik 2 in het fijne bereik 1 kan om technische redenen alleen bij ontlaste weegschaal plaatsvinden. Ook hier mag geen speciale functie geactiveerd zijn.

Automatische uitschakeling / stroomspaarfunctie

De weegschaal herkent automatisch of er sprake is van werking op alleen de accu of batterij of een aansluiting op het net.

– Bij werking op accu/batterij: automatische uitschakeling na 30 secondes.
– Bij netwerking: uitschakeling alleen via het toetsenbord.

Gewichtsweergave tarreren (TARE)

De tarrafunctie is nuttig om bijvoorbeeld het gewicht van een kind of een willekeurig ander voorwerp te bepalen, dat u als extra gewicht op de weegschaal heeft meegenomen. Ga als volgt te werk:

– Druk bij onbelaste weegschaal op de starttoets.



– Stap vervolgens eerst zonder het extra gewicht op de weegschaal en activeer de tarrafunctie door lang op de **HOLD/ TARE** toets te drukken.



Het display wordt weer op nul gezet. Op het display verschijnt *0.0*. De weergave „NET“ verschijnt.



– Neem nu het extra gewicht mee op de weegschaal. U kunt de weegschaal hiervoor ook verlaten, in dit geval verschijnt - - - -.

De weegschaal bepaalt het gewicht van de extra last.

– Door opnieuw op de toets te drukken wordt de tarrafunctie gedeactiveerd; de weegschaal bevindt zich weer in de normale weegmodus, de tarrawaarde is gewist.



– Door het uitschakelen van de weegschaal wordt de tarrawaarde eveneens gewist.

Opslaan van de gewichtswaarde (HOLD)

De bepaalde gewichtswaarde kan ook na het ontlasten van de weegschaal worden weergegeven. Zodoende is het mogelijk de patiënt eerst verder te verzorgen voor u de gewichtswaarde noteert.

– Druk op de toets **HOLD/TARE**, terwijl de weegschaal belast ist.



In de digitale weergave verschijnt „HOLD“. De waarde blijft in het display opgeslagen tot de automatische uitschakeling (bij werking op batterij).

Het driehoek met het uitroepteken wijst erop dat er bij deze “bevroren” weergave sprake is van een niet ijkplichtige extra inrichting.



– De HOLD functie kan ook uitgeschakeld worden door opnieuw op de toets **HOLD/TARE** te drukken.
  In het display verschijnt 0.0 bij onbelaste weegschaal, c.q. de actuele gewichtswaarde. De weergave „HOLD“ verdwijnt.



Body-Maat-Index (BMI)

De BMI zet de lichaamsgrootte en het lichaamsgewicht in verhouding tot elkaar en maakt zodoende preciezere vermeldingen dan bijv. het ideaalgewicht volgens Broca. Er wordt een tolerantiebereik aangegeven, dat als optimaal voor de gezondheid geldt.

– Druk bij onbelaste weegschaal op de starttoets.
  Op het display verschijnen achtereenvolgens SECA, 88888 en 0.0. Daarna is de weegschaal automatisch op nul gezet en bedrijfsklaar.



– Druk op de toets **FUNC.**
  Op het display verschijnt de laatste ingevoerde lichaamsgrootte.



– U kunt de waarde met de pijltoetsen volgens de displayindeling veranderen.



– Wanneer de juiste waarde is ingesteld, drukt u nogmaals op de toets **FUNC.** De BMI-functie is nu geactiveerd.



– Laat de patiënt op de weegschaal stappen. Daar moet de patiënt rustig blijven staan.
– Lees de BMI op het digitale display af en vergelijk deze met de categorieën op pagina 131.
– Om weer naar het normale weegproces terug te keren, drukt u op de toets **FUNC.**



– Om de weegschaal uit te schakelen, drukt u opnieuw op de starttoets.



Evaluatie van de Body-Mass-Index voor volwassenen:

Vergelijk de vastgestelde waarde met de onderstaande categorëeen, die overeenkomen met de door de WHO, 2000 gebruikte categorieën.

- **BMI onder 18,5:**
  Attentie, de patiënt weegt te weinig. Er kan een tendens tot magerzucht bestaan. Een toename van het gewicht wordt aanbevolen om het welbevinden en prestatievermogen te verbeteren. In geval van twijfel dient een specialist te worden geconsulteerd.
- **BMI tussen 18,5 en 24,9:**
  De patiënt heeft normaal gewicht en kan zo blijven als hij is.
- **BMI tussen 25 en 30 (Präadipositas):**
  De patiënt heeft licht tot matig overgewicht. Hij moet zijn gewicht reduceren, indien er al klachten zijn opgetreden. (bijv. diabetes, hoge bloeddruk, jicht, aandoening van de vetstofwisseling).
- **BMI boven 30:**
  Afvallen is dringend noodzakelijk. Stofwisseling, bloedsomloop en botten worden belast. Een consequent dieet wordt aanbevolen evenals veel beweging en een gedragstherapie. In geval van twijfel dient een specialist te worden geconsulteerd.

6. Reiniging

Reinig de bekleding en de behuizing desgewenst met een in de handel gebruikelijke huishoudreiniger of desinfecteermiddel. Let op de aanwijzingen van de fabrikant.

Gebruik in geen geval schurende of scherpe reinigingsmiddelen, spiritus, benzine en dergelijke voor de reiniging. Dergelijke middelen kunnen de hoogwaardige oppervlakken beschadigen.

7. Wat te doen, wanneer…

… bij belasting geen gewichtsweergave verschijnt?

– Is de weegschaal ingeschakeld?
– Controleer de batterijen.
– Is het steekcontact van de voedingseenheid op de weegschaal correct aangesloten?

… voor het wegen niet 0.0 verschijnt?

– Druk opnieuw op de starttoets – de weegschaal mag daarbij niet belast zijn – en alleen met de voeten de vloer aanraken.

… voor het wegen niet 0.0, maar - - - - verschijnt?

– Druk opnieuw op de starttoets – de weegschaal mag daarbij niet belast zijn – en alleen met de voeten de vloer aanraken.

... een segment permanent of helemaal niet brandt?

– De betreffende plaats heeft een defect. Informeer de onderhoudsdienst.

… de weergave  verschijnt?

– De batterijspanning wordt minder. U moet de batterijen in de komende dagen vervangen.

… de weergave bAtt verschijnt?

– De batterijen zijn leeg. Vervang de batterijen door nieuwe.

… de weergave StOP verschijnt?

– De hoogste belasting werd overschreden.

… de weergave blinkt?

– Indien u zojuist de Hold/of Tarrafunctie geactiveerd heeft, dient u te wachten tot de weegschaal een gelijkblijvende gewichtswaarde herkent. De weergave houdt dan op met knipperen.
– Wanneer er geen activering van een functie voorafgegaan is, dient u de weegschaal te ontlasten, te wachten tot 00 wordt weergegeven en vervolgens pas opnieuw te wegen.

… de weergave E een XX.XX verschijnen?

– Schakel de weegschaal via de starttoets uit en start opnieuw. Daarna werkt de weegschaal weer normaal. Indien dit niet het geval is, onderbreekt u de spanningstoevoer door de batterijen kort te verwijderen of door de voedingseenheid van de weegschaal los te trekken. Wanneer deze maatregelen ook geen succes heeft, neem dan contact op met de onderhoudsdienst.

8. Onderhoud / Ijking

Laat volgens de nationale voorschriften een ijking door een geautoriseerde persoon uitvoeren. Het ijken is in elk geval noodzakelijk wanneer een of meerdere veiligheidsmerken beschadigd zijn.

Wij adviseren u voor het ijken een onderhoudsbeurt door uw servicepartner in uw nabijheid te laten uitvoeren. Hierbij is de seca klantendienst u graag behulpzaam.

Vervangen van de batterijen

Wanneer de weergave of bAtt op het display verschijnt, moet u de batterijen vervangen. U heeft 6 mignon-batterijen, type AA, 1,5 V nodigt.

– Draai de weegschaal voorzichtig om zodat de bodem van de weegschaal toegankelijk wordt.
– Druk de sluiting van het batterijvak in de richting van het opschrift „Battery“ en klap het deksel open.
– Neem de houder met de batterijen eruit.
– Verwijder de lege batterijen en plaats de nieuwe batterijen in de houder.

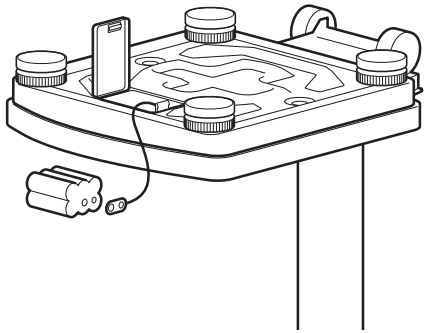

Let op de juiste poling.

– Plaats de houder met de batterijen in het batterijvak.
– Sluit het deksel.
– Draai de weegschaal vervolgens weer om.

9. Technische gegevens

Afmetingen	
breedte:	292 mm
hoogte:	830 mm
diepte:	417 mm
Grootte van de cijfers	20 mm
Eigen gewicht	ca. 6,8 kg
Temperatuurbereik	+ 10°C tot + 40°C
Stroom	batterij/ netadapter (optioneel)
Batterijen	6 batterijen, type AA, 1,5 V
IJking overeenkomstig	
Richtlijn 2014/31/EU	geijkt, klasse III
Medisch product overeenkomstig	
Richtlijn 93/42/EEG	klasse I
Hoogste belasting	
Weegbereik 1	150 kg
Weegbereik 2	200 kg
Minimum belasting	
Weegbereik 1	2 kg
Weegbereik 2	4 kg
Fijne indeling	
Weegbereik 1	100 g
Weegbereik 2	200 g
Precisie bij eerste ijking	
Weegbereik 1:	
tot 50 kg:	± 50 g
50 kg tot 150 kg:	± 100 g
Weegbereik 2:	
tot 100 kg:	± 100 g
100 kg tot 200 kg:	± 200 g
Functies	Omschakelen van het weegbereik, Tarra, hold, body-maat-index

10. Reserveonderdelen en accessoires

Stroomtoevoer

Modelafhankelijke voedingseenheid

Stekker voedingseenheid, Euro: 230V~ / 50Hz / 12V= / 150mA
seca nr. 68-32-10-252

Netadapter met schakelmodus: 100-240V~ / 50-60Hz / 12V= / 0.5A
seca nr. 68-32-10-265

Attentie!

Gebruik uitsluitend originele seca stekkeradapters met 9 V of gemoduleerde 12 Volt uitgangsspanning. Normale adapters kunnen een hogere spanning leveren dan ze aangeven en daardoor de weegschaal beschadigen.

11. Verwijderen van afval

Verwijderen van het apparaat



Werp het apparaat niet bij het huisvuil weg. Het apparaat moet als elektronicaschroot worden verwijderd. Let op de betreffende nationale voorschriften. Voor nadere informatie kunt u contact opnemen met onze service onder:

service@seca.com

Batterijen

Werp de lege batterijen niet bij het huisvuil weg. Breng de batterijen naar een overeenkomstige verzamelplaats. Wanneer u nieuwe batterijen koopt, kies dan batterijen die weinig schadelijke stoffen bevatten, en zonder kwikzilver (Hg), cadmium (Cd) en lood (Pb).

12. Garantie

Voor gebreken, die voortvloeien uit materiaal- of fabricagefouten, geldt een garantieperiode van 2 jaar vanaf de levering. Alle beweeglijke delen zoals bijv. batterijen, kabels, voedingseenheden, accu's enz. zijn hiervan uitgesloten. Gebreken die onder de garantie vallen, worden tegen overdracht van de koopkwitantie kosteloos voor de klant verholpen. Met verdere aanspraken kan geen rekening worden gehouden. Transportkosten voor het zenden en terugsturen gaan ten laste van de klant, wanneer het apparaat zich op een andere plaats bevindt, dan de woonplaats van de klant. Bij transportschade kunnen er alleen garantieaanspraken geldend gemaakt worden, wanneer voor de transporten de originele verpakking wordt gebruikt en wanneer het artikel hierin volgens de origineel verpakte toestand beveiligd en bevestigd werd. Bewaar daarom alle verpakkingsdelen.

Er bestaat geen aanspraak op garantie wanneer het apparaat door personen wordt geopend die hiervoor niet uitdrukkelijk door seca werden geautoriseerd.

Klanten in het buitenland adviseren wij zich in geval van garantieaanspraken direct tot de verkoper van het desbetreffende land te richten.

13. Verklaring van overeenkomst

CE

Hiermede verklaart de seca gmbh & co. kg dat het product in overeenstemming is met de toepasbare Europese richtlijnen. De volledige verklaring van overeenkomst kunt u vinden op: www.seca.com.

Medical Measuring Systems and Scales since 1840

17-10-07-554e-100_12-2018B

seca gmbh & co. kg
Hammer Steindamm 3–25
22089 Hamburg · Germany

Telephone +49 40 20 00 00 0
Fax +49 40 20 00 00 50

info@seca.com

seca operates worldwide with headquarters in Germany and branches in:

seca france

seca united kingdom

seca north america

seca schweiz

seca zhong guo

seca nihon

seca mexico

seca austria

seca polska

seca middle east

seca brasil

seca suomi

seca américa latina

seca asia pacific

and with exclusive partners in more than 110 countries.

All contact data under www.**seca**.com

seca®
Precision for health