seca 799

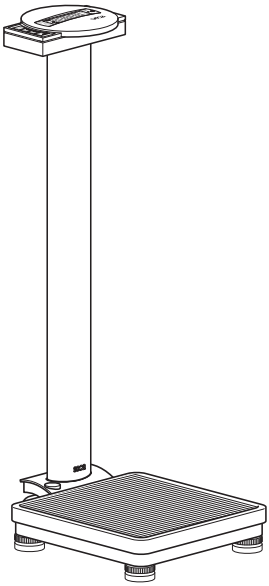

D	*Bedienungsanleitung und Garantieerklärung*	*3*
GB	*Instruction manual and guarantee*	*17*
F	*Mode d'emploi et garantie*	*31*
I	*Manuale di istruzioni e garanzia*	*45*
E	*Manual de instrucciones y garantia*	*59*
DK	*Betjeningsvejledning og garantibevis*	*73*
S	*Bruksanvisning och garanti*	*85*
N	*Bruksanvisning og garantierklæring*	*97*
FIN	*Käyttöohje ja takuu*	*111*
NL	*Bedieningshandleiding en garantieverklaring*	*123*
P	*Instruções de utilização e declaração de garantia*	*137*
GR	*Οδηγίες χειρισμού και εγγύηση*	*151*
PL	*Instrukcja obsługi i gwarancja*	*165*

Toutes les garanties de qualité

Les produits seca vous offrent non seulement les performances d'une technique éprouvée depuis plus d'un siècle, mais également une qualité certifiée par les instituts et conforme aux lois et normes.
Les produits seca sont conformes aux normes et directives européennes, ainsi qu'aux lois nationales. Avec seca, vous achetez des produits d'avenir.







Les produits présentés dans ce mode d'emploi sont conformes à la législation sur les dispositifs médicaux, à savoir la directive 93/42/CEE du Conseil de la Communauté européenne, qui est transposée dans la législation nationale de tous les pays européens.

Les balances munies de ce symbole sont étalonnées suivant la classe de précisionÞIII de la directive européenne 2014/31/UE.

L'appareil est conforme aux directives UE

- **M** : Sigle de conformité selon la directive 2014/31/UE sur les balances non automatiques (modèles étalonnés)
- **18** : (exemple : 2018) année de l'évaluation de conformité et de l'apposition du sigle CE (modèles vérifiés)
- **0102** : organisme désigné de métrologie (modèles étalonnés)
- **0123** : organisme désigné pour les produits médicaux

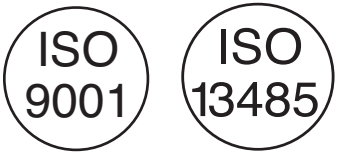

Le professionnalisme de seca est également reconnu officiellement. Le TÜV Product Service, l'organisme compétent en matière de dispositifs médicaux, atteste par le présent certificat que seca respecte minutieusement les exigences légales strictes en tant que fabricant de dispositifs médicaux. Le système d'assurance-qualité de seca inclut les secteurs de la conception, du développement, de la production, de la commercialisation et du service après-vente des balances et systèmes de mesure médicaux.



seca aide l'environnement.
La préservation des ressources naturelles nous tient à cœur. C'est pourquoi nous nous efforçons de rationnaliser l'utilisation des matériaux d'emballage. Et les résidus d'emballage peuvent être éliminés aisément via le système local de recyclage des déchets.

1. Félicitations !

En achetant la balance électronique ***seca 799***, vous avez acquis un appareil à la fois robuste et de haute précision

Depuis plus de 150 ans, seca met son expérience au service de la santé et, en tant que leader du marché dans de nombreux pays du monde, définit sans cesse de nouvelles normes grâce à ses innovations dans les domaines du pesage et de la mesure.

Conforme aux prescriptions nationales, le pèse-personne électronique ***seca 799*** a été conçu pour être essentiellement utilisé dans des hôpitaux, des cabinets médicaux et des instituts de soins. La balance est un dispositif médical de classe I et est étalonné conformément à la classe de précision III.

Le résultat de pesage est fourni en quelques secondes.

Outre la fonction de pesage conventionnelle, le ***seca 799*** offre également une fonction permettant de déterminer l'indice de masse corporelle. Pour ce faire, il suffit d'entrer la taille à l'aide du clavier de commande et l'indice de masse corporelle correspondant au poids sera calculé.

De conception très stable, la balance sera votre fidèle partenaire pendant de longues années. Il s'utilise aisément et son grand affichage est très lisible.

Equipé de roulettes, le ***seca 799*** peut donc être déplacé. Grâce à sa faible consommation en énergie, un jeu de piles permet de nombreuses utilisations.

2. Consignes de sécurité

Avant d'utiliser la nouveau balance, prenez le temps de lire les consignes de sécurité suivantes.

- Veuillez respecter les instructions du mode d'emploi.
- Conservez soigneusement le mode d'emploi et la déclaration de conformité.
- Ne laissez pas tomber la balance et évitez les chocs.
- Utilisez uniquement le modèle de pile indiqué (voir «Remplacement des piles» à la page 40).
- Veillez à effectuer régulièrement l'entretien et les vérifications d'étalonnage (voir«Entretien/étalonnage» à la page 40).
- Ne faites effectuer les réparations que par du personnel autorisé.

3. Avant de utiliser la balance

Déballage

Enlevez l'emballage et installez la balance sur une surface sûre et plane.

Sont compris dans la fourniture :

- plate-forme de pesage
- colonne avec boîtier d'affichage
- 1 clé pour vis à six pans creux ouverture 5
- 2 vis de fixation
- 1 support de piles avec 6 piles type AA 1,5 V

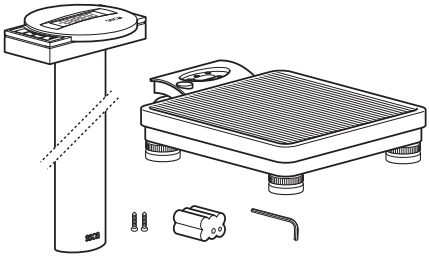

Alimentation électrique

L'alimentation en courant de la balance s'effectue en général avec des piles.

L'affichage LC consomme peu d'électricité – un jeu de piles permet d'effectuer jusqu'à 10.000 pesages. Lorsque la tension des piles n'est plus suffisante, le message **bAtt** apparaît dans l'affichage.

– Inclinez prudemment la balance sur le côté, de sorte que le dessous de l'appareil soit accessible.
– Appuyez sur la fermeture du compartiment de piles dans la direction de l'indication "Battery" et relevez le couvercle
– Connectez le câble à la fixation avec piles.
– Placez le logement dans le compartiment batteries.
– Verrouillez le couvercle et retournez la balance.

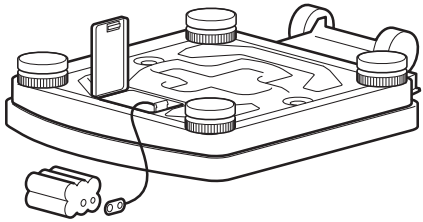

Remarque : La balance est conçue pour être utilisée également avec un adaptateur secteur, disponible comme accessoire.

La douille de raccordement au secteur se trouve dans le socle.

Indication : Le bloc d'alimentation électrique peut également être utilisé lorsque des batteries sont placées à l'intérieur de l'appareil sans risque d'endommager la balance ou les batteries.

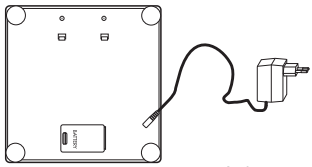

Balance vu de dessous

Adaptateur réseau

Montage de la colonne

La colonne avec le boîtier d'affichage est fixée à la plate-forme de pesage.

– Faites passer le câble de connexion à travers l'orifice.
– Insérez la colonne dans l'évidement. L'affichage doit être lisible pour la personne se tenant sur la balance.
– Vissez la colonne par dessous avec la plate-forme de pesage.
– Incliner prudemment la balance sur le côté, si nécessaire, afin de serrer les vis à fond.
– Raccordez la fiche du câble de raccordement au dos du de la balance.

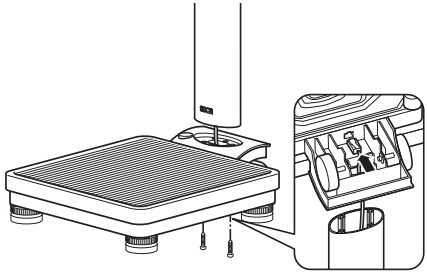

4. Installation et mise à niveau

– Posez la balance sur un sol stable.
– Dévissez les quatre contre-écrous au-dessus des quatre vis des pieds (1).
– Mettez la balance à niveau en vissant les pieds. La bulle d'air du niveau à bulle doit se trouver exactement au centre de la croix (2).
– Resserrez ensuite les contre-écrous (3).
– Veillez à ce que la balance ne soit en contact avec le sol que par l'intermédiaire de ses pieds. La balance ne peut reposer sur rien d'autre.

Remarque importante !
A chaque changement d'emplacement de la balance, il faut vérifier et si nécessaire corriger sa mise à niveau.

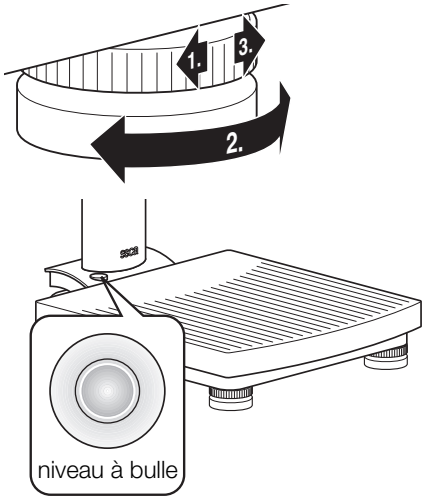

5. Utilisation

Eléments de commande et affichages

Les éléments de commande et le visuel se trouvent sur le boîtier d'affichage de la colonne.

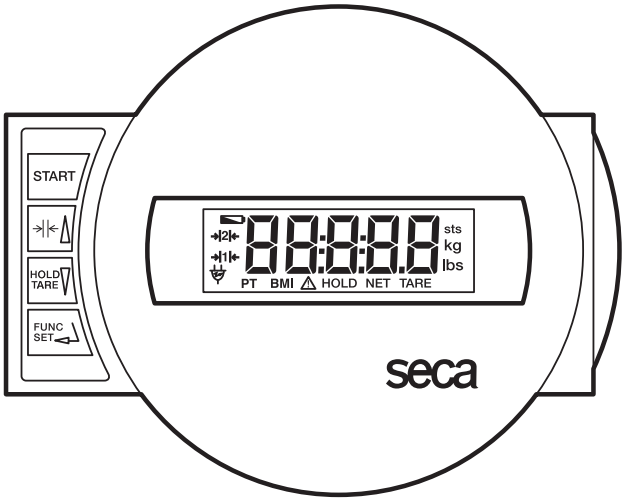

START — Marche/Arrêt de la balance

brève pression de la touche → Conversion de plage de pesage 1 et 2
dans le menu de fonctions → Augmentation de la valeur

brève pression de la touche → Activation/Deactivation de la fonction Hold
longue pression de la touche → Remise à zéro de l'affichage, Activation/ Deactivation de la fonction Tara
dans le menu de fonctions → Diminution de la valeur

FUNC SET — Activation de la fonction BMI (indice de masse corporelle) et touche de validation des entréesen

Pesage correct

– Appuyez sur la touche de démarrage, la balance n'étant pas chargé.
L'affichage indique successivement SECA, 8.8.8.8.8. et 0.0. Ensuite, le pèse-personne est automatiquement remis à zéro et est prêt à l'emploi.
– Convertissez le cas échéant le poids mesuré dans l'unité de mesure choisie (voir page 36).
– Montez sur la balance et restez immobile.
– Vous pouvez à présent lire le poids obtenu sur l'affichage numérique.
– Si la charge de la balance est supérieure à 150 kg ou 200 kg, le message StOP apparaît dans l'affichage.
– Pour déconnecter la balance, appuyez à nouveau sur la touche de démarrage.







Conversion de la plage de pesage

Le ***seca 799*** dispose de deux plages de pesage pouvant être sélectionnées. Dans la plage de pesage 1, vous pouvez disposer d'une résolution d'affichage supérieure avec une force portante maximale réduite, tandis que dans la plage de pesage 2, vous pouvez exploiter totalement la force portante maximale de la balance. Vous pouvez ainsi décider en fonction de l'application d'utiliser la haute résolution d'affichage ou l'étendue de charge élevée.

– Mettez la balance en marche à l'aide de la touche Start verte. La balance fonctionne d'abord dans la plage de pesage qui a été sélectionnée en dernier lieu.
– Pour changer de plage de pesage, appuyez sur la touche

– L'affichage indique la plage de pesage activée.





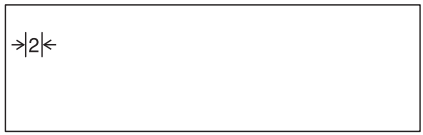

Remarque :

Le passage de la plage 1 avec fine résolution à la plage 2 avec résolution grossière est également possible lorsque la balance est chargée, à moins que celui-ci soit réglé sur une fonction spéciale (par ex. fonction BMI). Le passage de la plage grossière 2 à la plage fine 1 ne peut être effectué, pour des raisons techniques, que lorsque la balance est déchargée. Dans ce cas également, aucune fonction spéciale ne peut être activée.

Déconnexion automatique/Mode économie d'énergie

La balance détecte automatiquement si elle fonctionne sur piles rechargeables/non rechargeables ou sur secteur.

– Fonctionnement sur piles rechargeables/non rechargeables : arrêt automatique après 30 secondes.
– Fonctionnement secteur : arrêt uniquement par l'intermédiaire du clavier.

Tarage de l'affichage du poids (TARA)

La fonction de tarage est très utile pour déterminer, par exemple, le poids d'un enfant ou de tout autre objet que vous tenez avec vous sur la balance.
Procéder comme suit :

– Appuyez sur la touche de démarrage, la balance n'étant pas chargé.



– Placez-vous d'abord sur la balance sans la charge supplémentaire et activez la fonction de tarage en appuyant longtemps sur la touche **HOLD/TARE.** L'affichage est remis à zéro. Le visuel affiche la valeur 0.0 et le message «NET».





– Prenez à présent la charge supplémentaire avec vous sur le pèse-personne. Pour ce faire, vous pouvez également quitter le pèse-personne. Dans ce cas, le visuel affiche ----.
La balance détermine le poids de la charge supplémentaire. Vous pouvez à présent effectuer autant de pesages que vous le désirez.
– Pour désactiver la fonction Tara, appuyez une nouvelle fois sur la touche. La balance se trouve à nouveau dans le mode de pesage normal et la tare est effacée.
– La mise hors tension de la balance efface également la tare.



Mise en mémoire du poids mesuré (HOLD)

Le poids mesuré peut rester affiché après le déchargement de la balance. Il est ainsi possible de d'abord faire asseoir ou de coucher le patient avant de noter le poids mesuré.

– Appuyez sur la touche **HOLD/TARE** tandis que le pèse-personne est chargé.
Le message «HOLD» apparaît sur l'affichage numérique. A valeur reste enregistrée sur l'affichage jusqu'à l'extinction automatique (fonctionnement sur piles).





Le triangle avec le point d'exclamation indique que dans le cas de cet affichage figé, il ne s'agit pas d'un dispositif complémentaire nécessitant un étalonnage.

– La fonction HOLD peut être désactivée en appuyant à nouveau sur la touche **HOLD/TARE.**
  L'écran affiche le message 0.0 si la balance est déchargé ou le poids mesuré à ce moment. Le message «HOLD» disparaît.



Indice de masse corporelle (Body-Mass-Index ; BMI)

L'indice de masse corporelle établit la relation entre la taille et le poids, mais peut toutefois fournir des données plus précises telles que le poids idéal selon Broca. Le système fournit une plage de tolérance, qui est considérée comme optimale du point de vue de la santé.

– Appuyez sur la touche de démarrage, la balance n'étant pas chargé.
  L'affichage indique successivement SECA, 8.8.8.8.8. et 0.0. La balance revient ensuite automatiquement à zéro et est prêt à fonctionner.



– Appuyez sur la touche **FUNC.**
  Le visuel affiche la dernière taille entrée.



– Vous pouvez modifier la valeur par palier correspondant aux graduations de l'affichage à l'aide des touches fléchées.



– Lorsque la valeur correcte est réglée, appuyez à nouveau sur la touche **FUNC.** La fonction BMI est à présent activée.



– Faites monter le patient sur la balance. Le patient doit alors rester immobile quelques instants.
– Lisez le BMI sur l'affichage numérique et comparez-le aux catégories indiquées en page 39.
– Pour revenir à la fonction de pesage normale, appuyez sur la touche **FUNC.**



– Pour déconnecter le pèse-personne, appuyez à nouveau sur la touche Start.



Analyse de l'indice de masse corporelle pour les adultes :

Comparez la valeur indiquée avec les catégories mentionnées ci-dessous qui correspondent à celles utilisées par le WHO 2000.

- **BMI inférieur à 18,5 :**
  Attention, le poids du patient est insuffisant. Il peut présenter une tendance à la maigreur. Une prise de poids est conseillée pour améliorer son bien-être et ses performances. En cas de doute, faites-lui consulter un spécialiste.
- **BMI compris entre 18,5 et 24,9 :**
  Son poids est normal. Il peut rester tel qu'il est.
- **BMI compris entre 25 et 30 (Prédisposition):**
  Le patient présente un excès pondéral léger à moyen. Il devrait perdre du poids, s'il souffre déjà d'une affection (par ex. diabète, hypertension, goutte, troubles du métabolisme).
- **BMI supérieur à 30 :**
  Une perte de poids est urgente. Il surcharge son métabolisme, sa circulation sanguine et ses articulations. Un régime adapté, beaucoup d'exercice et un changement de mode de vie sont conseillés. En cas de doute, faites-lui consulter un spécialiste.

6. Nettoyage

Nettoyez le recouvrement en caoutchouc de la balance et le boîtier si nécessaire à l'aide d'un nettoyant ménager ou d'un désinfectant courant. Veuillez respecter les consignes du fabricant.

N'utilisez en aucun cas un nettoyant abrasif ou mordant, de l'alcool, du benzène ou tout autre produit similaire. De tels produits peuvent endommager les surfaces de haute qualité.

7. Que faire si …

… aucun poids n'est affiché ?

– La balance est-il sous tension ?
– Vérifiez l'état des piles.
– Le contact à fiches de la balance est-il correctement connecté ?

... le message 0.0 n'apparaît pas avant le pesage ?

– Appuyez de nouveau sur la touche de démarrage (START) – la balance ne peut pas être chargé lors de cette opération.

... le message 0.0 n'apparaît pas avant le pesage, mais ---- ?

– Appuyez de nouveau sur la touche de démarrage (START) – la balance ne peut pas être chargé lors de cette opération.

... un segment s'allume continuellement ou pas du tout ?

– L'emplacement correspondant indique une erreur. Consultez le service d'entretien.

... le symbole apparaît à l'affichage ?

– La tension des piles diminue. Vous devriez remplacer les piles dans les prochains jours.

... le message bAtt apparaît à l'affichage ?

– Les piles sont usées. Utilisez de nouvelles piles.

... le message StOP apparaît à l'affichage ?

– La charge maximale est dépassée.

… l'affichage clignote ?

– Si vous avez déjà activé la fonction Hold ou Tara, attendez que la balance ait pu reconnaître un poids constant. L'affichage arrête alors de clignoter.
– Si aucune fonction n'a été activée, déchargez la balance, attendez que le visuel affiche 0.0 et recommencez l'opération de pesage.

... le message E suivi XX.XX apparaît à l'affichage ?

– Après que la balance se soit coupé automatiquement, allumez-le à nouveau. Mettre la balance hors tension, puis le remettre sous tension. La balance fonctionnera à nouveau normalement.
  Si ce n'est pas le cas, interrompez l'alimentation électrique en enlevant brièvement les piles ou en retirant le bloc d'alimentation. Si cette mesure ne présente aucun résultat, adressez-vous au service d'entretien.

8. Entretien/étalonnage

Faites effectuer par des personnes autorisées un étalonnage conformément aux dispositions légales nationales. Un étalonnage est en tous les cas nécessaire lorsqu'une ou plusieurs marques de sécurité sont endommagées.

Nous vous recommandons de faire effectuer un entretien par votre partenaire du service après-vente avant l'étalonnage. Le service après-vente pourra vous aider dans ce domaine.

Remplacement des piles

Lorsque le symbole ▬ ou le message bAtt apparaît à l'affichage, il faut remplacer les piles. Vous avez besoin de 6 piles, type AA, 1,5 Volt.

– Faites basculer doucement la balance sur le côté de sorte que le fond de la balance soit accessible.
– Appuyez sur la fermeture du compartiment de piles dans la direction de l'indication «Battery» et relevez le couvercle.
– Enlevez la fixation avec les piles.
– Enlevez les piles usagées et placez des nouvelles piles dans la fixation.

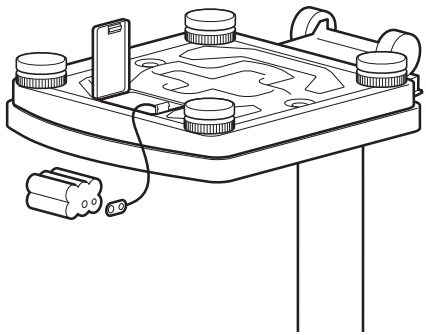

Veillez à respecter les polarités.

– Replacez la fixation avec les piles dans le compartiment des piles.
– Refermez le couvercle.
– Remettez ensuite la balance dans la bonne position.

9. Fiche technique

Dimensions	
Largeur :	292 mm
Hauteur :	830 mm
Profondeur :	417 mm
Dimensions des chiffres	20 mm
Poids	env. 6,8 kg
Plage de température	+10 °C jusqu'à +40 °C
Alimentation	piles/ poste secteur (option)
Piles	6 piles type AA, 1,5 V
Etalonnage en vertu de la directive 2014/31/UE	étalonnage, classe III
Produit médical en vertu de la directive 93/42/CEE	classe I
Charge maxi	
Plage de pesage 1	150 kg
Plage de pesage 2	200 kg
Charge mini	
Plage de pesage 1	2 kg
Plage de pesage 2	4 kg
Réglage fin	
Plage de pesage 1	100 g
Plage de pesage 2	200 g
Echelle de précision	
Plage de pesage 1 :	
jusque 50 kg :	± 50 g
50 kg jusque 150 kg :	± 100 g
Plage de pesage 2 :	
jusque 100 kg :	± 100 g
100 kg jusque 200 kg :	± 200 g
Fonctions	Conversion de la plage de pesage, Tare, Hold, Indice de masse corporelle

10. Pièces de rechange et accessoires

Alimentation électrique

Adaptateur réseau suivant le modèle

Adaptateur réseau à fiche, Euro : 230V~ / 50Hz / 12V= / 150mA
seca N°þ: 68-32-10-252
Alimentation à découpage, 100-240V~ / 50-60Hz / 12V= / 0.5A
seca N°þ: 68-32-10-265

Attention !

Utilisez uniquement des adaptateurs secteur seca ayant une tension de sortie de 9 Volts ou de 12 Volts réglée. Les adaptateurs secteur courants peuvent produire une tension plus élevée que celle indiquée et pourraient ainsi endommager la balance.

11. Elimination

Elimination de l'appareil



N'éliminez pas l'appareil avec les déchets ménagers. L'appareil doit être éliminé comme un déchet électronique. Respectez les directives nationales en vigueur dans votre pays. Pour d'autres renseignements, adressez-vous à notre service après-vente :

service@seca.com

Piles

Ne jetez pas les piles usagées dans les déchets ménagers. Eliminez les piles dans un centre de collecte de vos environs. A l'achat de nouvelles piles, préférez des piles non polluantes sans mercure (Hg), cadmium (Cd) et sans plomb (Pb).

12. Garantie

Une garantie de deux ans à compter de la date de livraison est accordée pour les défauts de matière et de fabrication. Cette garantie ne s'applique pas aux pièces amovibles, telles que les batteries, les câbles, les adaptateurs secteur, les accumulateurs etc. Les défauts couverts par la garantie sont réparés gratuitement sur présentation de la quittance d'achat par le client. Aucune autre demande de réparation ne peut être prise en compte. Les frais de transport sont à la charge du client si l'appareil n'est pas installé à la même adresse que celle du client. En cas d'endommagements dus au transport, le cas de garantie peut être invoqué uniquement si l'emballage d'origine complet a été utilisé pour les transports et si la balance a été immobilisée et fixée conformément à l'emballage initial. Tous les éléments de l'emballage doivent par conséquent être conservés.

Aucun cas de garantie ne peut être invoqué si l'appareil est ouvert par des personnes qui ne sont pas explicitement autorisées par seca.

Nous prions nos clients à l'étranger de bien vouloir contacter directement le revendeur de leur pays respectif pour les cas de garantie.

13. Certificat de conformité

CE

Nous, soussignés seca gmbh & co. kg, certifions par la présente que le produit satisfait aux dispositions des directives européennes applicables. Le texte intégral de la déclaration de conformité est disponible sous : www.seca.com.

Medical Measuring Systems and Scales since 1840

17-10-07-554e-100_12-2018B

seca gmbh & co. kg
Hammer Steindamm 3–25
22089 Hamburg · Germany

Telephone +49 40 20 00 00 0
Fax +49 40 20 00 00 50

info@seca.com

seca operates worldwide with headquarters in Germany and branches in:

seca france

seca united kingdom

seca north america

seca schweiz

seca zhong guo

seca nihon

seca mexico

seca austria

seca polska

seca middle east

seca brasil

seca suomi

seca américa latina

seca asia pacific

and with exclusive partners in more than 110 countries.

All contact data under www.**seca**.com

seca®
Precision for health