seca 799

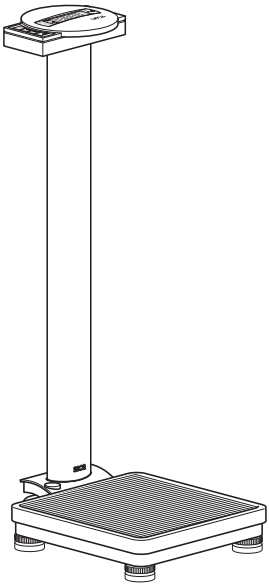

D	*Bedienungsanleitung und Garantieerklärung*	*3*
GB	*Instruction manual and guarantee*	*17*
F	*Mode d'emploi et garantie*	*31*
I	*Manuale di istruzioni e garanzia*	*45*
E	*Manual de instrucciones y garantia*	*59*
DK	*Betjeningsvejledning og garantibevis*	*73*
S	*Bruksanvisning och garanti*	*85*
N	*Bruksanvisning og garantierklæring*	*97*
FIN	*Käyttöohje ja takuu*	*111*
NL	*Bedieningshandleiding en garantieverklaring*	*123*
P	*Instruções de utilização e declaração de garantia*	*137*
GR	*Οδηγίες χειρισμού και εγγύηση*	*151*
PL	*Instrukcja obsługi i gwarancja*	*165*

Todistetusti sinetillä vahvistettuna

Kun ostat seca tuotteen, et osta vain yhden vuosisadan ajan kypsynyttä tekniikkaa, vaan myös viranomaisten, lakimääräysten ja tarkastuslaitosten hyväksymää laatua.
seca tuotteet täyttävät eurooppalaisten direktiivien, standardien ja kansallisten lakien vaatimukset. Kun ostat seca tuotteen, ostat tulevaisuutta.

Tämän käyttöohjeen tuotteet ovat lääketieteellisistä tuotteista annetun lain, t.s. Euroopan Yhteisön neuvoston direktiivin 93/42/ETY, mukaisia, jota sovelletaan koko Euroopassa kansallisten lakien puitteissa.

III

Vaa'at, joissa on tämä merkki, on kalibroitu EU-direktiivin 2014/31/EU tarkkuusluokan III mukaan.

CE M18 0102 0123

Laite vastaa EU-direktiivejä

- **M**: Vaatimustenmukaisuusmerkki direktiivin 2014/31/EU mukaan, muut kuin itsetoimivat vaa'at (kalibroidut mallit)
- **18**: (Esimerkki: 2018) Vuosi, jona vaatimustenmukaisuus on arvioitu ja CE-merkki kiinnitetty (vaatut mallit)
- **0102**: Ilmoitettu laitos metrologialle (kalibroidut mallit)
- **0123**: Ilmoitettu laitos lääkintälaitteille

ISO 9001 ISO 13485

seca yhtiön ammattitaito on tunnustettu myös viralliselta taholta. Lääkinnällisiä laitteita tarkastava TÜV Product Service -tarkastuslaitos on vahvistanut sertifikaatillaan, että seca täyttää lääkinnällisten laitteiden valmistajille asetettavat tiukat lakisääteiset vaatimukset. secan laadunvarmistusjärjestelmään kuuluvat lääkinnällisten vaakojen ja mittausjärjestelmien muotoilu, kehitys, tuotanto, myynti ja huolto.

seca auttaa ympäristöä.
Luonnonvoimavarojen säästäminen on lähellä sydäntämme. Tästä syystä yritämme säästää pakkausmateriaalia kaikkialla siellä, missä se on mielekästä. Ja mikä jää jäljelle, voidaan toimittaa helposti asianomaisen paikallisen jätehuollon hävitettäväksi.

1. Sydämelliset onnittelut!

Ostamalla ***seca 799*** elektronisen henkilövaa'an olet hankkinut erittäin tarkan ja samalla kestävän laitteen.

seca on asettanut jo yli 150 vuoden ajan kokemuksensa terveyden palvelukseen asettaen samalla useissa maailman maissa markkinajohtajana aina uudet mittapuut innovatiivisilla uudistuksillaan punnituksen ja mittauksen alalla.

Elektroninen henkilövaaka ***seca 799*** on tarkoitettu käytettäväksi kansallisten määräysten mukaisesti lähinnä sairaaloissa, lääkäreiden vastaanotoilla ja laitoshoitokodeissa. Vaaka on luokan I lääketieteellinen tuote ja kalibroitu vastaavasti tarkkuusluokan III mukaan.

Paino tulostuu muutamassa sekunnissa.

Konventionaalisen painonmäärityksen lisäksi ***seca 799***-vaa'assa on toiminto Body-Mass-indeksin laskemiseen. Tätä varten käyttönäppäimistöllä syötetään henkilön pituus ja näyttöön tulee painoa vastaava Body-Mass-indeksi.

Vaaka on rakennettu erittäin kestäväksi ja se palvelee sinua pitkään uskollisesti. Se on helppokäyttöinen ja suuri näyttö on helppolukuinen.

seca 799 -vaakaa voivaan siirtää pyörillä ja pienen virrankulutuksensa ansiosta paristoilla sitä voidaan käyttää siirrettävänä vaakana pitkän aikaa.

2. Turvallisuus

Ennen kuin otat uuden vaa'an käyttöön, varaa hieman aikaa seuraavien turvallisuusohjeiden lukemiseen.

- Noudata käyttöohjeessa annettuja ohjeita.
- Säilytä tämä käyttöohje ja sen sisältämä yhdenmukaisuusvakuutus huolellisesti.
- Vaakaa ei saa pudottaa eikä siihen saa kohdistaa voimakkaita iskuja.
- Käytä yksinomaan ilmoitettua paristotyyppiä (ks. „Paristojen vaihto" sivu 120).
- Toimita vaaka säännöllisesti huoltoon ja jälkikalibrointiin (ks. „Varaosat ja lisävarusteet" sivu 121).
- Anna korjaustyöt vain valtuutettujen henkilöiden tehtäväksi.

3. Ennen kuin käytät vaakaa…

Purkaminen pakkauksesta

Poista pakkaus ja aseta vaaka tukevalle, tasaiselle alustalle.

Toimitusmäärään kuuluu:

- punnitustaso
- pylväs, jossa näyttöpää
- 1 kuusiokoloavain, avainväli 5
- 2 kiinnitysruuvia
- paristonpidike ja 6 paristoa, tyyppi Mignon AA 1,5 V

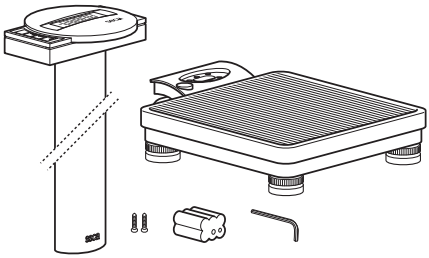

Käyttövirta

Vaakaa käytetään normaalisti paristoilla.

LC-näyttö kuluttaa vähän virtaa - yhdellä paristosarjalla on mahdollista suorittaa 10.000 punnitusta.

– Käännä vaaka varovasti kumoon, niin että pääset käsiksi vaa'an pohjaan.
– Paina paristolokeron suljin „Battery"-tekstin suuntaan ja käännä kansi auki.
– Liitä kaapeli pariston pidikkeeseen.
– Laita pidike paristolokeroon.
– Sulje kansi ja käännä vaaka taas pystyyn.

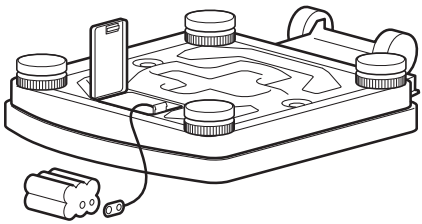

Huom.: Vaaka on varustettu käytettäväksi seca verkkolaitteella, jota on saatavissa lisävarusteena.

Vaaka saa virtansa verkkolaitteelta.

Huom.: Verkkolaitetta voidaan käyttää vaakaa tai paristoja vaurioittamatta, vaikka paristot olisivatkin vaa'an sisällä.

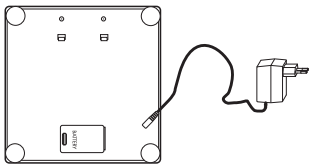

Vaaka alhaalta

Pistokeverkkolaite

Pylvään asennus

Näyttöpäällä varustettu pylväs asennetaan kiinni punnitustasoon.

– Pujota liitäntäkaapeli aukon läpi.
– Aseta pylväs koloon.
  Näytön tulee olla vaa'alla seisovien henkilöiden nähtävissä.
– Ruuvaa pylväs kiinni alapuolelta punnitustasoon.
  Laita vaaka tarvittaessa varovasti sivulle, jotta voit tiukata ruuvit.
– Liitä liitäntäkaapelin pistoke vaa'an takaosaan.
– Aseta sitten vaaka jälleen pystyyn.

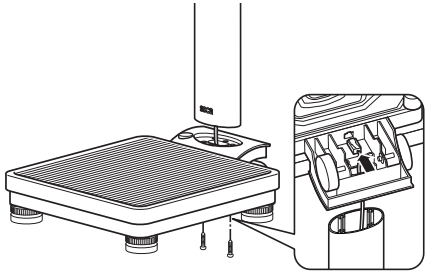

4. Vaa'an pystyttäminen ja suuntaaminen

– Aseta vaaka tukevalle alustalle.
– Avaa neljän jalkaruuvin yläpuolella olevat vastamutterit (1).
– Suuntaa vaaka jalkaruuveja kiertämällä. Rasiatasaimessa olevan ilmakuplan täytyy olla tarkasti ympyrän keskellä (2).
– Ruuvaa vastamutterit lopuksi jälleen lujasti kiinni (3).
– Varmista, että vain vaa'an jalat koskettavat lattiaa. Vaaka ei saa tukea mihinkään.

Tärkeää!
Vaa'anpohjan suuntaus täytyy tarkistaa aina paikkaa muutettaessa ja sitä on korjattava tarvittaessa.

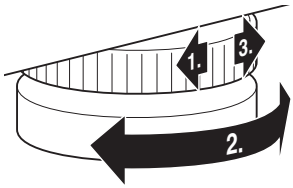

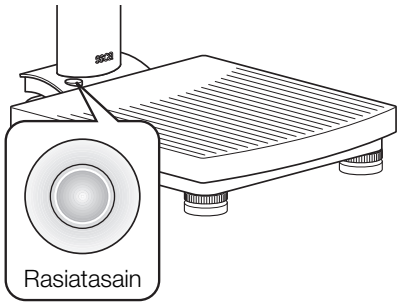

5. Käyttö

Käyttöelementit ja näytöt

Käyttöelementit ja näyttö sijaitsevat pylvään näyttöpäässä.

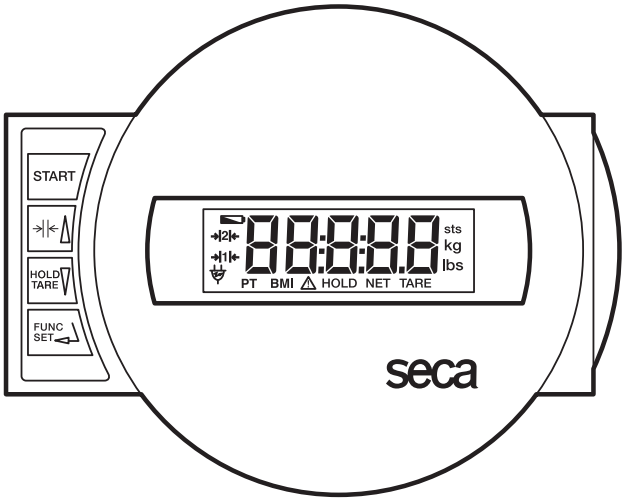

START — vaa'an kytkeminen päälle ja pois

lyhyt näppäimen painallus → kytkennän vaihto välillä punnitusalue 1 ja 2
toimintovalikossa → arvon suurentaminen

lyhyt näppäimen painallus → Hold-toiminnon aktivointi/deaktivointi
pitkä näppäimen painallus → näytön nollaus, taaran aktivointi/deaktivointi
toimintovalikossa → arvon pienentäminen

FUNC SET — BMI-toiminnon aktivointi ja syöttöjen vahvistusnäppäin

Molempien numeroiden täytyy olla samoja

– Paina käynnistysnäppäintä vaa'an ollessa kuormittamaton.
  Näyttöön ilmestyy peräkkäin SECA, 8.8.8.8.8. ja 0.0, minkä jälkeen vaaka on nollautunut automaattisesti ja valmis käyttöön.
– Muuta tarvittaessa punnitusaluetta (ks. sivu 116).
– Katso punnitustulos digitaalinäytöstä.
– Jos vaa'an kuormitus on yli 150 kg tai 200 kg, näyttöön ilmestyy StOP.



– Vaaka kytketään pois päältä painamalla uudelleen käynnistysnäppäintä.



Punnitusalueen muuttaminen

seca 799 on kaksi valittavaa punnitusaluetta. Punnitusalueella 1 maksimikuorma on pienempi ja näyttö hienojakoisempi, punnitusalueella 2 vaakaa voidaan kuormittaa täyteen maksimiin. Voit päättää jokaisella käyttökerralla, haluatko käyttää hienojakoista näyttöä vai suurta kuormitusaluetta.

– Kytke vaaka päälle vihreällä käynnistysnäppäimellä. Vaaka toimii ensiksi viimeksi valitulla punnitusalueella.
– Kun haluat muuttaa punnitusaluetta, paina näppäintä →|←





– Näyttö ilmaisee aktiivisen punnitusalueen.



Huom.:

Hienojakoisen alueen 1 muuttaminen karkeajakoiseksi alueeksi 2 on mahdollista vaa'an ollessa kuormitettunakin, mikäli vaakaa ei ole kytketty erikoistoimintoon (kuten esim. BMI). Karkeajakoisen alueen 2 muuttaminen hienojakoiseksi alueeksi voi tapahtua teknisistä syistä vain, kun vaaka ei ole kuormitettuna. Tässäkään tapauksessa erikoistoiminto ei saa olla aktivoituna.

Automaattinen katkaisu/Virransäästömodus

Vaaka tunnistaa automaattisesti, onko virtalähteenä vain akku tai paristot vai onko vaaka kytketty pistorasiaan.

– Virtalähteenä akku/paristot: vaaka kytkeytyy automaattisesti pois päältä 30 sekunnin kuluttua.
– Verkkokäytössä: vaaka kytkeytyy pois päältä vain näppäimistöllä.

Painonäytön taaroitus (TARE)

Taaratoiminto on erittäin hyödyllinen esimerkiksi lapsen, eläimen tai muun esineen, joka otetaan mukaan vaa'alle, määrittämiseksi.
Menettele seuraavalla tavalla:

– Paina käynnistysnäppäintä vaa'an ollessa kuormittamaton.



– Astu ensiksi vaa'alle ilman lisäpainoa ja aktivoi taaratoiminto painamalla pitkään näppäintä **HOLD/TARE**.
Näyttö nollautuu jälleen. Näytössä näkyy 0.0. Näyttöön ilmestyy „NET".





– Ota sitten lisäpaino mukaan vaa'alle. Voit myöt poistua vaa'alta, tässä tapauksessa näyttöön tulee - - - -.
Vaaka laskee lisäkuorman painon.
– Taaratoiminto deaktivoidaan painamalla uudelleen pitkään näppäintä, vaaka on tällöin jälleen normaalissa punnituskäytössä ja taarapaino on poistunut muistista.



– Taarapaino poistuu muistista myös, kun vaaka kytketään pois päältä.

Painon tallentaminen muistiin (HOLD)

Mitattu paino voidaan saada näyttöön, vaikka vaakaa ei kuormitetakaan. Näin on mahdollista huolehtia ensiksi jälleen potilaasta, ennen kuin paino kirjoitetaan muistiin.

– Paina **HOLD/TARE**-näppäintä vaa'an ollessa kuormitettuna.



Digitaalinäyttöön ilmestyy „HOLD". Painoarvo pysyy näytössä, kunnes vaaka kytkeytyy automaattisesti pois päältä (virtalähteenä paristot).
Kolmio, jonka sisässä on huutomerkki, ilmoittaa, että tässä jäädytetyssä näytössä on kysymys lisälaitteesta, joka ei ole kalibroinnin alainen.



– HOLD-toiminto voidaan kytkeä jälleen pois päältä painamalla uudelleen **HOLD/TARE**-näppäintä.
Kun vaaka on kuormittamattomana, näyttöön ilmestyy 0.0 tai ajankohtainen paino. „HOLD"-näyttö häviää.



Body-Mass-indeksi (BMI)

Body-Mass-indeksi suhteuttaa pituuden ja painon toisiinsa ja toimittaa näin tarkempia tietoja kuin esim. ihannepaino Brocan mukaan. Näyttö ilmoittaa toleranssialueen, joka on terveyden kannalta optimaalinen.

– Paina käynnistysnäppäintä vaa'an ollessa kuormittamaton.
Näyttöön ilmestyy peräkkäin SECA, 8.8.8.8.8. ja 0.0. Vaaka on tämän jälkeen automaattisesti nollautunut ja valmis käyttöön.



– Paina **FUNC**-näppäintä**.**
Näytössä näkyy viimeksi syötetty pituus.



– Voit muuttaa arvoa nuolinäppäimillä askeleittain näytön jakoasteikon mukaan.



– Kun oikea arvo on asetettu, paina vielä kerran **FUNC**-näppäintä. BMI-toiminto on tällöin aktivoitu.



– Anna potilaan nousta vaa'alle. Hänen on seistävä rauhallisesti.
– Katso BMI-arvo digitaalinäytöstä ja vertaa sitä sivulla 118 oleviin kategorioihin.
– Paina **FUNC**-näppäintä päästäksesi takaisin normaaliin punnituskäyttöön**.**



– Vaaka kytketään pois päältä painamalla uudelleen käynnistysnäppäintä.



Aikuisten painoindeksin BMI tulkitseminen:

Vertaa saatua arvoa seuraavassa oleviin painoindeksiluokkiin, jotka vastaavat WHO:n käyttämää luokitusta (2000).

- **BMI alle 18,5:**
  Huomio, potilas painaa liian vähän. Anoreksiataipumus on mahdollista. Painon lisääminen on suositeltavaa hyvinvoinnin ja suorituskyvyn lisäämiseksi. Alan lääkärin konsultointi mahdollisesti tarpeen.
- **BMI välillä 18,5 - 24,9:**
  Potilas on normaalipainoinen. Hän voi jäädä sellaiseksi.
- **BMI välillä 25 - 30 (lievä lihavuus):**
  Potilas on hieman tai keskimääräistä enemmän ylipainoinen. Potilaan tulisi laskea painoaan, jos hänellä on jo jokin sairaus (esim. diabetes, korkea verenpaine, kihti, rasvan aineenvaihduntahäiriöitä).
- **BMI yli 30:**
  Painon laskeminen on ehdottomasti tarpeen. Aineenvaihdunta, verenkierto ja luut rasittuvat vähemmän. Suositeltavaa on johdonmukainen dieetti ja toimintaterapia. Alan lääkärin konsultointi mahdollisesti tarpeen.

6. Puhdistus

Puhdista päällys ja kotelo tarvittaessa talouspesuaineella tai tavanomaisella desinfiointiaineella. Noudata valmistajan antamia ohjeita.
Älä käytä puhdistukseen missään tapauksessa hankaavia tai voimakkaita pesuaineita, spriitä, bensiiniä tms. Tällaiset aineet voivat vahingoittaa korkealaatuista pintaa.

7. Mitä tehdä, jos…

… paino ei tule näyttöön?
– Onko vaaka kytketty päälle?
– Tarkista paristot.
– Onko verkkolaitteen liitoskosketin liitetty oikein vaakaan?

… ennen punnitusta näyttöön ei ilmesty 0.0?
– Paina uudelleen käynnistyspainiketta – ja vain sen jalat saavat koskettaa lattiaa.

… ennen punnitusta näyttöön ei ilmesty 0.0, vaan - - - - ?
– Paina uudelleen käynnistyspainiketta – ja vain sen jalat saavat koskettaa lattiaa.

… jokin segmentti palaa jatkuvasti tai ei ollenkaan?
– Kyseisessä kohdassa on vika. Ota yhteys huoltoliikkeeseen.

… näyttöön tulee  ?
– Pariston jännite on heikkenemässä. Paristot tulee vaihtaa lähipäivinä.

… näyttöön tulee bAtt?
– Paristot ovat tyhjiä. Laita sisään uudet paristot.

… näyttöön tulee StOP?
– Maksimikuorma on ylitetty.

… näyttö vilkkuu?
– Jos olet juuri aktivoinut Hold- tai taaratoiminnon, odota, kunnes vaaka on tunnistanut stabiilina pysyvän painon. Näyttö lakkaa sitten vilkkumasta.
– Jos tätä ennen ei ole aktivoitu mitään toimintoa, poistu vaa'alta ja odota, kunnes näytössä näkyy 0.0, ja suorita punnitus uudelleen.

… näyttöön tulee E ja XX.XX?
– Kytke vaaka pois päältä käynnistysnäppäimestä ja käynnistä uudelleen. Tämän jälkeen vaaka toimii normaalisti.
Mikäli näin ei ole, keskeytä virransyöttö poistamalla paristot tai irrottamalla verkkolaite hetkeksi. Jos tämäkään toimenpide ei tuota tulosta, ota yhteys huoltoliikkeeseen.

8. Huolto/Kalibrointi

Anna vaaka valtuutetun henkilön kalibroitavaksi kansallisten lakimääräysten mukaan. Kalibrointi on joka tapauksessa välttämätöntä, jos yksi tai useampi varmistusmerkeistä on rikkoutunut.

Suosittelemme, että vaaka annetaan ennen kalibrointia lähimmän huoltoliikkeen huollettavaksi. seca asiakaspalvelu auttaa mielellään tässä asiassa.

Paristojen vaihto

Jos näyttöön ilmestyy 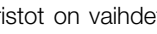 tai bAtt paristot on vaihdettava. Paristoina 6 Mignon-paristoja, tyyppi AA, 1,5 V.

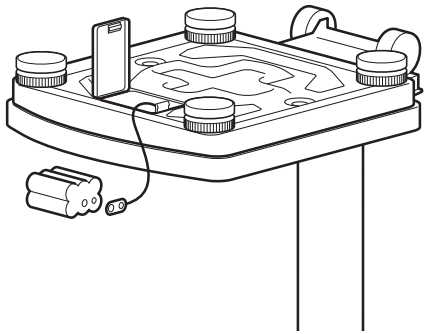

– Käännä vaaka varovasti kumoon, niin että pääset käsiksi vaa'an pohjaan.
– Paina paristolokeron suljinta „Battery"-tekstin suuntaan ja käännä kansi auki.
– Ota pidike paristoineen ulos.
– Poista käytetyt paristot ja laita uudet paristot pidikkeeseen.

Kiinnitä huomiota napojen oikeaan järjestykseen.

– Laita paristonpidike paristolokeroon.
– Sulje kansi.
– Käännä vaaka tämän jälkeen taas pystyyn.

9. Tekniset tiedot

Mitat	
Leveys:	292 mm
Korkeus:	830 mm
Syvyys:	417 mm
Numeroiden koko	20 mm
Omapaino	n. 6,8 kg
Lämpötila-alue	+10 °C – +40 °C
Virtalähde	paristo/ verkkokäyttöinen (optionaalisesti)
Paristot	6 paristoa, tyyppi AA, 1,5 V
Kalibrointi tuote direklinie 2014/31/EU mukaan	kalibrointi, luokka III
Lääketieteellinen tuote direklinie 93/42/ETY mukaan	luokka I
Maksimikuorma	
Punnitusalue 1	150 kg
Punnitusalue 2	200 kg

Minimikuorma	
Punnitusalue 1	2 kg
Punnitusalue 2	4 kg
Hienojako	
Punnitusalue 1	100 g
Punnitusalue 2	200 g
Tarkkuus ensi kalibroinnissa	
Punnitusalue 1:	
– 50 kg:	± 50 g
50 kg – 150 kg:	± 100 g
Punnitusalue 2:	
– 100 kg:	± 100 g
100 kg – 200 kg:	± 200 g
Toiminnot	Punnitusalueen muuttaminen, taara, Hold, Body-Mass -indeksi

10. Varaosat ja lisävarusteet

Käyttövirta

Mallista riippuva verkkolaite

pistokeverkkolaite, Euro: 230V~ / 50Hz / 12V= / 150mA
seca nro.: 68-32-10-252
Switchmode-verkkolaite: 100-240V~ / 50-60Hz / 12V= / 0.5A
seca nro.: 68-32-10-265

Huomio!

Käytä ainoastaan alkuperäisiä seca-verkkopistokelaitteita 9V tai säädetyllä 12 Voltin lähtöjännitteellä. Kaupasta saatavilla olevat verkkolaitteet voivat luovuttaa niille ilmoitettua korkeamman jännitteen ja johtaa siten vaa'an vaurioitumiseen.

11. Hävitys

Laitteen hävitys



Laitetta ei saa hävittää kotitalousjätteen mukana. Laite on toimitettava asianmukaiseen elektroniikkajätteen vastaanottopisteeseen. Noudata käyttömaassa voimassa olevia määräyksiä. Lisätietoja saat asiakaspalvelustamme:

service@seca.com

Paristot

Älä heitä käytettyjä paristoja talousjätteisiin. Vie paristot lähimpään keräyspisteeseen. Valitse uusia paristoja ostaessasi ympäristöystävälliset paristot, jotka eivät sisällä elohopaa (Hg), kadmiumia (Cd) eikä lyijyä (Pb).

12. Takuu

Myönnämme puutteista, jotka johtuvat materiaali- tai valmistusvirheistä, kahden vuoden takuun toimitusajankohdasta alkaen. Kaikki liikkuvat osat, kuten esim. paristot, sähköjohdot, verkkolaitteet, akut jne., eivät kuulu takuun piiriin. Takuun piiriin kuuluvat puutteet poistetaan asiakkaalle maksutta esitettäessä ostokuitti. Muita vaatimuksia ei ole mahdollista ottaa huomioon. Edestakaisesta kuljetuksesta syntyvät kulut menevät asiakkaan laskuun, jos laite on muulla kuin asiakkaan paikkakunnalla. Kuljetusvahingoista voidaan esittää korvausvaatimuksia vain, kun kuljetukseen on käytetty kokonaista alkuperäispakkausta ja tavara on varmistettu ja kiinnitetty pakkaukseen samalla tavalla kuin alkuperäisessä toimituksessa. Kaikki pakkausosat tulee säilyttää tallella tästä syystä.

Takuu ei ole voimassa, jos laitteen avaa henkilö, jota seca ei ole nimenomaisesti valtuuttanut tähän.

Ulkomailla olevia asiakkaita pyydämme kääntymään takuutapauksessa suoraan kyseisen maan myyntiliikkeen puoleen.

13. Vaatimuksenmukaisuusvakuutus

CE

seca gmbh & co. kg vakuuttaa, että tuote vastaa siihen sovellettavien eurooppalaisten direktiivien vaatimuksia. Vaatimustenmukaisuus löytyy kokonaisuudessaan osoitteesta: www.seca.com.

Medical Measuring Systems and Scales since 1840

17-10-07-554e-100_12-2018B

seca gmbh & co. kg
Hammer Steindamm 3–25
22089 Hamburg · Germany

Telephone +49 40 20 00 00 0
Fax +49 40 20 00 00 50

info@seca.com

seca operates worldwide with headquarters in Germany and branches in:

seca france

seca united kingdom

seca north america

seca schweiz

seca zhong guo

seca nihon

seca mexico

seca austria

seca polska

seca middle east

seca brasil

seca suomi

seca américa latina

seca asia pacific

and with exclusive partners in more than 110 countries.

All contact data under www.**seca**.com

seca®
Precision for health