seca 799

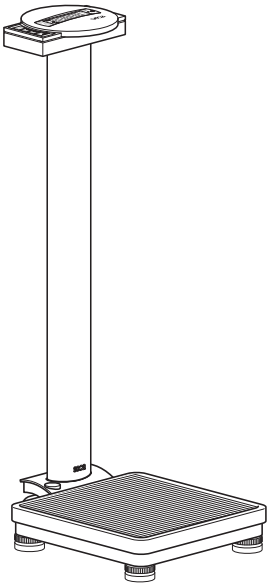

D	*Bedienungsanleitung und Garantieerklärung*	*3*
GB	*Instruction manual and guarantee*	*17*
F	*Mode d'emploi et garantie*	*31*
I	*Manuale di istruzioni e garanzia*	*45*
E	*Manual de instrucciones y garantia*	*59*
DK	*Betjeningsvejledning og garantibevis*	*73*
S	*Bruksanvisning och garanti*	*85*
N	*Bruksanvisning og garantierklæring*	*97*
FIN	*Käyttöohje ja takuu*	*111*
NL	*Bedieningshandleiding en garantieverklaring*	*123*
P	*Instruções de utilização e declaração de garantia*	*137*
GR	*Οδηγίες χειρισμού και εγγύηση*	*151*
PL	*Instrukcja obsługi i gwarancja*	*165*

Med godkendelse

Med seca produkter køber De ikke kun en teknik, som er modnet over hundrede år, men også en kvalitet, som er attesterer af myndigheder og love og af institutioner.
seca produkter opfylder de europæiske direktiver, standarder og nationale love. Med seca køber De fremtid.

Produkterne i denne betjeningsvejledning opfylder loven om medicinprodukter, dvs. direktivet 93/42/EØF fra det Europæiske Fællesskabs råd, som er forankret i nationale love i hele Europa.

Vægte, som bærer dette tegn, er justerert efter nøjagtighedsklasse III fra EU-direktivet 2014/31/EU.

CE M18 0102 0123

Apparatet stemmer overens med EU's direktiver

- **M**: Konformitetsmærke iht. direktiv 2014/31/EU om ikke-automatiske vægte (kalibrerede modeller)
- **18**: (eksempel: 2018) år, hvor konformitetsbedømmelsen blev gennemført og CE-mærkningen blev foretaget (kalibrerede modeller)
- **0102**: Bemyndiget organ metrologi (kalibrerede modeller)
- **0123**: Bemyndiget organ medicinprodukter

ISO 9001 ISO 13485

Også fra officiel side bliver secas professionalitet anerkendt. TÜV Product Service, det ansvarlige institut for medicinprodukter, bekræfter med certifikatet, at seca som producent af medicinske produkter konsekvent overholder de strenge lovkrav. secas kvalitetsmanagementsystem omfatter områderne: design, udvikling, produktion, salg og service af medicinske vægte og målesystemer.

seca hjælper miljøet.
Besparelsen af naturlige resourcer har stor betydning for os. Derfor bestræber vi os på at spare emballagemateriale, hvor det giver mening. Og det, som bliver tilovers, kan let bortskaffes over det duale system på stedet.

1. Hjertelig tillykke!

Med den elektroniske personvægt ***seca 799*** har De købt et præcist og samtidig holdbart apparat.

I mere end 150 år har seca brugt sin erfaring for at tjene sundheden og er som markedsfører i mange af verdens lande igen og igen foregangsmand med nye udviklinger til vejning og måling.

Den elektroniske personvægt ***seca 799*** finder overvejende anvendelse på sygehuse, i lægepraksisser og stationære plejeinstitutioner i overensstemmelse med de nationale forskrifter. Vægten er et medicinprodukt af klasse I og justeret i overensstemmelse med præcisionsklasse III.

Vægten fastslås i løbet af få sekunder.

Udover den almindelige fastslåelse af vægten tilbyder ***seca 799*** en funktion til beregning af body-mass-indexet. Hertil indlæses legemsstørrelsen ved hjælp af betjeningstastaturet, hvorefter det body-mass-index, som svarer til vægtværdien, automatisk udregnes.

Vægten er bygget særdeles stabilt og vil tjene Dem trofast i lang tid. Den er let at betjene, og det store display er let læseligt.

seca 799 kan køres på hjul og kan på grund af det lave strømforbrug benyttes i lang tid med et batterisæt.

2. Sikkerhed

Inden De tager den nye vægt i brug, bedes De bruge lidt tid på at læse de nedenstående sikkerhedshenvisninger igennem.

- Overhold henvisningerne i brugsanvisningen.
- Opbevar betjeningsvejledningen og den deri indeholdte overensstemmelsesattest godt.
- De må ikke lade vægten falde, og den må ikke udsættes for kraftige stød.
- Benyt altid kun den angivne batteritype (se “ Udskiftning af batterierne” på side 82).
- Lad vedligeholdelse og justering gennemføre regelmæssigt (se “8. Vedligeholdelse / justering” på side 82).
- Lad altid kun reparationer udføre af autoriserede personer.

3. Inden De går i gang…

Udpakning

Fjern emballagen og opstil vægten på en solid, plan undergrund.

Leveringen omfatter:

- Vejeplatform
- Søjle med displayhoved
- 1 unbrakonøgle str. 5
- 2 befæstelsesskruer
- Batteriholder med 6 batterier af typen mignon AA 1,5 V

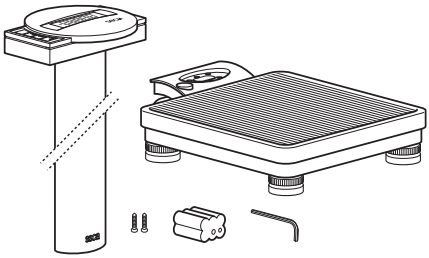

Strømforsyning

Vægtens strømforsyning foregår som regel via batterier.

LC-displayet har et lavt strømforbrug – med et sæt batterier kan man foretage 10.000 vejninger.

– Drej forsigtigt vægten om, så vægtens bund er tilgængelig.
– Tryk lukningen til batterirummet i retning af markeringen „Battery“ og klap dækslet op.
– Tilslut kablet til holderen med batterierne.
– Læg holderen ind i batterirummet.
– Luk dækslet og vend derefter vægten om igen.

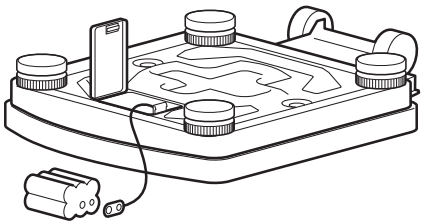

Henvisning: Vægten er forberedt til brugen med en seca-netenhed, der kan leveres som tilbehør.

Tilslutningsbøsningen til netenheden befinder sig i bunden af vægten.

Henvisning: Netdelen kan også benyttes med indsatte batterier uden at beskadige vægten eller batterierne.

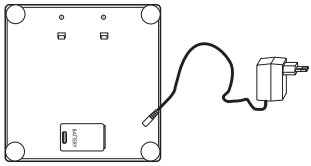

Vægten set nedefra Stik-netdel

Montering af søjlen

Søjlen med displayhovedet monteres på vægtens platform.

- Før tilslutningskablet ind gennem åbningen.
- Indsæt søjlen i udskæringen. Displayet skal kunne læses af de personer, som står på vægten.
- Skru søjlen nedefra fast på vejeplatformen.
  Læg eventuelt forsigtigt vægten om på siden for at stramme skruerne.
- Tilslut stikket fra tilslutningskablet på bagsiden af vægten.
- derefter vægten op igen.

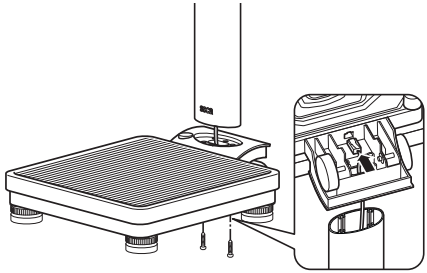

4. Opstilling og tilretning af vægten

- Stil vægten på en solid undergrund.
- Kontramøtrikkerne over de fire fodskruer løsnes (1).
- Ret vægten til ved at dreje fodskruen ud. Luftboblen i libellen skal stå præcis i midten af cirklen (2).
- Skru derefter kontramøtrikkerne fast igen (3).
- Sørg for, at vægten kun har gulvkontakt med fødderne. Vægten må ikke ligge mod nogen steder.

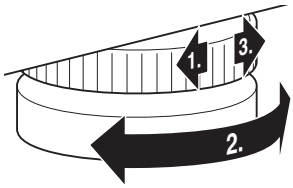

Vigtigt!
Tilretningen af vægtens bund skal kontrolleres og eventuelt korrigeres, hver gang vægten er blevet flyttet.

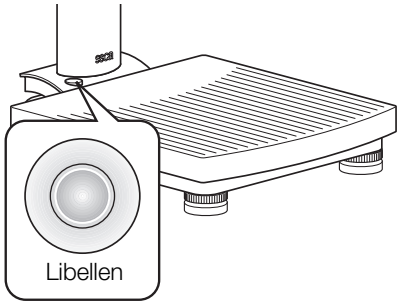

5. Betjening

Betjeningselementer og visninger

Betjeningselementerne og displayet befinder sig på displayhovedet på søjlen.

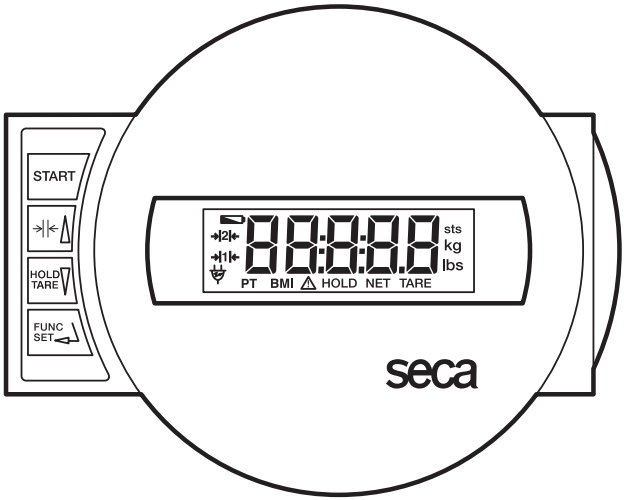

START — Vægten tændes og slukkes

→|← — Kort tryk på tasten → Omskiftning mellem vejeområderne 1 og 2
I funktionsmenu → værdien forøges

HOLD TARE — Kort tryk på tasten → HOLD-funktionen aktiveres/deaktiveres
Langt tryk på tasten → visningen nulstilles, aktivering/deaktivering af TARA
I funktionsmenu → værdien reduceres

FUNC SET — Aktivering af BMI-funktion og bekræftelsestast til indlæsninger

Rigtig vejning

– Tryk på starttasten, når vægten er tom. På displayet vises efter hinanden SECA, 8.8.8.8.8. og 0.0. Derefter står vægten automatisk på nul og er parat til brug.
– Omstil i givet fald vejeområdet (se side 78).
– Aflæs vægtresultatet på det digitale display.
– Hvis vægten belastes med mere end 150 kg eller 200 kg, viser displayet StOP.
– For at slukke for vægten skal De igen trykke på starttasten.





Omstilling af vejeområdet

seca 799 råder over to vejeområder, som man kan vælge imellem. I vejeområde 1 har De en højere displayopløsning til rådighed med en reduceret maksimal bæreevne, i vejeområde 2 kan De udnytte vægtens maksimale bæreevne fuldt ud. Alt efter anvendelsen afgør De selv, om De vil bruge den fine displayopløsning eller det høje belastningsområde.

– Tænd for vægten med den grønne starttast. Vægten arbejder i første omgang med det sidst valgte vejeområde.
– For at skifte vejeområde skal De trykke på tasten ⇥|←△

– På displayet vises det aktuelt aktive vejeområde.





Henvisning:

Det er også muligt at skifte fra område 1 med fin inddeling til område 2 med grov inddeling, mens vægten belastes, medmindre vægten er indstillet til en specialfunktion (f.eks. BMI). Omstillingen fra det grove område 2 til det fine område 1 kan af tekniske årsager kun foretages med aflastet vægt. Også her må der ikke være aktiveret nogen specialfunktion.

Automatisk slukning/strømsparemodus

Vægten fastslår automatisk, om der vejes med ren akkumulator-/batteridrift, eller om den er tilsluttet til lysnettet.

– Ved akkumulator-/batteridrift: automatisk frakobling efter 30 sekunder.
– Ved netdrift: frakobling kun over tastaturet.

Tarering af vægtvisningen (TARE)

TARA-funktionen er særdeles nyttig, for eksempel for at fastslå et barns, et dyrs eller en anden genstands vægt, som de yderligere har taget med på vægten.

Gør på følgende måde:

– Tryk på startknappen, når vægten er tom.



– Stå først selv op på vægten uden ekstravægten og aktiver TARA-funktionen ved at trykke en gang længe på tasten **HOLD/TARE.**
  Nu stilles visningen igen på nul. På displayet vises 0.0. Visningen „Net“ vises.





– Tag nu ekstravægten med op på vægten. De kan også forlade vægten, så vises ----.
– Vægten beregner nu den yderligere lasts vægt.
– Ved at trykke længe på tasten igen deaktiveres tara-funktionen; vægten befinder sig igen i den normale vejemodus, taraværdien er slettet.



– Taraværdien bliver også slettet ved at slukke for vægten.

Lagring af vægtværdien (HOLD)

Den fastslåede vægt kan man også få vist efter aflastning af vægten. På den måde er det muligt at forsørge patienten, inden man noterer vægtværdien

– Tryk kort på tasten **HOLD/TARE,** mens vægten er belastet.





  På det digitale display vises „HOLD“. Værdien forbliver lagret på displayet indtil den automatiske frakobling (ved batteridrift).
  Trekanten med udråbstegnet viser, at det ved denne fastholdte visning drejer sig om en ikke-justerpligtig ekstraanordning.

– HOLD-funktionen kan slås fra igen ved at trykke på tasten **HOLD/TARE.**
  På displayet vises 0.0, når vægten ikke belastes, eller den aktuelle vægtværdi. Visningen „HOLD“ forsvinder.



Body-Mass-Index (BMI)

Body-mass-index sætter legemsstørrelsen og legemsvægten i forhold til hinanden og giver derved mulighed for nøjagtigere angivelser end f.eks. idealvægten iht. Broca. Der angives et toleranceområde, som sundhedsmæssigt set regnes for at være optimalt.

– Tryk på starttasten, når vægten er tom. På displayet vises efter hinanden SECA, 8.8.8.8.8. og 0.0. Derefter står vægten automatisk på nul og er parat til brug.



– Tryk på tasten **FUNC.**
På displayet ser De den sidst indlæste legemsstørrelse.



– De kan ændre værdien med piletasterne i skridt, som svarer til visningens inddeling.



– Når den rigtige værdi er indstillet, trykker De igen på **FUNC**. Nu er BMI-funktionen aktiveret.



– Lad patienten stå op på vægten. Der skal patienten blive stående roligt.
– Aflæs BMI på det digitale display og sammenlign den med kategorierne på side 80.
– For at komme tilbage til den normale vejedrift skal De trykke på tasten **FUNC.**



– For at slukke for vægten trykker De igen på starttasten.



Udnyttelsen af body-mass-index for voksne:

Sammenlign den beregnede vægt med de kategorier, som er angivet nedenfor, som svarer til dem, der benyttes af WHO, 2000.

- **BMI under 18,5:**
  Pas på, patienten vejer for lidt. Der kan foreligge en tendens til anoreksi. En vægtstigning kan anbefales for at forbedre patientens velbefindende og ydedygtighed. I tvivlstilfælde bør man konsultere en speciallæge.
- **BMI mellem 18,5 og 24,9:**
  Patienten har normal vægt. Han må blive, som han er.
- **BMI mellem 25 og 30 (Præadipositas):**
  Patienten har let til middel overvægt. Han bør reducere sin vægt, hvis der allerede foreligger en sygdom (f.eks. diabetes, for højt blodtryk, gigt, fedtstofskiftesygdomme.
- **BMI over 30:**
  En vægtreduktion er meget nødvendig. Stofskifte, kredsløb og knogler bliver belastet. Der anbefales en konsekvent diæt, meget motion og adfærdstræning. I tvivlstilfælde bør man konsultere en speciallæge.

6. Rengøring

Rens efter behov belægningen og huset med et husholdningsrengøringsmiddel eller et almindeligt desinfektionsmiddel. Overhold producentens henvisninger.

Undlad at benytte skurende eller stærke rensemidler, alkohol, benzin eller lignende til rengøringen. Sådanne midler kunne beskadige overfladerne.

7. Hvad skal man gøre, hvis…

… der ikke vises nogen vægtværdi ved belastning?

– Er der tændt for vægten?
– Kontroller batterierne.
– Er netenhedens stikkontakt tilsluttet korrekt på vægten?

… der inden vejningen ikke vises 0.0?

– Tryk på starttasten igen – og denmå kun berøre gulvet med fødderne.

… der inden vejningen ikke vises 0.0, men - - - -?

– Tryk på starttasten igen – og denmå kun berøre gulvet med fødderne.

… et segment hele tiden eller slet ikke lyser?

– Det pågældende sted markerer en fejl. Underret servicetjenesten.

… visningen  vises?

– Batterispændingen er ved at være for lav. De bør udskifte batterierne i løbet af de næste dage.

… visningen bAtt vises?

– Batterierne er brugt op. Indsæt nye batterier.

… visningen StOP vises?

– Den tilladte max. vægt er overskredet.

… visningen blinker?

– Har De netop aktiveret HOLD-/eller TARA-funktionen, så vent, til vægten har fastslået en vedvarende vægtværdi. Så holder visningen op med at blinke.
– Hvis der ikke er foretaget en aktivering af en funktion, skal De aflaste vægten og vente, til der vises 0.0, og så veje igen.

… visningen E og XX.XX vises?

– Sluk for vægten med starttasten og tænd igen. Derefter arbejder vægten normalt igen. Hvis det ikke er tilfældet, skal De afbryde spændingsforsyningen ved kort at fjerne batterierne eller ved kort trække netdelen af vægten. Hvis det heller ikke hjælper, skal De underrette servicetjenesten.

8. Vedligeholdelse / justering

Lad en justering gennemføre af autoriserede personer i overensstemmelse med de nationale lovbestemmelser. En justering er under alle omstændigheder nødvendig, hvis et eller flere sikringsmærker er beskadiget.

Vi anbefaler at lade et serviceeftersyn gennemføre af servicepartneren i Deres omegn inden justeringen. seca-kundetjenesten hjælper Dem gerne videre.

Udskiftning af batterierne

Hvis visningen  eller bAtt vises på displayet, skal De udskifte batterierne. Dertil skal De bruge 6 mignon-batterier, type AA, 1,5 volt.

- Drej forsigtigt vægten om, så vægtens bund er tilgængelig.
- Tryk lukningen til batterirummet i retning af markeringen „Battery“ og klap dækslet op.
- Tag holderen med batterierne ud.
- Fjern de brugte batterier og indsæt de nye i holderen.

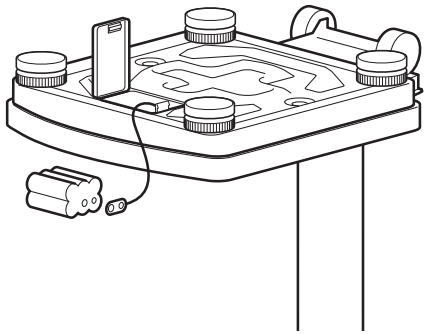

Sørg for den rigtige polaritet.

- Læg holderen ind i batterirummet.
- Luk dækslet.
- Vend derefter vægten om igen.

9. Tekniske data

Mål	
Bredde:	292 mm
Højde:	830 mm
Dybde:	417 mm
Cifferstørrelse	20 mm
Egenvægt	ca. 6,8 kg
Temperaturområde	+10 °C til +40 °C
Strømforsyning	batteri/ netenhed (som option)
Batterier	6 Batterier, type AA, 1,5 V
Justering iht. direktiv 2014/31/EU	justeret, klasse III
Medicinprodukt iht. direktiv 93/42/EØF	Klasse I
Max. last	
Vejeområde 1	150 kg
Vejeområde 2	200 kg
Min. last	
Vejeområde 1	2 kg

Vejeområde 2	4 kg
Finindstilling	
Vejeområde 1	100 g
Vejeområde 2	200 g
Nøjagtighed ved første justering	
Vejeområde 1:	
op til 50 kg:	± 50 g
50 kg til 150 kg:	± 100 g
Vejeområde 2:	
op til 100 kg:	± 100 g
100 kg til 200 kg:	± 200 g
Funktionen	Omstilling af vejeområdet, Tara, Hold, body-mass-indeks

10. Reservedele og tilbehør

Strømforsyning

Modelafhængig netdel

Betegnelse: stiknetdel, Euro: 230V~ / 50Hz / 12V= / 150mA
seca-nr.: 68-32-10-252
Switchmode netenhed: 100-240V~ / 50-60Hz / 12V= / 0.5A
seca-nr.: 68-32-10-265

OBS!

Benyt altid kun originale seca stiknetenheder med 9 V eller styret 12 V udgangsspænding. Almindelige netenheder kan levere en højere spænding, end der er angivet på dem, og det kan føre til en beskadigelse af vægten.

11. Bortskaffelse

Bortskaffelse af anlægget



Apparatet må ikke bortskaffes med husholdningsaffaldet. Apparatet skal bortskaffes faglig korrekt som elektronikskrot. Overhold de bestemmelser, som gælder i landet. Vedr. yderligere oplysninger bedes De kontakte vor service under:

service@seca.com

Batterier

Kast ikke brugte batterier i husholdningsaffaldet. Bortskaf batterierne over indsamlingsstederne i nærheden. Vælg ved købet af nye batterier skadestoffrie batterier uden kviksølv (Hg), cadmium (Cd) og uden bly (Pb).

12. Garanti

For mangler, som skyldes materiale- eller fabrikationsfejl, gælder en to års garantifrist fra dagen for leveringen. Alle bevægelige dele, f.eks. batterier, kabler, netenheder, akkuer osv., er udelukket herfra. Mangler, som dækkes af garantien, udbedres gratis for kunden mod fremlæggelse af salgskvitteringen. Der kan ikke tages hensyn til andre krav. Udgifter for transporten frem og tilbage debiteres kunden, hvis apparatet befinder sig på et andet sted end kundens adresse. Ved transportskader kan garantikrav kun gøres gældende, hvis hele den originale emballage er blevet benyttet til transporter, og varen har været sikret og befæstet deri på tilsvarende måde som den originale emballagetilstand. Opbevar derfor alle emballagedele.

Garantien bortfalder, hvis apparatet åbnes af personer, som ikke udtrykkeligt er autoriseret hertil af seca.

I garantitilfælde beder vi kunder i udlandet om at henvende sig direkte til sælgeren i det pågældende land.

13. Overensstemmelsesattest

CE

Hermed erklærer seca gmbh & co. kg, at produktet overholder bestemmelserne i de relevante europæiske direktiver. Hele overensstemmelseserklæringen findes på: www.seca.com.

Medical Measuring Systems and Scales since 1840

17-10-07-554e-100_12-2018B

seca gmbh & co. kg
Hammer Steindamm 3–25
22089 Hamburg · Germany

Telephone +49 40 20 00 00 0
Fax +49 40 20 00 00 50

info@seca.com

seca operates worldwide with headquarters in Germany and branches in:

seca france

seca united kingdom

seca north america

seca schweiz

seca zhong guo

seca nihon

seca mexico

seca austria

seca polska

seca middle east

seca brasil

seca suomi

seca américa latina

seca asia pacific

and with exclusive partners in more than 110 countries.

All contact data under www.**seca**.com

seca®
Precision for health