seca®
Precision for health

seca 750
seca 761/760
seca 762

Instructions for use

17-10-06-389-100h_2024-08S

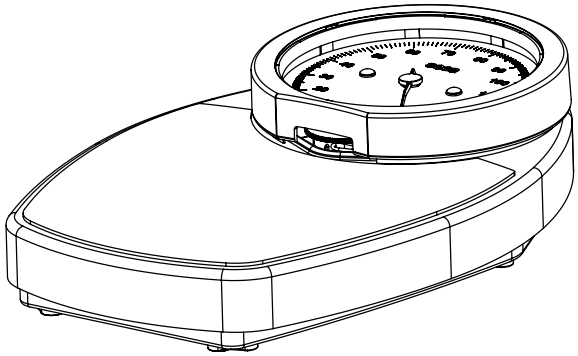

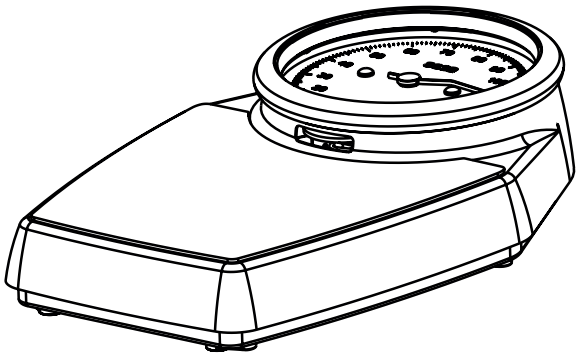

seca.com

Deutsch – Gebrauchsanweisung **3**

English – Instructions for use **20**

Français – Mode d'emploi **38**

Español – Instrucciones de uso **56**

Italiano – Istruzioni per l'uso **74**

Português – Manual de instruções de utilização **92**

TABLE DES MATIÈRES

1 Description de l'appareil 39
1.1 Domaine d'utilisation 39
1.2 Qualification de l'utilisateur 39
1.3 Groupe de patients ciblé 39
1.4 Contre-indications 39
1.5 Utilité clinique 39
1.6 Description du fonctionnement 39

2 Consignes de sécurité 40
2.1 Consignes de sécurité de ce mode d'emploi 40
2.2 Consignes de sécurité fondamentales 40
Utilisation de l'appareil 40
Éviter les infections 41
Éviter les blessures 41
Éviter les dommages matériels 41
Exploitation des résultats de mesure 42
Utilisation du matériel d'emballage 42

3 Aperçu 43
3.1 Éléments de commande 43
3.2 Marquages 44

4 Mise en service de l'appareil 46
4.1 Retirer la tige de fixation 46
4.2 Retirer la protection pour le transport 46
4.3 Monter l'écarteur mural 46
4.4 Installer l'appareil 47

5 Peser 47
5.1 Ajuster l'aiguille 47
5.2 Peser le patient 48

6 Décontamination 48
6.1 Nettoyage 49
Nettoyer le boîtier 49
Nettoyer l'anneau de cadran et la graduation (seca 760/761/762) 49
6.2 Désinfection 50
6.3 Stérilisation 50

7 Contrôle fonctionnel 50

8 Dépannage 51

9 Maintenance 51
9.1 Balances non vérifiées 51
9.2 Balances vérifiées 51

10 Caractéristiques techniques 52
10.1 Caractéristiques techniques générales 52
10.2 Mesure du poids 53
10.3 Cadran de conversion 54

11 Éliminer l'appareil 54

12 Garantie 54

13 Déclaration de conformité 55

17-10-06-389-100h_2024-08S

1 DESCRIPTION DE L'APPAREIL

1.1 Domaine d'utilisation

Le pèse-personne plat mécanique aide les médecins à prendre des décisions de diagnostic ou de thérapie basées sur le poids du patient ou sur les variations du poids.

1.2 Qualification de l'utilisateur

L'appareil doit être utilisé uniquement par des personnes disposant des compétences suffisantes.

1.3 Groupe de patients ciblé

La balance est prévue pour des personnes de tous âges qui peuvent tenir debout de manière autonome et ne dépassent pas sa capacité de poids.

1.4 Contre-indications

Aucune contre-indication n'est connue.

1.5 Utilité clinique

Le pèse-personne plat mécanique aide les médecins à prendre des décisions de diagnostic ou de thérapie basées sur le poids mesuré.

Son utilité clinique est donc uniquement indirecte.

Pour élaborer un diagnostic exact, le médecin doit effectuer des examens supplémentaires.

1.6 Description du fonctionnement

Sur une balance mécanique à cadran, la mesure du poids se fait par l'intermédiaire d'un système de levage de charge.

Avant chaque pesée, il est possible de régler la mise à zéro à l'aide d'une molette de réglage.

Les balances vérifiées sont livrées avec une graduation en kg.

Les balances non vérifiées sont disponibles, selon les modèles, avec une graduation en kg, lbs, kg/lbs ou kg/sts.

17-10-06-389-100h_2024-08S

2 CONSIGNES DE SÉCURITÉ

2.1 Consignes de sécurité de ce mode d'emploi

DANGER !

Désigne une situation de danger exceptionnelle. Le non-respect de cette indication entraîne des blessures irréversibles ou mortelles.

AVERTISSEMENT !

Désigne une situation de danger exceptionnelle. Le non-respect de cette indication peut entraîner des blessures irréversibles ou mortelles.

PRUDENCE !

Désigne une situation de danger. Le non-respect de cette indication peut entraîner des blessures légères ou moyennes.

ATTENTION !

Désigne une possible utilisation incorrecte de l'appareil. Le non-respect de cette indication peut entraîner des dommages à l'appareil ou générer des résultats de mesure erronés.

REMARQUE

Contient des informations supplémentaires relatives à l'utilisation de cet appareil.

2.2 Consignes de sécurité fondamentales

Utilisation de l'appareil

- ► Respectez les consignes de ce mode d'emploi.
- ► Conservez précieusement le mode d'emploi. Le mode d'emploi fait partie de l'appareil et doit toujours être disponible.
- ► Dans l'intérêt de la sécurité des patients, vous êtes dans l'obligation, tout comme vos patients, de signaler au fabricant et à l'autorité compétente dans votre pays tout incident grave survenu en liaison avec ce produit.

PRUDENCE !
Mise en danger du patient, dommages matériels

- ► Prévoyez une maintenance régulière, comme décrit dans la section correspondante de ce document.
- ► Il est interdit de procéder à des modifications techniques sur l'appareil. L'appareil ne contient aucune pièce nécessitant un entretien par l'utilisateur. La maintenance et les réparations doivent être exclusivement confiées à un partenaire S.A.V. seca agréé. Pour trouver le partenaire S.A.V. le plus proche, consultez le site www.seca.com.
- ► Utilisez uniquement des accessoires et pièces de rechange seca d'origine. Sinon, seca n'accordera aucune garantie.

17-10-06-389-100h_2024-08S

Éviter les infections

AVERTISSEMENT !
Risque d'infection

- ► Lavez-vous les mains avant et après chaque mesure afin de réduire le risque de contaminations croisées et d'infections nosocomiales.
- ► Si le patient a des maladies contagieuses, désinfectez l'appareil immédiatement après son utilisation comme décrit dans le paragraphe correspondant de ce mode d'emploi.
- ► Assurez-vous que le patient ne présente pas de plaie ouverte ni de modifications cutanées infectieuses qui pourraient entrer en contact avec l'appareil.
- ► Désinfectez l'appareil à intervalles réguliers.

Éviter les blessures

AVERTISSEMENT !
Blessures par chute

- ► Assurez-vous que l'appareil repose sur une surface solide et plane.
- ► Soutenez les personnes à mobilité réduite lorsqu'elles montent sur la balance ou en descendent.
- ► Utilisez cette balance exclusivement pour les personnes capables de rester debout sans se tenir pendant la pesée.
- ► Assurez-vous que le patient ne se tient pas trop près du bord de la plateforme de pesée ni ne la quitte.
- ► Assurez-vous que le patient monte lentement et en toute sécurité sur la plateforme de pesée.

AVERTISSEMENT !
Risque de glissement

- ► Assurez-vous que la plateforme de pesée est sèche avant que le patient ne monte dessus.
- ► Assurez-vous que les pieds du patient sont secs avant qu'il ne monte sur la plateforme de pesée.
- ► Assurez-vous que le patient monte lentement et en toute sécurité sur la plateforme de pesée.

Éviter les dommages matériels

ATTENTION !
Dommage matériel

- ► Ne faites pas tomber l'appareil.
- ► Ne soumettez pas l'appareil à des secousses ou des vibrations.
- ► Effectuez un contrôle fonctionnel avant chaque utilisation, comme décrit dans la section correspondante de ce document. N'utilisez pas l'appareil s'il ne fonctionne pas correctement ou s'il est endommagé.
- ► Utilisez uniquement des produits de nettoyage et des désinfectants conformes aux indications de la section « Décontamination ».
- ► Pour les balances : assurez-vous que la charge maximale n'est pas dépassée.

17-10-06-389-100h_2024-08S

Exploitation des résultats de mesure

PRUDENCE !
Mise en danger du patient

Afin d'éviter de mauvaises interprétations, les résultats de mesure à des fins médicales doivent être affichés et utilisés exclusivement en unités SI (kilogramme/gramme, mètre/centimètre). Certains appareils permettent l'affichage des résultats de mesure dans d'autres unités. Il s'agit d'une simple fonction complémentaire.

- ► Utilisez uniquement les unités du SI pour les résultats de mesure.
- ► L'utilisation de résultats de mesure en unités autres que SI relève de l'entière responsabilité de l'utilisateur.
- ► Si votre balance ne peut pas afficher d'unités SI, vous pouvez vous aider du cadran de conversion disponible dans ce document.

ATTENTION !
Résultats de mesure incohérents

- ► Avant d'enregistrer les valeurs mesurées avec cet appareil (par ex. dans un logiciel seca ou dans un système d'information) en vue d'une exploitation ultérieure, assurez-vous qu'elles sont plausibles.
- ► Si des valeurs mesurées ont été transmises à un logiciel seca ou à un système d'information, assurez-vous qu'elles sont plausibles et affectées au bon patient avant toute exploitation ultérieure.

Utilisation du matériel d'emballage

AVERTISSEMENT !
Risque d'asphyxie

Les matériaux d'emballage en film plastique (sacs) présentent un risque d'asphyxie.

- ► Conservez le matériel d'emballage hors de la portée des enfants.
- ► Si le matériel d'emballage d'origine n'est plus disponible, utilisez exclusivement des sacs plastiques munis de perforations de sécurité afin de réduire le risque d'asphyxie. Dans la mesure du possible, utilisez des matières recyclables.

REMARQUE

Conservez le matériel d'emballage d'origine en vue d'une utilisation ultérieure (par ex. retour de l'appareil à des fins de maintenance).

17-10-06-389-100h_2024-08S

3 APERÇU

3.1 Éléments de commande

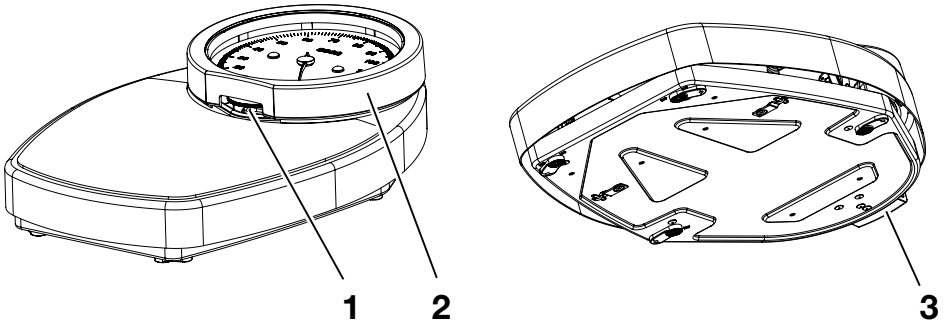

Fig. 1: seca 750

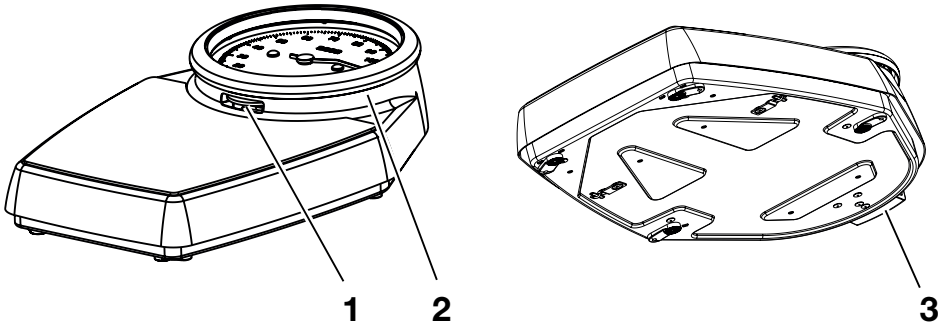

Fig. 2: seca 760/761/762

Pos.	Élément de commande	Fonction
1	Molette de réglage	Permet d'ajuster l'aiguille sur le cadran
2	Anneau de cadran	• Protège l'aiguille et le cadran • Peut être retiré pour le nettoyage (**seca 760/761/762**)
3	Protection pour le transport	• Empêche les mouvements entre la plateforme de pesée et le socle de la balance pendant le transport • Peut être utilisé comme écarteur mural

17-10-06-389-100h_2024-08S

3.2 Marquages

Marquages sur l'appareil et sur la plaque signalétique	
Texte/Symbole	**Signification**
	Nom et adresse du fabricant, date de fabrication
UDI	Unique Device Identification (numéro d'identification du produit conformément à la directive (UE) 2017/745)
	Référence
	Numéro de série
ProdID	Numéro d'identification du produit seca
Approval Type	Désignation du type d'approbation de modèle
	Respecter le mode d'emploi
e	Valeur en unités de masse (modèles vérifiés) Utilisée pour la classification et la vérification des balances
d	Valeur en unités de masse (modèles non vérifiés) Indique la différence entre deux valeurs d'affichage consécutives
	Balance de la classe d'étalonnage IIII selon la directive 2014/31/UE (modèles vérifiés)
	• Unité de la graduation (ici : kg) • Plage graduée inférieure à la charge minimale pesée : pour des raisons techniques, les résultats de mesure ne sont pas fiables sur cette plage.
	L'appareil est conforme aux directives UE. • **M** : sigle de conformité à la directive 2014/31/UE sur les instruments de pesée à fonctionnement non automatique (modèles vérifiés) • **22** : (exemple : 2022) année de l'évaluation de conformité et de l'apposition du sigle CE (modèles vérifiés) • **0102** : organisme de métrologie désigné (modèles vérifiés) • **0123** : organisme désigné pour les dispositifs médicaux
	Dispositif médical conformément au règlement (UE) 2017/745

17-10-06-389-100h_2024-08S

Marquages sur l'appareil et sur la plaque signalétique	
Texte/Symbole	**Signification**
UK CA M22 xxxx yyyy	L'appareil est conforme aux directives du Royaume-Uni • **M** : sigle de conformité à la directive UK SI2016 N° 1152 sur les balances non automatiques (NAWIR) (modèles vérifiés) • **22** : (exemple : 2022) année de la déclaration de conformité et de l'apposition du sigle UKCA (modèles vérifiés) • **xxxx** : organisme désigné pour les dispositifs médicaux du Royaume-Uni • **yyyy** : organisme désigné de métrologie du Royaume-Uni (modèles vérifiés)
UK REP	Importateur/représentant au Royaume-Uni : seca Ltd 40 Barn Street B5 5QB Birmingham United Kingdom
CH REP	Importateur/représentant en Suisse : seca ag (schweiz) Medizinische Waagen und Messsysteme Schönmatt Str. 2 CH-4153 REINACH

Marquages sur l'emballage	
Symbole	**Signification**
	Protéger de l'humidité
	Les flèches indiquent le dessus du produit Transporter et stocker en position verticale
	Fragile, ne pas jeter ni laisser tomber
	Température min. et max. admissible pour le transport et le stockage
	Humidité de l'air min. et max. admissible pour le transport et le stockage
	Pression atmosphérique min. et max. admissible pour le transport et le stockage
	Ouvrir l'emballage ici
	Le matériel d'emballage peut être recyclé conformément aux programmes de recyclage en vigueur

17-10-06-389-100h_2024-08S

4 MISE EN SERVICE DE L'APPAREIL

4.1 Retirer la tige de fixation

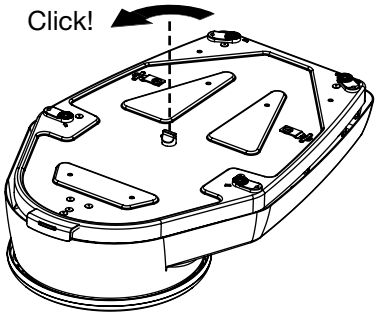

1. Sur la surface inférieure du boîtier, tournez la tige de fixation d'un quart de tour dans le sens inverse des aiguilles d'une montre.

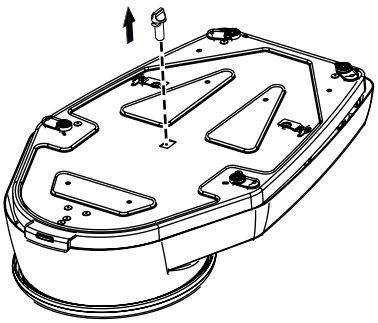

2. Retirez la tige de fixation.

REMARQUE

► Conservez la tige de fixation pour tout transport ultérieur de la balance.

4.2 Retirer la protection pour le transport

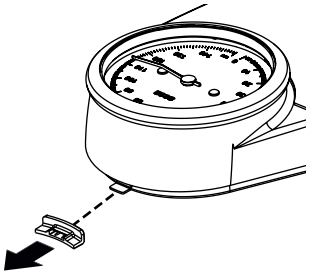

► Retirez la protection pour le transport du socle de la balance.

REMARQUE

► Conservez la protection pour le transport pour tout transport ultérieur de la balance.

► Vous pouvez utiliser la protection pour le transport comme écarteur mural (→ Monter l'écarteur mural, page 46).

4.3 Monter l'écarteur mural

Si vous souhaitez placer la balance contre le mur, seca, recommande d'utiliser la protection pour le transport comme écarteur mural (voir la section « Retirer la protection pour le transport »). Vous éviterez ainsi que le plateforme de pesée touche le mur, ce qui fausserait les résultats de la pesée.

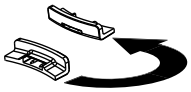

1. Retournez la protection pour le transport comme le montre l'illustration ci-contre.

17-10-06-389-100h_2024-08S

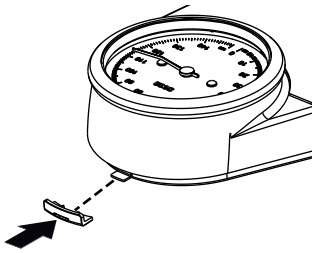

2. Montez la protection pour le transport sur le socle.

4.4 Installer l'appareil

PRUDENCE !
Mesure erronée en raison d'appareils mal installés

Les sols souples, par ex. les planchers en bois, ont tendance à céder sous le poids du patient et faussent le résultat de mesure. De mauvaises conditions ambiantes ou une mauvaise horizontalité entraînent des erreurs de mesure.

- ► Choisissez un emplacement où le sol est plat et stable afin d'obtenir des résultats de mesure exacts.
- ► Utilisez l'appareil uniquement dans les conditions ambiantes appropriées, qui sont mentionnées dans la section « Caractéristiques techniques ».
- ► Assurez-vous avant son utilisation et avant chaque changement d'emplacement que l'appareil se trouve sur un sol plan.

► Positionnez l'appareil sur un sol stable et plat.

5 PESER

PRUDENCE !
Dommage corporel/Mesure erronée

- ► Avant chaque utilisation de l'appareil, effectuez un contrôle fonctionnel comme décrit dans la section correspondante de ce mode d'emploi.

5.1 Ajuster l'aiguille

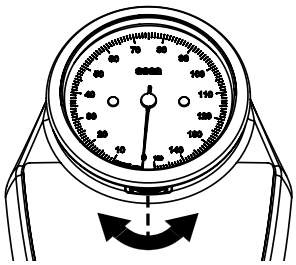

Afin d'obtenir des mesures fiables, vous devez vous assurer, avant chaque pesée, que l'aiguille de la balance est bien ajustée sur « **0** ».

1. Assurez-vous qu'aucune charge ne repose sur la balance.
2. Contrôlez la position actuelle de l'aiguille.
3. Tournez la molette jusqu'à ce que l'aiguille soit bien sur « **0** ».
   - – Rotation dans le sens des aiguilles d'une montre : l'aiguille se déplace dans le sens inverse des aiguilles d'une montre
   - – Rotation dans le sens inverse des aiguilles d'une montre : l'aiguille se déplace dans le sens des aiguilles d'une montre

17-10-06-389-100h_2024-08S

5.2 Peser le patient

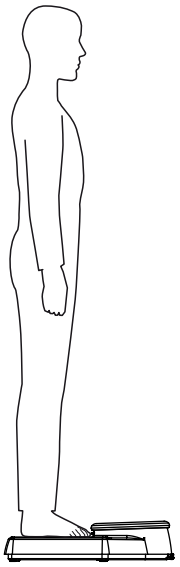

PRUDENCE !
Risque de blessures du patient par chute

Les personnes à mobilité réduite risquent de tomber lorsqu'elles tentent de monter sur la balance ou d'en descendre.

- ► Soutenez les personnes à mobilité réduite lorsqu'elles montent sur la balance ou en descendent.
- ► Utilisez cette balance exclusivement pour les personnes capables de rester debout sans se tenir pendant la pesée.

1. Assurez-vous que l'aiguille est bien réglée sur « **0** ».
2. Demandez au patient de se placer sur la balance et de rester debout sans bouger.
3. Relevez le résultat de mesure.

REMARQUE

Si votre balance indique les valeurs mesurées uniquement en livres (« lbs »), vous pouvez utiliser le cadran de conversion pour convertir les valeurs en kg (→ Cadran de conversion, page 54).

4. Demandez au patient de descendre de la balance.

6 DÉCONTAMINATION

AVERTISSEMENT !
Risque d'infection

- ► Effectuez un traitement hygiénique de l'appareil à intervalles réguliers comme décrit dans cette section.

ATTENTION !
Dommage matériel

Des nettoyants et désinfectants inadéquats peuvent endommager les surfaces sensibles de l'appareil et entraîner l'opacification de composants transparents.

- ► N'utilisez pas de nettoyants puissants ou abrasifs.
- ► N'utilisez pas de solvants organiques (par ex. de l'alcool à brûler ou de l'essence).

17-10-06-389-100h_2024-08S

6.1 Nettoyage

Nettoyer le boîtier

► Au besoin, essuyez l'appareil avec un chiffon doux humecté de solution savonneuse douce.

Nettoyer l'anneau de cadran et la graduation (seca 760/761/762)

Pour nettoyer la surface intérieure de l'anneau de cadran et la graduation, vous pouvez retirer l'anneau de cadran de la plateforme de pesée.

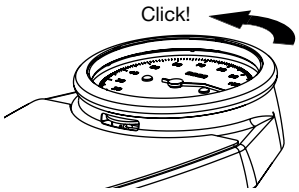

1. Tournez l'anneau de cadran dans le sens inverse des aiguilles d'une montre.

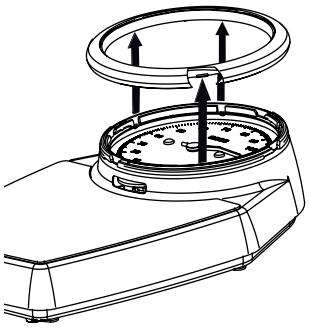

2. Retirez l'anneau de cadran.

   ATTENTION !
   Dommage matériel

   L'aiguille et la graduation de l'appareil sont directs d'accès une fois l'anneau retiré. Si ces éléments sont endommagés, les résultats des pesées ne seront plus fiables.

   ► Veillez à ne pas endommager l'aiguille et la graduation pendant le nettoyage.

3. Nettoyez les éléments suivants à l'aide d'un chiffon doux imprégné d'eau savonneuse :
   - Graduation
   - Surface intérieure de l'anneau de cadran

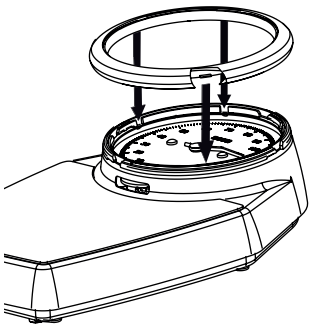

4. Replacez l'anneau de cadran sur le boîtier.

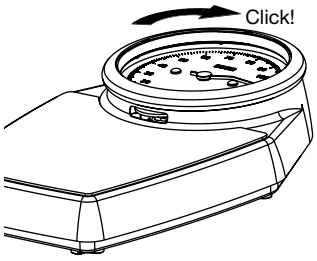

5. Tournez l'anneau de cadran dans le sens des aiguilles d'une montre.

17-10-06-389-100h_2024-08S

6.2 Désinfection

1. Désinfectez l'appareil à intervalles réguliers avec un désinfectant adapté aux surfaces sensibles et au verre acrylique (par ex. 70 % d'éthanol).
2. Respecter les consignes du mode d'emploi du désinfectant.
3. Désinfectez l'appareil comme suit :
   ► Humecter un chiffon doux de désinfectant et essuyer l'appareil.
   ► Respecter les délais, voir tableau :

Délai	Composant
Avant chaque mesure avec un contact cutané direct	Plateforme de pesée
Après chaque mesure avec un contact cutané direct	Plateforme de pesée
Si nécessaire	Anneau et glace du cadran

6.3 Stérilisation

La stérilisation de l'appareil est interdite.

7 CONTRÔLE FONCTIONNEL

► Contrôlez le fonctionnement de l'appareil avant chaque utilisation.

Un contrôle fonctionnel complet comporte :

- Contrôle visuel pour détecter d'éventuels signes de détérioration mécanique
- Contrôle du positionnement de l'appareil
- Contrôle visuel et fonctionnel des éléments d'affichage
- Contrôle fonctionnel de tous les éléments de commande représentés dans la section « Aperçu »
- Contrôle fonctionnel des accessoires optionnels

Si vous constatez des erreurs ou des écarts lors du contrôle fonctionnel, essayez d'abord d'éliminer l'erreur en consultant la section « Dépannage ».

PRUDENCE !
Risque de blessure

Si, lors du contrôle fonctionnel, vous constatez des erreurs ou des écarts que les indications de la section « Dépannage » ne permettent pas de corriger, n'utilisez pas l'appareil.

► Envoyez l'appareil à réparer à seca Service ou à un partenaire S.A.V. agréé.

► Suivez les indications de la section « Maintenance » du présent document.

17-10-06-389-100h_2024-08S

8 DÉPANNAGE

En cas de dysfonctionnements pendant l'utilisation de l'appareil, essayez d'abord d'y remédier vous-même à l'aide du tableau suivant. Si le dysfonctionnement persiste, adressez-vous à seca Service ou à un partenaire S.A.V. agréé.

Défaut	Cause	Solution
La balance n'indique aucun poids alors qu'elle a été chargée	L'appareil n'est pas prêt au fonctionnement	Retirer la protection pour le transport
La balance affiche une valeur de poids non plausible	L'aiguille n'a pas été réglée sur **0** avant la pesée	Ajuster l'aiguille
	Dérivation de force, la balance touche par exemple le mur ou le patient s'appuie contre un mur	• Accroître l'écartement mural • Utiliser la protection pour le transport comme écarteur mural • Demander au patient de tenir debout sur la balance sans se tenir

9 MAINTENANCE

9.1 Balances non vérifiées

Le produit doit être installé avec soin et faire l'objet d'une maintenance régulière. Selon la fréquence d'utilisation, seca recommande une maintenance tous les 3 à 5 ans.

PRUDENCE !
Mesures erronées dues à une maintenance incorrecte

- ► Faites impérativement effectuer les maintenances et réparations par seca Service ou par un partenaire S.A.V. agréé.
- ► Pour trouver le partenaire S.A.V. le plus proche, consultez le site www.seca.com.

9.2 Balances vérifiées

PRUDENCE !
Mesures erronées suite à une vérification inexistante ou mal effectuée

- ► Faites impérativement effectuer une vérification par des personnes agréées.
- ► Faites toujours effectuer une vérification si une ou plusieurs marques de sécurité sont endommagées.

seca recommande de faire procéder à une maintenance de l'appareil avant sa vérification.

17-10-06-389-100h_2024-08S

PRUDENCE !
Mesures erronées dues à une maintenance incorrecte

- ► Faites impérativement effectuer les maintenances et réparations par seca Service ou par un partenaire S.A.V. agréé.
- ► Pour trouver le partenaire S.A.V. le plus proche, consultez le site www.seca.com.

10 CARACTÉRISTIQUES TECHNIQUES

10.1 Caractéristiques techniques générales

Dimensions **seca 750**	
• Profondeur	477 mm
• Largeur	317 mm
• Hauteur	117 mm
Dimensions **seca 760/761/762**	
• Profondeur	470 mm
• Largeur	303 mm
• Hauteur	118 mm
Poids à vide	env. 3,5 kg
Plage de températures	
• Fonctionnement	+10 °C à +40 °C (50 °F à 104 °F)
• Stockage	-10 °C à +65 °C (14 °F à 149 °F)
• Transport	-10 °C à +65 °C (14 °F à 149 °F)
Pression atmosphérique	
• Fonctionnement	700 –1060 hPa
• Stockage	700 –1060 hPa
• Transport	700 –1060 hPa
Humidité de l'air	
• Fonctionnement	30 % – 80 % sans condensation
• Stockage	0 % – 95 % sans condensation
• Transport	0 % – 95 % sans condensation
Dispositif médical conformément au règlement (UE) 2017/745	Classe I avec fonction de mesure

17-10-06-389-100h_2024-08S

10.2 Mesure du poids

seca 761	
Vérification selon la directive 2014/31/UE	Classe IIII
Charge maximale	150 kg
Charge minimale	10 kg
Graduation	1 kg
Plage de réglage du zéro	20 kg
Précision lors du premier étalonnage :	
• 10 kg à 50 kg	±0,5 kg
• 50 kg à 150 kg	±1 kg

seca 750/760/762	
Charge maximale	150 kg / 320 lbs / 23 sts
Charge minimale	10 kg / 20 lbs / 1 sts
Graduation **seca 750/760**	1 kg / 1 lbs / 1 lbs
Graduation **seca 762**	0,5 kg / 1 lbs / 1 lbs
Plage de réglage du zéro	20 kg / 45 lbs / 3 sts
Précision :	
• 10 kg à 80 kg	±1 kg
• 80 kg à 150 kg	±1,25 %
• 20 lbs à 180 lbs	±2,2 lbs
• 180 lbs à 320 lbs	±1,25 %
• 1 sts à 12 sts	±0,2 sts
• 12 sts à 23 sts	±1,25 %

17-10-06-389-100h_2024-08S

10.3 Cadran de conversion

Certains modèles indiquent les valeurs mesurées uniquement en livres (« lbs »). Pour ces modèles, vous pouvez utiliser le cadran de conversion pour convertir les valeurs en kg.

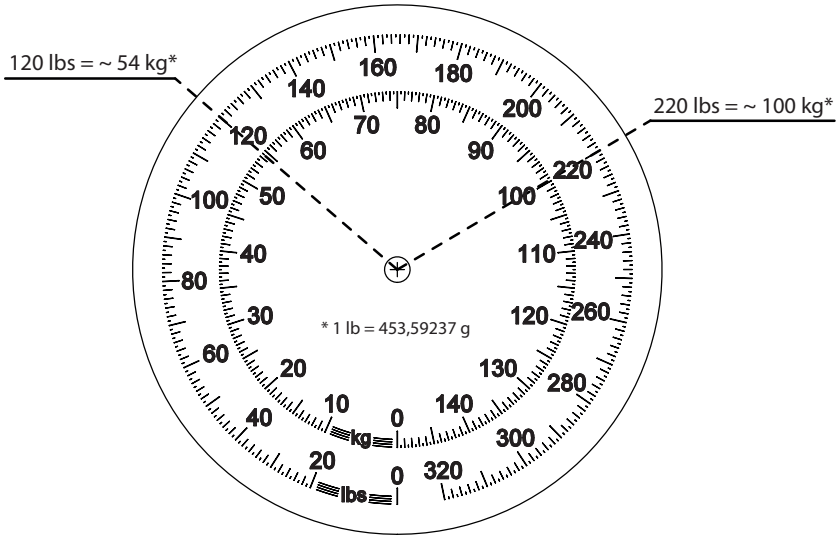

Graduation :



11 ÉLIMINER L'APPAREIL

Ce produit est fabriqué à partir de matières premières de haute qualité qui sont réutilisables. Assurez la mise au rebut du produit conformément aux lois et dispositions locales de votre pays.

12 GARANTIE

Une garantie de deux ans à compter de la date de livraison est accordée pour les défauts de matériau ou de fabrication. Cette garantie ne s'applique pas aux pièces amovibles, comme par ex. les piles, les câbles, les adaptateurs secteur, les batteries etc. Les défauts couverts par la garantie sont réparés gratuitement sur présentation de la facture d'achat par le client. Aucune autre revendication ne peut être prise en compte. Les frais de transport sont à la charge du client si l'appareil n'est pas livré à la même adresse que celle du client. En cas de dommages dus au transport, il est uniquement possible de faire valoir la garantie si l'emballage d'origine a été utilisé dans son intégralité pour les opérations de transport et si l'appareil a été sécurisé et fixé comme dans l'emballage initial. Tous les éléments de l'emballage doivent par conséquent être conservés.

Aucune garantie ne peut être invoquée si l'appareil est ouvert par des personnes sans autorisation explicite de seca.

Pour les cas de garantie, veuillez vous adresser à votre filiale seca ou au revendeur auprès duquel vous avez acquis le produit.

17-10-06-389-100h_2024-08S

13 DÉCLARATION DE CONFORMITÉ

CE M22 0102 0123 CE 0123

seca gmbh & co. kg certifie par la présente que le produit satisfait aux directives et règlements européens applicables. La déclaration de conformité est disponible dans son intégralité sous www.seca.com.

17-10-06-389-100h_2024-08S

Medical Measuring Systems and Scales since 1840

seca gmbh & co. kg
Hammer Steindamm 3–25
22089 Hamburg · Germany
T +49 40 20 00 00 0
F +49 40 20 00 00 50
E info@seca.com

seca operates worldwide with headquarters
in Germany and branches in:
seca france
seca united kingdom
seca north america
seca schweiz
seca zhong guo
seca nihon
seca mexico
seca austria
seca polska
seca middle east
seca suomi
seca américa latina
seca asia pacific
seca danmark
seca benelux
seca lietuva
and with exclusive partners in
more than 110 countries.
All contact data at seca.com

17-10-06-389-100h_2024-08S