seca®
Precision for health

seca 750
seca 761/760
seca 762

Instructions for use

17-10-06-389-100h_2024-08S

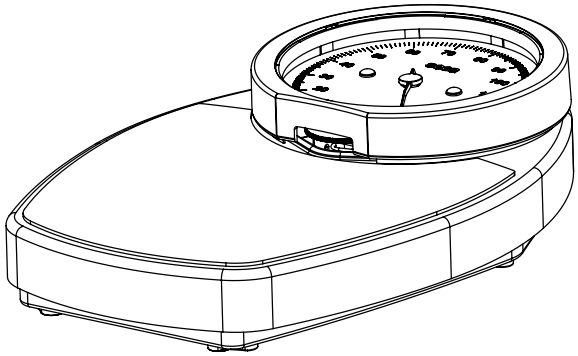

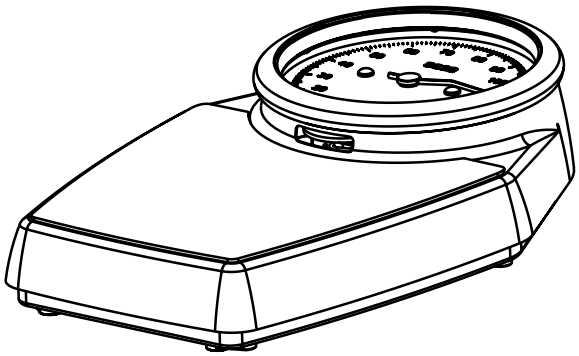

seca.com

Deutsch – Gebrauchsanweisung **3**

English – Instructions for use **20**

Français – Mode d'emploi **38**

Español – Instrucciones de uso **56**

Italiano – Istruzioni per l'uso **74**

Português – Manual de instruções de utilização **92**

ÍNDICE

1 Descripción del aparato 57
1.1 Uso previsto 57
1.2 Cualificación del usuario 57
1.3 Grupo destinatario de pacientes 57
1.4 Contraindicaciones 57
1.5 Utilidad clínica 57
1.6 Descripción del funcionamiento 57

2 Indicaciones de seguridad 58
2.1 Indicaciones de seguridad en estas instrucciones de uso 58
2.2 Indicaciones de seguridad básicas 58
Manejo del aparato 58
Prevención de infecciones 59
Prevención de lesiones 59
Prevención de daños en el aparato 59
Manejo de los resultados de medición 60
Manejo del material de embalaje 60

3 Vista general 61
3.1 Elementos de mando 61
3.2 Indicaciones 62

4 Puesta en funcionamiento del aparato 64
4.1 Retirar el pasador de seguridad 64
4.2 Retirar el dispositivo de seguridad de transporte 64
4.3 Montar el dispositivo para mantener la distancia a la pared 64
4.4 Colocación del aparato 65

5 Pesar 65
5.1 Ajustar el indicador 65
5.2 Pesar pacientes 66

6 Preparación higiénica 66
6.1 Limpieza 67
Limpiar la carcasa 67
Limpiar el anillo de la escala y la escala (seca 760/761/762) 67
6.2 Desinfección 68
6.3 Esterilización 68

7 Control del funcionamiento 68

8 Corrección de averías 69

9 Mantenimiento 69
9.1 Báscula sin calibrar 69
9.2 Básculas calibradas 69

10 Datos técnicos 70
10.1 Datos técnicos generales 70
10.2 Medición del peso 71
10.3 Ayuda para la conversión 72

11 Eliminación del aparato 72

12 Garantía 72

13 Declaración de conformidad 73

17-10-06-389-100h_2024-08S

1 DESCRIPCIÓN DEL APARATO

1.1 Uso previsto

La báscula plana mecánica ayuda al médico a tomar decisiones sobre diagnósticos o tratamientos basándose en el peso del paciente o en las variaciones del peso.

1.2 Cualificación del usuario

El aparato debe ser utilizado únicamente por personas que dispongan de conocimientos técnicos suficientes.

1.3 Grupo destinatario de pacientes

La báscula está prevista para personas de cualquier edad que puedan mantenerse de pie en ella por sí solas y que no excedan la capacidad máxima de peso de la báscula.

1.4 Contraindicaciones

No se conocen contraindicaciones.

1.5 Utilidad clínica

La báscula plana mecánica ayuda al médico a tomar decisiones sobre diagnósticos o tratamientos basadas en el peso medido.

De este modo, la báscula plana mecánica ofrece solo una utilidad clínica indirecta.

Para elaborar un diagnóstico exacto, el médico debe realizar estudios adicionales.

1.6 Descripción del funcionamiento

En una báscula mecánica con escala circular el registro de peso se realiza mediante un sistema de palanca de carga.

Antes de cada pesaje se puede ajustar el punto cero manualmente con una rueda de ajuste.

Las básculas calibradas se suministran con una escala en kg.

Las básculas no calibradas están disponibles con una escala en kg, lbs, kg/lbs o kg/sts, dependiendo del modelo.

17-10-06-389-100h_2024-08S

2 INDICACIONES DE SEGURIDAD

2.1 Indicaciones de seguridad en estas instrucciones de uso

¡PELIGRO!

Indica una situación de peligro extremadamente elevada. Si no tiene en cuenta esta indicación, se producirán graves lesiones irreversibles o mortales.

¡ADVERTENCIA!

Indica una situación de peligro extremadamente elevada. Si no tiene en cuenta esta indicación, pueden producirse graves lesiones irreversibles o mortales.

¡PRECAUCIÓN!

Indica una situación de peligro. Si no tiene en cuenta esta indicación, pueden producirse lesiones leves o medianas.

¡ATENCIÓN!

Indica un posible manejo erróneo del aparato. Si no tiene en cuenta esta indicación, pueden producirse daños en el aparato o resultados erróneos de la medición.

NOTA

Contiene información adicional sobre el empleo de este aparato.

2.2 Indicaciones de seguridad básicas

Manejo del aparato

- ► Tenga en cuenta las indicaciones especificadas en estas instrucciones de uso.
- ► Guarde bien las instrucciones de uso. Las instrucciones de uso forman parte del aparato y deben estar disponibles en todo momento.
- ► Por la seguridad de los pacientes, usted y sus pacientes están obligados a notificar al fabricante y a las autoridades competentes de su país sucesos graves que se produzcan en relación con este producto.

¡PRECAUCIÓN!
Peligro para el paciente, daños en el aparato

- ► Someta el aparato a un mantenimiento regular, tal como se describe en el apartado correspondiente de este documento.
- ► No está permitido realizar modificaciones técnicas en el aparato. El aparato no contiene ninguna pieza en la que el usuario deba realizar trabajos de mantenimiento. Las tareas de mantenimiento y reparación debe realizarlas únicamente un socio de servicio técnico seca autorizado. Encontrará a su socio de servicio técnico más cercano en www.seca.com.
- ► Utilice únicamente accesorios y piezas de recambio originales de seca. De lo contrario, seca no concede ningún tipo de garantía.

17-10-06-389-100h_2024-08S

Prevención de infecciones

¡ADVERTENCIA!
Peligro de infección

- ► Lávese las manos antes y después de cada medición, para reducir el riesgo de contaminación cruzada y de infecciones nosocomiales.
- ► Si el paciente tiene alguna enfermedad infecciosa, realice un acondicionamiento higiénico del aparato inmediatamente después, tal como se describe en el apartado correspondiente de estas instrucciones de uso.
- ► Asegúrese de que el paciente no tenga heridas abiertas o alteraciones de la piel infecciosas que pudieran entrar en contacto con el aparato.
- ► Realice regularmente un acondicionamiento higiénico del aparato.

Prevención de lesiones

¡ADVERTENCIA!
Lesiones en caso de caída

- ► Asegúrese de que el aparato esté instalado firmemente sobre una superficie plana.
- ► Ayude a las personas con motricidad limitada cuando suban y bajen de la báscula.
- ► Utilice esta báscula exclusivamente para personas que se pueden mantener en pie por sí solas durante el proceso de pesaje.
- ► Asegúrese de que el paciente no suba o baje de la plataforma de pesaje directamente en los bordes.
- ► Asegúrese de que el paciente suba y baje de la plataforma de pesaje despacio y con seguridad.

¡ADVERTENCIA!
Peligro de resbalar

- ► Compruebe que la plataforma de pesaje esté seca antes de que el paciente acceda a ella.
- ► Asegúrese de que el paciente tenga los pies secos antes de subir a la plataforma de pesaje.
- ► Asegúrese de que el paciente suba y baje de la plataforma de pesaje despacio y con seguridad.

Prevención de daños en el aparato

¡ATENCIÓN!
Daños en el aparato

- ► No permita que el aparato se caiga.
- ► No someta el aparato a ningún tipo de golpes o vibraciones.
- ► Lleve a cabo un control del funcionamiento del aparato antes de cada uso, tal como se describe en el aparatado correspondiente de este documento. No utilice el aparato si no funciona correctamente o si está dañado.
- ► Utilice exclusivamente desinfectantes y detergentes que cumplan las especificaciones del apartado “Preparación higiénica”.
- ► Para básculas: asegúrese de que no se exceda el peso máximo.

17-10-06-389-100h_2024-08S

Manejo de los resultados de medición

¡PRECAUCIÓN!
Peligro para el paciente

A fin de evitar interpretaciones erróneas, los resultados de medición solo pueden indicarse y utilizarse exclusivamente para fines médicos en unidades SI (kilogramos/gramos, metros/centímetros). Algunos aparatos ofrecen la posibilidad de mostrar los resultados de medición en otras unidades. Esta es únicamente una función adicional.

- ► Utilice los resultados de medición en unidades SI exclusivamente.
- ► El usuario es responsable único de la utilización de los resultados de medición en unidades que no sean SI.
- ► En caso de que su báscula no pueda mostrar unidades SI, puede utilizar la ayuda para la conversión que se proporciona en este documento.

¡ATENCIÓN!
Resultados de medición inconsistentes

- ► Antes de guardar y utilizar los valores de medición obtenidos con este aparato (por ejemplo, en un software seca o en un sistema de información), asegúrese de que dichos valores sean plausibles.
- ► Si se han transmitido valores de medición a un software seca o a un sistema de información, asegúrese antes de utilizarlo de que los valores de medición sean plausibles y se hayan asignado al paciente correcto.

Manejo del material de embalaje

¡ADVERTENCIA!
Peligro de asfixia

El material de embalaje de lámina de plástico (bolsas) constituye un peligro de asfixia.

- ► Guarde el material de embalaje fuera del alcance de los niños.
- ► Si ya no dispone del material de embalaje original, utilice únicamente bolsas de plástico con orificios de seguridad para reducir el peligro de asfixia. En la medida de los posible, utilice materiales reutilizables.

NOTA

Guarde el material de embalaje original para utilizarlo en el futuro (por ejemplo, en caso de envío para mantenimiento).

17-10-06-389-100h_2024-08S

3 VISTA GENERAL

3.1 Elementos de mando

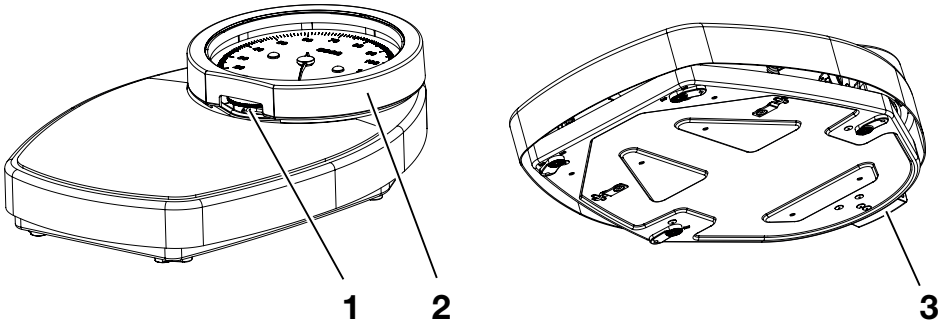

Fig. 1: seca 750

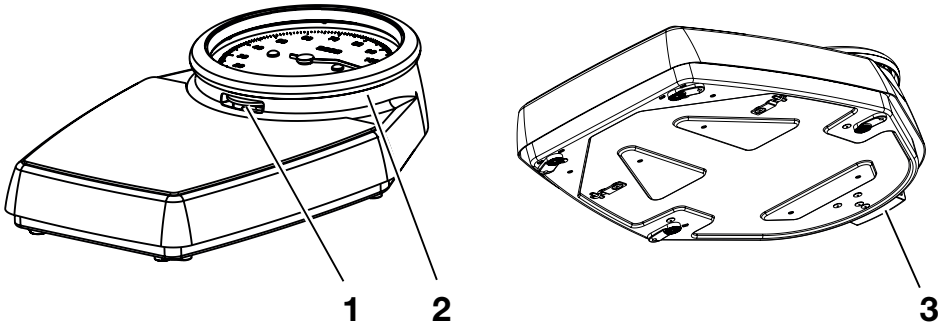

Fig. 2: seca 760/761/762

Pos.	Elemento de mando	Función
1	Rueda de ajuste	Sirve para ajustar el indicador
2	Anillo de la escala	• Protege la aguja y la esfera • Se puede quitar con fines de limpieza (**seca 760/761/762**)
3	Dispositivo de seguridad de transporte	• Evita los movimientos entre la plataforma de pesaje y la parte inferior de la carcasa durante el transporte • Se puede utilizar para mantener la distancia a la pared

17-10-06-389-100h_2024-08S

3.2 Indicaciones

Indicaciones en el aparato y en la placa de identificación	
Texto/símbolo	**Significado**
	Nombre y dirección del fabricante, fecha de fabricación
UDI	Unique Device Identification (número de identificación del producto conforme a la directiva (UE) 2017/745)
REF	Número artículo
SN	Número de serie
ProdID	Número de identificación del producto seca
Approval Type	Denominación de tipo de la homologación
	Tenga en cuenta las instrucciones de uso
e	Valor en unidades de masa (modelos calibrados) Se utiliza para clasificar y calibrar una báscula
d	Valor en unidades de masa (modelos no calibrados) Indica la diferencia entre dos valores indicados consecutivos
	Báscula de la clase de calibración IIII según la directiva 2014/31/UE (modelos calibrados)
	• Unidad de la escala (en este caso: kg) • Área de la escala por debajo del peso mínimo: por razones técnicas, en esta área no es posible obtener resultados de medición significativos.
	El aparato cumple las directivas de la UE. • **M**: Marca de conformidad según la directiva 2014/31/UE relativa a los instrumentos de pesaje de funcionamiento no automático (modelos calibrados) • **22**: (Ejemplo: 2022) año en el que se realizó la evaluación de la conformidad y se aplicó la marca CE (modelos calibrados) • **0102**: Organismo de metrología notificado (modelos calibrados) • **0123**: Organismo de productos sanitarios notificado
MD	Producto sanitario conforme al reglamento (UE) 2017/745

17-10-06-389-100h_2024-08S

Indicaciones en el aparato y en la placa de identificación	
Texto/símbolo	**Significado**
UK CA M22 xxxx yyyy	El aparato cumple las directivas del Reino Unido • **M**: Marca de conformidad según la directiva UK SI 2016 N.º 1152 relativa a los instrumentos de pesaje de funcionamiento no automático (NAWIR) (modelos calibrados) • **22**: (Ejemplo: 2022) año en el que se realizó la declaración de conformidad y se aplicó la marca UKCA (modelos calibrados) • **xxxx**: Organismo de productos sanitarios notificado del Reino Unido • **yyyy**: Organismo de metrología notificado del Reino Unido (modelos calibrados)
UK REP	Importador/Representante en el Reino Unido: seca Ltd 40 Barn Street B5 5QB Birmingham United Kingdom
CH REP	Importador/Representante en Suiza: seca ag (schweiz) Medizinische Waagen und Messsysteme Schönmatt Str. 2 CH-4153 REINACH

Indicaciones en el embalaje	
Símbolo	**Significado**
	Proteger de la humedad
	Las flechas indican la parte superior del producto Debe transportarse y almacenarse derecho
	Frágil, no arrojarlo ni dejarlo caer
	Temperatura mín. y máx. para el transporte y almacenamiento
	Humedad del aire mín. y máx. para el transporte y almacenamiento
	Presión de aire mín. y máx. para el transporte y almacenamiento
	Abrir el embalaje por aquí
	El material de embalaje se puede eliminar a través de programas de reciclaje

17-10-06-389-100h_2024-08S

4 PUESTA EN FUNCIONAMIENTO DEL APARATO

4.1 Retirar el pasador de seguridad

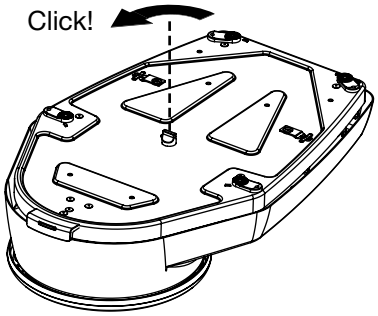

1. Gire el pasador de seguridad, situado en la parte inferior de la carcasa, un cuarto de vuelta en sentido antihorario.

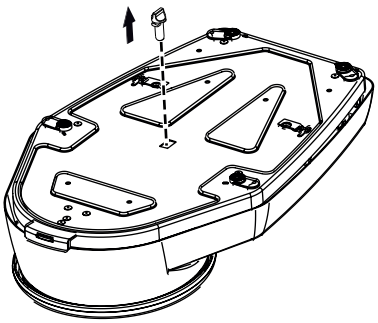

2. Tire del pasador de seguridad para sacarlo.

NOTA

► Conserve el pasador de seguridad para transportar la báscula en el futuro.

4.2 Retirar el dispositivo de seguridad de transporte

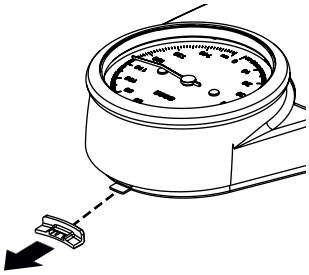

► Tire del dispositivo de seguridad de transporte para sacarlo de la parte inferior de la carcasa.

NOTA

► Conserve el dispositivo de seguridad para transportar la báscula en el futuro.

► El dispositivo de seguridad de transporte se puede utilizar para mantener la distancia a la pared (→ Montar el dispositivo para mantener la distancia a la pared, página 64).

4.3 Montar el dispositivo para mantener la distancia a la pared

Si desea colocar la báscula cerca de una pared, es recomendable utilizar el dispositivo de seguridad de transporte seca, (véase el apartado “Retirar el dispositivo de seguridad de transporte”) para mantener la distancia a la pared. De este modo se evita que la plataforma de pesaje entre en contacto con la pared y se altere el resultado de medición.

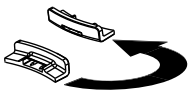

1. Oriente el dispositivo de seguridad de transporte como se muestra en la imagen contigua.

17-10-06-389-100h_2024-08S

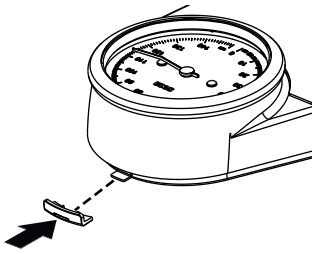

2. Conecte el dispositivo de seguridad de transporte a la parte inferior de la carcasa.

4.4 Colocación del aparato

¡PRECAUCIÓN!
Mediciones erróneas en caso de aparatos colocados incorrectamente

Los suelos blandos, p. ej., tarimas de madera, ceden con el peso del paciente y alteran el resultado de medición. Las condiciones ambientales incorrectas o una nivelación incorrecta causan errores de medición.

- ► Para obtener resultados de medición exactos, seleccione un lugar de instalación adecuado, con un suelo plano y firme.
- ► Utilice el aparato exclusivamente con las condiciones ambientales previstas que figuran en el apartado “Datos técnicos”.
- ► Antes de usar el aparato y después de cada cambio de emplazamiento, asegúrese de que esté sobre una superficie plana.

► Coloque el aparato sobre una base firme y plana.

5 PESAR

¡PRECAUCIÓN!
Daños personales/Medición errónea

- ► Lleve a cabo un control del funcionamiento del aparato antes de cada uso, tal como se describe el aparatado correspondiente de estas instrucciones de uso.

5.1 Ajustar el indicador

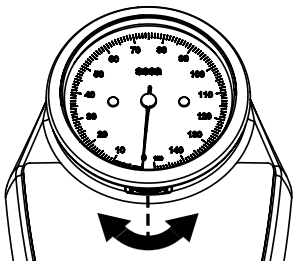

Para obtener valores de medición significativos, antes de cada uso debe asegurarse de que la aguja de la báscula esté en el “**0**”.

1. Asegúrese de que no haya ningún peso sobre la báscula.
2. Compruebe la posición actual de la aguja.
3. Mueva la rueda de ajuste de tal modo que el indicador esté en el “**0**”.
   - Girar en sentido horario: la aguja se mueve en sentido antihorario
   - Girar en sentido antihorario: la aguja se mueve en sentido horario

17-10-06-389-100h_2024-08S

5.2 Pesar pacientes

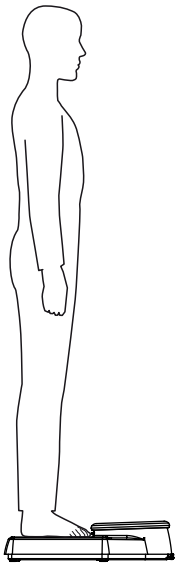

¡PRECAUCIÓN!
Lesión del paciente por caída

Las personas con motricidad limitada pueden caerse al intentar subir o bajar de la báscula.

- ► Ayude a las personas con motricidad limitada cuando suban y bajen de la báscula.
- ► Utilice esta báscula exclusivamente para personas que se pueden mantener en pie por sí solas durante el proceso de pesaje.

1. Asegúrese de que la aguja de la báscula esté en el "**0**".
2. Pida al paciente que suba a la báscula y permanezca quieto.
3. Lea el resultado de medición.

NOTA

En caso de que la báscula únicamente muestre valores de medición en "lbs", puede utilizar la ayuda de conversión para convertir los valores de medición a kg (→ Ayuda para la conversión, página 72).

4. Pida al paciente que baje de la báscula.

6 PREPARACIÓN HIGIÉNICA

¡ADVERTENCIA!
Peligro de infección

- ► Realice regularmente un acondicionamiento higiénico del aparato, tal y como se describe en este apartado.

¡ATENCIÓN!
Daños en el aparato

Los productos de limpieza y desinfección inadecuados pueden dañar las superficies delicadas del aparato y enturbiar los componentes transparentes.

- ► No utilice productos de limpieza corrosivos o abrasivos.
- ► No utilice disolventes orgánicos (p. ej., alcohol o gasolina).

17-10-06-389-100h_2024-08S

6.1 Limpieza

Limpiar la carcasa

► En caso necesario, humedezca un paño suave con una solución jabonosa suave para limpiar el aparato.

Limpiar el anillo de la escala y la escala (seca 760/761/762)

Para limpiar las superficies interiores del anillo de la escala y la escala, puede quitar el anillo de la escala de la plataforma de pesaje.

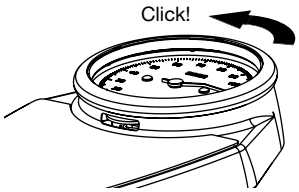

1. Gire el anillo de la escala en sentido antihorario.

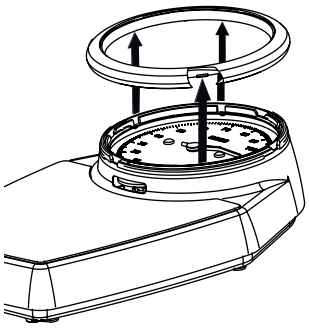

2. Quite el anillo de la escala.

   ¡ATENCIÓN!
   Daños en el aparato

   La aguja y la escala del aparato quedan expuestas cuando que retira el anillo de la escala. Si se dañan estas piezas no es posible obtener resultados de medición significativos.

   ► Asegúrese de que la aguja y la escala no se dañen durante la limpieza.

3. Limpie las piezas siguientes con un paño suave humedecido con una solución jabonosa suave:
   – Escala
   – Superficies interiores del anillo de la escala

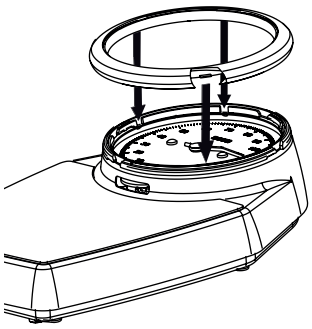

4. Vuelva a colocar el anillo de la escala sobre la carcasa.

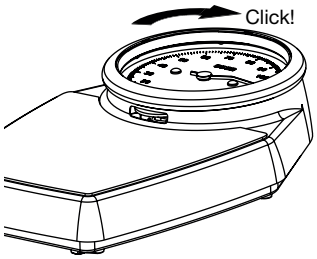

5. Vuelva a fijar el anillo de la escala girándolo en sentido horario.

17-10-06-389-100h_2024-08S

6.2 Desinfección

1. Desinfecte el aparato a intervalos regulares con un desinfectante adecuado para superficies sensibles y vidrio acrílico (p. ej., etanol al 70 %).
2. Siga las instrucciones de uso para el desinfectante.
3. Desinfecte el aparato de la siguiente manera:
   ► Humedezca un paño suave con desinfectante y limpie el aparato con él.
   ► Observe los intervalos, ver tabla:

Intervalo	Componente
Antes de cada medición con contacto directo con la piel	Plataforma de pesaje
Después de cada medición con contacto directo con la piel	Plataforma de pesaje
En caso de necesidad	Anillo de la escala y visor

6.3 Esterilización

No está permitida la esterilización del aparato.

7 CONTROL DEL FUNCIONAMIENTO

► Realice un control del funcionamiento antes de cada uso.

Un control del funcionamiento completo incluye:

- Examen visual para detectar daños mecánicos
- Comprobación de la orientación del aparato
- Examen visual y comprobación del funcionamiento de los elementos de visualización
- Comprobación visual de todos los elementos de mando representados en el apartado "Vista general"
- Comprobación del funcionamiento de los accesorios opcionales

Si se detecta algún error o divergencia durante el control del funcionamiento, intente, en primer lugar, subsanar el error con ayuda del apartado "Corrección de averías" de este documento.

¡PRECAUCIÓN!
Daños personales

Si durante el control del funcionamiento detecta algún error o divergencia que no se pueda subsanar con ayuda del apartado "Corrección de averías" de este documento, no utilice el aparato.

► Lleve el aparato al seca Service o a un socio de servicio técnico autorizado para que su reparación.

► Tenga en cuenta el capítulo "Mantenimiento" de este documento.

17-10-06-389-100h_2024-08S

8 CORRECCIÓN DE AVERÍAS

En caso de que se produjeran averías durante el manejo del aparato, intente primero solucionarlas usted mismo con la ayuda de la siguiente tabla. Si la avería persiste, consulte al seca Service o a un socio de servicio técnico autorizado.

Avería	Causa	Solución
La báscula no indica el peso, aunque se ha cargado	El aparato no está operativo	Retirar el dispositivo de seguridad de transporte
La báscula no indica un valor de peso plausible	Antes del pesaje, la aguja no está en el **0**	Ajustar el indicador
	Transmisión parcial de fuerza, por ejemplo, la báscula está en contacto con una pared o el paciente se apoya en una pared	• Aumentar la distancia a la pared • Utilizar el dispositivo de seguridad de transporte para mantener la distancia a la pared • Pedirle al paciente que se mantenga de pie en la báscula por sí solo

9 MANTENIMIENTO

9.1 Báscula sin calibrar

El producto debe colocarse correctamente y someterse a un mantenimiento regular. seca recomienda, según la frecuencia de uso, realizar las tareas de mantenimiento en intervalos de 3 a 5 años.

¡PRECAUCIÓN!
El mantenimiento incorrecto puede provocar mediciones erróneas

- ► Los trabajos de mantenimiento y reparación del aparato debe realizarlos únicamente el seca Service o un socio de servicio técnico autorizado.
- ► Encontrará a su socio de servicio técnico más cercano en www.seca.com.

9.2 Básculas calibradas

¡PRECAUCIÓN!
Mediciones erróneas por falta de calibrado o calibrado inadecuado

- ► Encargue el calibrado únicamente a personal autorizado.
- ► Cuando uno o varios sellos de seguridad están dañados debe realizarse una calibrado.

seca recomienda realizar un mantenimiento antes de calibrar el aparato.

17-10-06-389-100h_2024-08S

¡PRECAUCIÓN!
El mantenimiento incorrecto puede provocar mediciones erróneas

- ► Los trabajos de mantenimiento y reparación del aparato debe realizarlos únicamente el seca Service o un socio de servicio técnico autorizado.
- ► Encontrará a su socio de servicio técnico más cercano en www.seca.com.

10 DATOS TÉCNICOS

10.1 Datos técnicos generales

Dimensiones **seca 750**	
• Fondo	477 mm
• Ancho	317 mm
• Altura	117 mm
Dimensiones **seca 760/761/762**	
• Fondo	470 mm
• Ancho	303 mm
• Altura	118 mm
Peso propio	aprox. 3,5 kg
Rango de temperatura	
• Funcionamiento	de +10 °C a +40 °C (de 50 °F a 104 °F)
• Almacenamiento	de -10 °C a +65 °C (de 14 °F a 149 °F)
• Transporte	de -10 °C a +65 °C (de 14 °F a 149 °F)
Presión de aire	
• Funcionamiento	700 – 1060 hPa
• Almacenamiento	700 – 1060 hPa
• Transporte	700 – 1060 hPa
Humedad del aire	
• Funcionamiento	30 % – 80 % sin condensación
• Almacenamiento	0 % – 95 % sin condensación
• Transporte	0 % – 95 % sin condensación
Producto sanitario según el reglamento (UE) 2017/745	Clase I con función de medición

17-10-06-389-100h_2024-08S

10.2 Medición del peso

seca 761	
Calibrado según la directiva 2014/31/UE	Clase IIII
Peso máximo	150 kg
Peso mínimo	10 kg
División	1 kg
Rango de ajuste a cero	20 kg
Precisión en el primer calibrado:	
• de 10 kg a 50 kg	±0,5 kg
• de 50 kg a 150 kg	±1 kg

seca 750/760/762	
Peso máximo	150 kg / 320 lbs / 23 sts
Peso mínimo	10 kg / 20 lbs / 1 sts
División **seca 750/760**	1 kg / 1 lbs / 1 lbs
División **seca 762**	0.5 kg / 1 lbs / 1 lbs
Rango de ajuste a cero	20 kg / 45 lbs / 3 sts
Precisión:	
• de 10 kg a 80 kg	±1 kg
• de 80 kg a 150 kg	±1,25 %
• de 20 lbs a 180 lbs	±2,2 lbs
• de 180 lbs a 320 lbs	±1,25 %
• de 1 sts a 12 sts	±0,2 sts
• de 12 sts a 23 sts	±1,25 %

17-10-06-389-100h_2024-08S

10.3 Ayuda para la conversión

En algunos modelos los valores de medición se indican únicamente en “lbs”. Para esos modelos puede utilizar la siguiente ayuda para la conversión y convertir los valores de medición a kg.

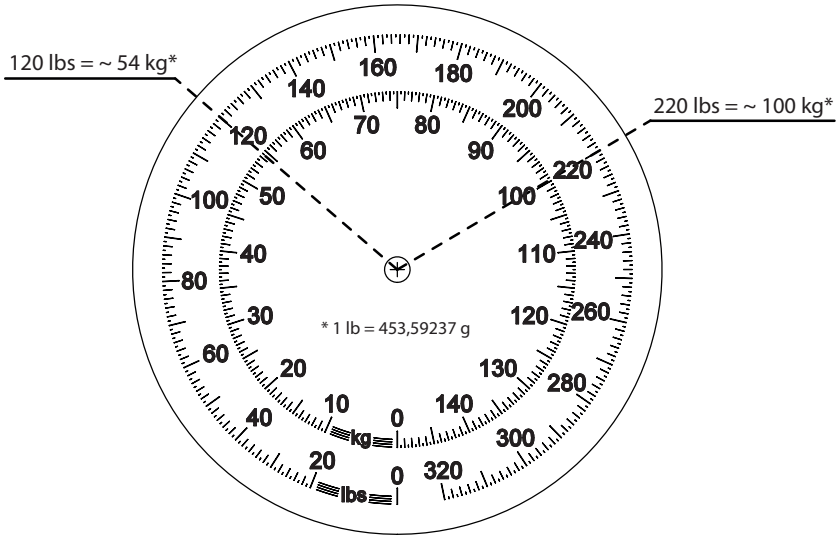

División:



11 ELIMINACIÓN DEL APARATO

Este aparato está compuesto por materias primas valiosas que se pueden reutilizar. Elimine el aparato de acuerdo con las leyes y disposiciones locales de su país.

12 GARANTÍA

Se aplica un plazo de garantía de dos años a partir del suministro, por los defectos debidos a fallos del material o de fabricación. Todas las piezas móviles como, por ejemplo, pilas, cables, fuentes de alimentación, baterías recargables, etc. están excluidas de la garantía. Los defectos incluidos en la garantía se subsanarán para el cliente previa presentación del justificante de compra. No es posible tener en cuenta otras reclamaciones. Los gastos de transporte de envío y devolución son a cargo del cliente si el aparato se encuentra en un lugar distinto a la sede del cliente. En caso de producirse daños durante el transporte, los derechos de garantía solo son válidos si para el transporte se ha empleado el embalaje original completo y el aparato se ha protegido y sujetado conforme al estado del embalaje original. Por este motivo, conserve todas las piezas del embalaje.

No se prestará la garantía si el aparato ha sido abierto por personas que no hayan sido autorizadas expresamente para ello por seca.

17-10-06-389-100h_2024-08S

En caso de reclamaciones de garantía, póngase en contacto con su filial de seca o con el distribuidor al que le ha adquirido el producto.

13 DECLARACIÓN DE CONFORMIDAD

CE M22 0102 0123 CE 0123

Por la presente, seca gmbh & co. kg declara que el producto cumple las disposiciones de las directivas y reglamentos europeos aplicables. Puede consultar la declaración de conformidad completa en www.seca.com.

17-10-06-389-100h_2024-08S

Medical Measuring Systems and Scales since 1840

seca gmbh & co. kg
Hammer Steindamm 3–25
22089 Hamburg · Germany
T +49 40 20 00 00 0
F +49 40 20 00 00 50
E info@seca.com

seca operates worldwide with headquarters
in Germany and branches in:
seca france
seca united kingdom
seca north america
seca schweiz
seca zhong guo
seca nihon
seca mexico
seca austria
seca polska
seca middle east
seca suomi
seca américa latina
seca asia pacific
seca danmark
seca benelux
seca lietuva
and with exclusive partners in
more than 110 countries.
All contact data at seca.com

17-10-06-389-100h_2024-08S