seca®
Precision for health

seca 750
seca 761/760
seca 762

Instructions for use

17-10-06-389-100h_2024-08S

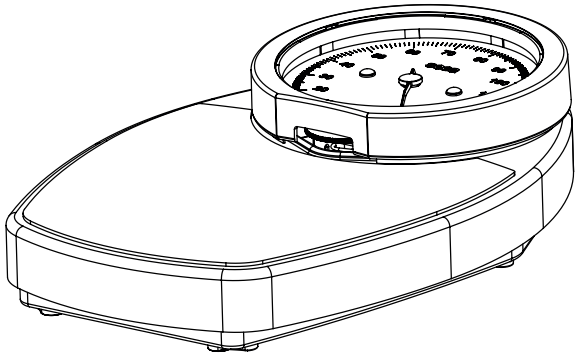

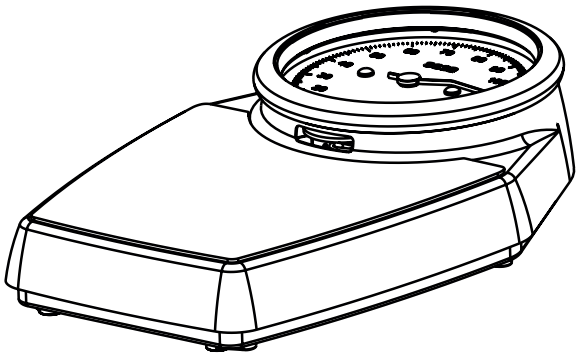

seca.com

Deutsch – Gebrauchsanweisung **3**

English – Instructions for use **20**

Français – Mode d'emploi **38**

Español – Instrucciones de uso **56**

Italiano – Istruzioni per l'uso **74**

Português – Manual de instruções de utilização **92**

INHALTSVERZEICHNIS

1 Gerätebeschreibung 4
- 1.1 Verwendungszweck 4
- 1.2 Anwenderqualifikation 4
- 1.3 Patientenzielgruppe 4
- 1.4 Kontraindikationen 4
- 1.5 Klinischer Nutzen 4
- 1.6 Funktionsbeschreibung 4

2 Sicherheitshinweise 5
- 2.1 Sicherheitshinweise in dieser Gebrauchsanweisung 5
- 2.2 Grundlegende Sicherheitshinweise 5
  - Umgang mit dem Gerät 5
  - Vermeidung von Infektionen 6
  - Vermeidung von Verletzungen 6
  - Vermeidung von Geräteschäden 6
  - Umgang mit Messergebnissen 7
  - Umgang mit Verpackungsmaterial 7

3 Übersicht 8
- 3.1 Bedienelemente 8
- 3.2 Kennzeichen 9

4 Gerät in Betrieb nehmen 11
- 4.1 Sicherungsstift entfernen 11
- 4.2 Transportsicherung entfernen 11
- 4.3 Wandabstandshalter aufstecken 11
- 4.4 Gerät aufstellen 12

5 Wiegen 12
- 5.1 Anzeige justieren 12
- 5.2 Patient wiegen 13

6 Hygienische Aufbereitung 13
- 6.1 Reinigung 13
  - Gehäuse reinigen 13
  - Skalenring und Skala reinigen (seca 760/761/762) 14
- 6.2 Desinfektion 15
- 6.3 Sterilisation 15

7 Funktionskontrolle 15

8 Fehlerbehebung 16

9 Wartung 16
- 9.1 Ungeeichte Waagen 16
- 9.2 Geeichte Waagen 16

10 Technische Daten 17
- 10.1 Allgemeine technische Daten 17
- 10.2 Gewichtsmessung 17
- 10.3 Umrechnungshilfe 18

11 Gerät entsorgen 19

12 Gewährleistung 19

13 Konformitätserklärung 19

17-10-06-389-100h_2024-08S

1 GERÄTEBESCHREIBUNG

1.1 Verwendungszweck

Die mechanische Flachwaage unterstützt Ärzte bei Diagnose- oder Therapieentscheidungen, die auf dem Gewicht des Patienten oder Gewichtsänderungen basieren.

1.2 Anwenderqualifikation

Das Gerät darf ausschließlich von Personen mit ausreichender Sachkenntnis angewendet werden.

1.3 Patientenzielgruppe

Die Waage ist für Personen jeden Alters vorgesehen, die selbstständig auf der Waage stehen können und die maximale Gewichtskapazität der Waage nicht überschreiten.

1.4 Kontraindikationen

Es sind keine Kontraindikationen bekannt.

1.5 Klinischer Nutzen

Die mechanische Flachwaage unterstützt Ärzte bei Diagnose- oder Therapieentscheidungen, die auf dem gemessenen Gewicht basieren.

Damit bietet die mechanische Flachwaage nur einen indirekten klinischen Nutzen.

Für eine genaue Diagnose muss der Arzt zusätzliche Untersuchungen durchführen.

1.6 Funktionsbeschreibung

Bei einer mechanischen Kreiszeigerwaage erfolgt die Gewichtserfassung über ein Lasthebelsystem.

Vor jedem Wiegevorgang kann der Nullpunkt manuell mit einem Stellrad justiert werden.

Geeichte Waagen werden mit einer kg-Skala ausgeliefert.

Ungeeichte Waagen sind modellabhängig mit einer kg-, lbs-, kg/lbs- oder einer kg/sts-Skala erhältlich.

17-10-06-389-100h_2024-08S

2 SICHERHEITSHINWEISE

2.1 Sicherheitshinweise in dieser Gebrauchsanweisung

GEFAHR!

Kennzeichnet eine außergewöhnlich große Gefahrensituation. Wenn Sie diesen Hinweis nicht beachten, wird es zu schweren irreversiblen oder tödlichen Verletzungen kommen.

WARNUNG!

Kennzeichnet eine außergewöhnlich große Gefahrensituation. Wenn Sie diesen Hinweis nicht beachten, kann es zu schweren irreversiblen oder tödlichen Verletzungen kommen.

VORSICHT!

Kennzeichnet eine Gefahrensituation. Wenn Sie diesen Hinweis nicht beachten, kann es zu leichten bis mittleren Verletzungen kommen.

ACHTUNG!

Kennzeichnet eine mögliche Fehlbedienung des Gerätes. Wenn Sie diesen Hinweis nicht beachten, kann es zu Geräteschäden oder zu falschen Messergebnissen kommen.

HINWEIS

Enthält zusätzliche Informationen zur Anwendung dieses Gerätes.

2.2 Grundlegende Sicherheitshinweise

Umgang mit dem Gerät

- ► Beachten Sie die Hinweise in dieser Gebrauchsanweisung.
- ► Bewahren Sie die Gebrauchsanweisung sorgfältig auf. Die Gebrauchsanweisung ist Bestandteil des Gerätes und muss jederzeit verfügbar sein.
- ► Im Interesse der Patientensicherheit sind Sie und auch Ihre Patienten verpflichtet, schwerwiegende Vorkommnisse, die im Zusammenhang mit diesem Produkt auftreten, dem Hersteller und der zuständigen Behörde Ihres Landes zu melden.

VORSICHT!
Patientengefährdung, Geräteschaden

- ► Lassen Sie Wartungen regelmäßig durchführen, wie im entsprechenden Abschnitt in diesem Dokument beschrieben.
- ► Technische Veränderungen am Gerät sind unzulässig. Das Gerät enthält keine durch den Anwender zu wartenden Teile. Lassen Sie Wartungen und Reparaturen ausschließlich von einem autorisierten seca Servicepartner durchführen. Den Servicepartner in Ihrer Nähe finden Sie unter www.seca.com.
- ► Verwenden Sie ausschließlich Originalzubehör und -ersatzteile von seca. Andernfalls gewährt seca keinerlei Garantie.

17-10-06-389-100h_2024-08S

Vermeidung von Infektionen

WARNUNG!
Infektionsgefahr

- ► Waschen Sie sich vor und nach jeder Messung die Hände, um das Risiko von Kreuzkontaminationen und Nosokomialinfektionen zu verringern.
- ► Sollte der Patient ansteckende Krankheiten haben, bereiten Sie das Gerät unmittelbar danach hygienisch auf, wie im entsprechenden Abschnitt in dieser Gebrauchsanweisung beschrieben.
- ► Stellen Sie sicher, dass der Patient keine offenen Wunden oder infektiösen Hautveränderungen hat, die mit dem Gerät in Berührung kommen können.
- ► Bereiten Sie das Gerät in regelmäßigen Abständen hygienisch auf.

Vermeidung von Verletzungen

WARNUNG!
Verletzung durch Sturz

- ► Stellen Sie sicher, dass das Gerät fest und eben steht.
- ► Stützen Sie Personen mit eingeschränkter Motorik beim Betreten und Verlassen der Waage.
- ► Verwenden Sie diese Waage ausschließlich für Personen, die während des Wiegevorganges selbstständig stehen können.
- ► Stellen Sie sicher, dass der Patient die Wägeplattform nicht direkt an den Kanten betritt oder verlässt.
- ► Stellen Sie sicher, dass der Patient die Wägeplattform langsam und sicher betritt und verlässt.

WARNUNG!
Rutschgefahr

- ► Stellen Sie sicher, dass die Wägeplattform trocken ist, bevor der Patient sie betritt.
- ► Stellen Sie sicher, dass der Patient trockene Füße hat, bevor er die Wägeplattform betritt.
- ► Stellen Sie sicher, dass der Patient die Wägeplattform langsam und sicher betritt und verlässt.

Vermeidung von Geräteschäden

ACHTUNG!
Geräteschaden

- ► Lassen Sie das Gerät nicht fallen.
- ► Setzen Sie das Gerät keinen Stößen oder Vibrationen aus.
- ► Führen Sie vor jeder Anwendung eine Funktionskontrolle durch, wie im entsprechenden Abschnitt in diesem Dokument beschrieben. Betreiben Sie das Gerät nicht, wenn es nicht ordnungsgemäß funktioniert oder beschädigt ist.
- ► Verwenden Sie ausschließlich Reinigungs- und Desinfektionsmittel, die den Angaben im Abschnitt „Hygienische Aufbereitung“ entsprechen.
- ► Für Waagen: Stellen Sie sicher, dass die Höchstlast nicht überschritten wird.

17-10-06-389-100h_2024-08S

Umgang mit Messergebnissen

VORSICHT!
Patientengefährdung

Um Fehlinterpretationen zu vermeiden, dürfen Messergebnisse für medizinische Zwecke ausschließlich in SI-Einheiten (Kilogramm/Gramm, Meter/Zentimeter) angezeigt und verwendet werden. Einige Geräte bieten die Möglichkeit, Messergebnisse in anderen Einheiten anzuzeigen. Dies ist lediglich eine Zusatzfunktion.

- ► Verwenden Sie Messergebnisse ausschließlich in SI-Einheiten.
- ► Die Verwendung von Messergebnissen in Nicht-SI-Einheiten liegt allein in der Verantwortung des Anwenders.
- ► Wenn Ihre Waage keine SI-Einheiten anzeigen kann, können Sie die Umrechnungshilfe in diesem Dokument verwenden.

ACHTUNG!
Inkonsistente Messergebnisse

- ► Bevor Sie mit diesem Gerät ermittelte Messwerte speichern und weiterverwenden (z. B. in einer seca Software oder in einem Informationssystem), stellen Sie sicher, dass die Messwerte plausibel sind.
- ► Wenn Messwerte an eine seca Software oder an ein Informationssystem übertragen worden sind, stellen Sie vor der Weiterverwendung sicher, dass die Messwerte plausibel und dem richtigen Patienten zugeordnet sind.

Umgang mit Verpackungsmaterial

WARNUNG!
Erstickungsgefahr

Verpackungsmaterialien aus Kunststofffolie (Tüten) stellen eine Erstickungsgefahr dar.

- ► Bewahren Sie Verpackungsmaterial für Kinder unzugänglich auf.
- ► Sollte das Originalverpackungsmaterial nicht mehr vorhanden sein, verwenden Sie ausschließlich Kunststofftüten mit Sicherheitslöchern, um die Erstickungsgefahr zu reduzieren. Verwenden Sie nach Möglichkeit wiederverwertbare Materialien.

HINWEIS

Bewahren Sie das Originalverpackungsmaterial zur späteren Verwendung auf (z. B. Rücksendung zur Wartung).

17-10-06-389-100h_2024-08S

3 ÜBERSICHT

3.1 Bedienelemente

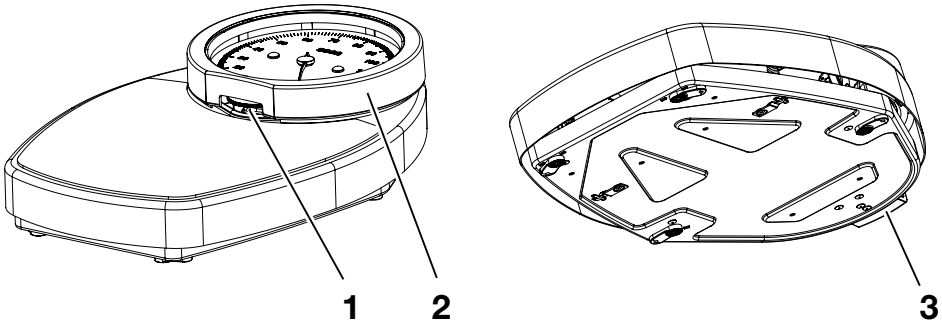

Abb. 1: seca 750

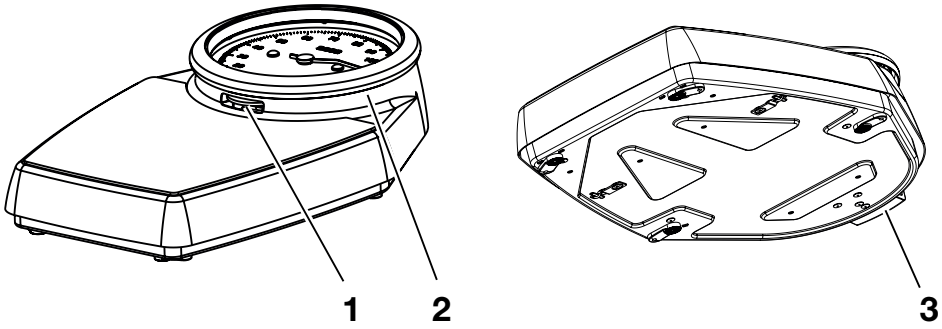

Abb. 2: seca 760/761/762

Pos.	Bedienelement	Funktion
1	Einstellrad	Dient zum Justieren der Anzeige
2	Skalenring	• Schützt Zeiger und Zifferblatt • Kann für Reinigungszwecke entfernt werden (**seca 760/761/762**)
3	Transportsiche-rung	• Verhindert Bewegungen zwischen Wägeplattform und Gehäuseunterteil während des Transportes • Kann als Wandabstandshalter verwendet werden

17-10-06-389-100h_2024-08S

3.2 Kennzeichen

Kennzeichen am Gerät und auf dem Typenschild	
Text/Symbol	**Bedeutung**
	Name und Anschrift des Herstellers, Herstelldatum
UDI	Unique Device Identification (Produktidentifikationsnummer gemäß Richtlinie (EU) 2017/745)
REF	Artikelnummer
SN	Seriennummer
ProdID	seca Produktidentifikationsnummer
Approval Type	Typenbezeichnung der Bauartzulassung
	Gebrauchsanweisung beachten
e	Wert in Masse-Einheiten (geeichte Modelle) Wird zur Einstufung und zur Eichung einer Waage benutzt
d	Wert in Masse-Einheiten (ungeeichte Modelle) Gibt die Differenz zwischen zwei aufeinander folgenden Anzeigewerten an
	Waage der Eichklasse IIII nach Richtlinie 2014/31/EU (geeichte Modelle)
	• Einheit der Skala (hier: kg) • Skalenbereich unterhalb der Mindestlast: In diesem Bereich sind aus technischen Gründen keine aussagefähigen Messergebnisse möglich.
	Gerät ist konform mit Richtlinien der EU. • **M**: Konformitätsmarke nach Richtlinie 2014/31/EU über nichtselbsttätige Waagen (geeichte Modelle) • **22**: (Beispiel: 2022) Jahr, in dem die Konformitätsbewertung durchgeführt und die CE-Kennzeichnung angebracht wurde (geeichte Modelle) • **0102**: Benannte Stelle Metrologie (geeichte Modelle) • **0123**: Benannte Stelle Medizinprodukte
MD	Medizinprodukt gemäß Verordnung (EU) 2017/745

17-10-06-389-100h_2024-08S

Kennzeichen am Gerät und auf dem Typenschild	
Text/Symbol	**Bedeutung**
UK CA M22 xxxx yyyy	Gerät ist konform mit Richtlinien des Vereinigten Königreiches • **M**: Konformitätsmarke nach Richtlinie UK SI 2016 Nr. 1152 über nichtselbsttätige Waagen (NAWIR) (geeichte Modelle) • **22**: (Beispiel: 2022) Jahr, in dem die Konformitätserklärung durchgeführt und die UKCA-Kennzeichnung angebracht wurde (geeichte Modelle) • **xxxx**: Benannte Stelle Medizinprodukt des Vereinigten Königreiches • **yyyy**: Benannte Stelle Metrologie des Vereinigten Königreiches (geeichte Modelle)
UK REP	Importeur/Repräsentant im Vereinigten Königreich: seca Ltd 40 Barn Street B5 5QB Birmingham United Kingdom
CH REP	Importeur/Repräsentant in der Schweiz: seca ag (schweiz) Medizinische Waagen und Messsysteme Schönmatt Str. 2 CH-4153 REINACH

Kennzeichen auf der Verpackung	
Symbol	**Bedeutung**
	Vor Nässe schützen
	Pfeile zeigen zur Oberseite des Produktes Aufrecht transportieren und lagern
	Zerbrechlich, nicht werfen oder fallen lassen
	Zulässige min. und max. Temperatur für Transport und Lagerung
	Zulässige min. und max. Luftfeuchtigkeit für Transport und Lagerung
	Zulässiger min. und max. Luftdruck für Transport und Lagerung
	Verpackung hier öffnen
	Verpackungsmaterial kann über Recycling-Programme entsorgt werden

17-10-06-389-100h_2024-08S

4 GERÄT IN BETRIEB NEHMEN

4.1 Sicherungsstift entfernen

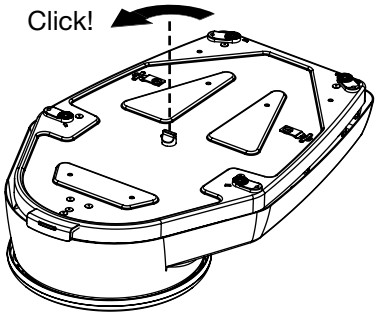

1. Drehen Sie den Sicherungsstift an der Gehäuseunterseite eine viertel Umdrehung gegen den Uhrzeigersinn.

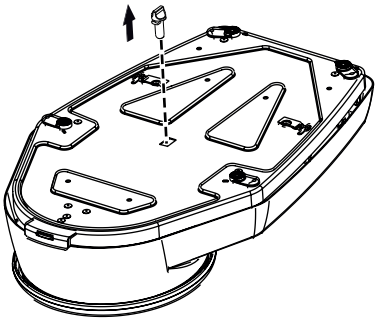

2. Ziehen Sie den Sicherungsstift heraus.

HINWEIS

► Bewahren Sie den Sicherungsstift für einen späteren Transport der Waage auf.

4.2 Transportsicherung entfernen

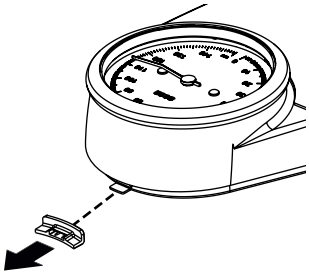

► Ziehen Sie die Transportsicherung vom Gehäuseunterteil ab.

HINWEIS

► Bewahren Sie die Transportsicherung für einen späteren Transport der Waage auf.

► Sie können die Transportsicherung als Wandabstandshalter verwenden (→ Wandabstandshalter aufstecken, Seite 11).

4.3 Wandabstandshalter aufstecken

Wenn Sie die Waage nah an einer Wand aufstellen möchten, empfiehlt seca, die Transportsicherung (siehe Abschnitt „Transportsicherung entfernen“) als Wandabstandshalter zu verwenden. So vermeiden Sie, dass die Wägeplattform die Wand berührt und das Messergebnis verfälscht wird.

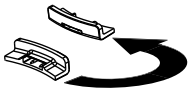

1. Richten Sie die Transportsicherung aus, wie in der nebenstehenden Zeichnung dargestellt.

17-10-06-389-100h_2024-08S

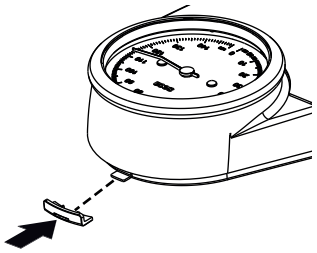

2. Stecken Sie die Transportsicherung auf das Gehäuseunterteil.

4.4 Gerät aufstellen

VORSICHT!
Fehlmessung durch falsch aufgestellte Geräte

Weiche Fußböden, z. B. Holzdielen, geben unter dem Gewicht des Patienten nach und verfälschen das Messergebnis. Falsche Umgebungsbedingungen oder fehlendes Ausrichten führen zu Messfehlern.

- ► Wählen Sie einen Aufstellungsort mit ebenem und stabilem Boden, um exakte Messergebnisse zu erreichen.
- ► Verwenden Sie das Gerät ausschließlich unter den bestimmungsgemäßen Umgebungsbedingungen, die im Abschnitt „Technische Daten“ aufgeführt sind.
- ► Stellen Sie sicher, dass das Gerät vor dem Gebrauch und nach jedem Standortwechsel eben steht.

► Stellen Sie das Gerät auf einen festen und ebenen Untergrund.

5 WIEGEN

VORSICHT!
Personenschaden/Fehlmessung

- ► Führen Sie vor jeder Anwendung des Gerätes eine Funktionskontrolle durch, wie im entsprechenden Abschnitt dieser Gebrauchsanweisung beschrieben.

5.1 Anzeige justieren

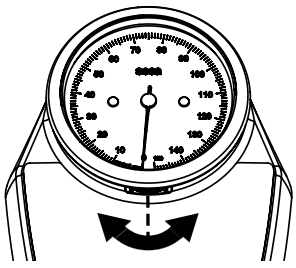

Um aussagefähige Messwerte zu erhalten, müssen Sie vor jeder Anwendung sicherstellen, dass der Zeiger der Waage auf „**0**“ steht.

1. Stellen Sie sicher, dass die Waage unbelastet ist.
2. Prüfen Sie die aktuelle Position des Zeigers.
3. Bewegen Sie das Stellrad so, dass der Zeiger auf „**0**“ steht.
   - Drehen im Uhrzeigersinn: Zeiger bewegt sich gegen den Uhrzeigersinn
   - Drehen gegen den Uhrzeigersinn: Zeiger bewegt sich im Uhrzeigersinn

17-10-06-389-100h_2024-08S

5.2 Patient wiegen

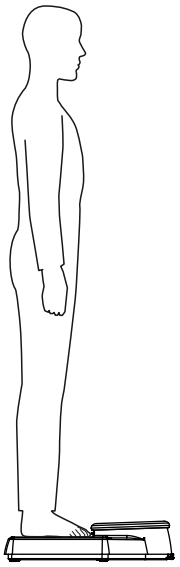

VORSICHT!
Verletzung des Patienten durch Sturz

Personen mit eingeschränkter Motorik können stürzen, wenn sie versuchen, die Waage zu betreten oder zu verlassen.

- ► Stützen Sie Personen mit eingeschränkter Motorik beim Betreten und Verlassen der Waage.
- ► Verwenden Sie diese Waage ausschließlich für Personen, die während des Wiegevorganges selbstständig stehen können.

1. Stellen Sie sicher, dass der Zeiger der Waage auf „**0**“ steht.
2. Bitten Sie den Patienten, die Waage zu betreten und ruhig stehen zu bleiben.
3. Lesen Sie das Messergebnis ab.

HINWEIS

Wenn Ihre Waage Messwerte ausschließlich in „lbs“ anzeigt, können Sie die Umrechnungshilfe verwenden, um Messwerte in kg-Werte zu konvertieren (→ Umrechnungshilfe, Seite 18).

4. Bitten Sie den Patienten, die Waage zu verlassen.

6 HYGIENISCHE AUFBEREITUNG

WARNUNG!
Infektionsgefahr

- ► Bereiten Sie das Gerät in regelmäßigen Abständen hygienisch auf, wie in diesem Abschnitt beschrieben.

ACHTUNG!
Geräteschaden

Ungeeignete Reinigungs- und Desinfektionsmittel können die empfindlichen Oberflächen des Gerätes beschädigen und die Bedienbarkeit beeinträchtigen.

- ► Verwenden Sie keine scharfen oder scheuernden Reinigungsmittel.
- ► Verwenden Sie keine organischen Lösungsmittel (z. B. Spiritus oder Benzin).

6.1 Reinigung

Gehäuse reinigen

- ► Feuchten Sie bei Bedarf ein weiches Tuch mit einer milden Seifenlauge an und wischen Sie das Gerät damit ab.

17-10-06-389-100h_2024-08S

Skalenring und Skala reinigen (seca 760/761/762)

Um die Innenflächen des Skalenringes und die Skala zu reinigen, können Sie den Skalenring von der Wägeplattform abnehmen.

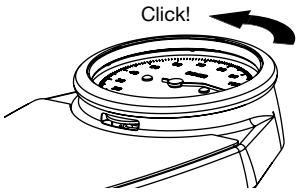

1. Drehen Sie den Skalenring gegen den Uhrzeigersinn.

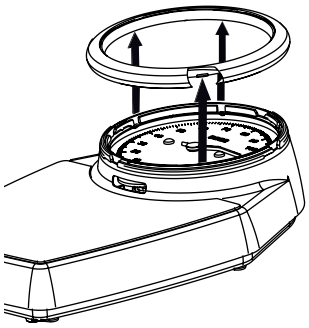

2. Nehmen Sie den Skalenring ab.

   ACHTUNG!
   Geräteschaden

   Zeiger und Skala des Gerätes sind frei zugänglich, wenn der Skalenring abgenommen wurde. Werden diese Teile beschädigt, sind keine aussagekräftigen Messergebnisse möglich.

   ► Stellen Sie sicher, dass Zeiger und Skala während der Reinigung nicht beschädigt werden.

3. Reinigen Sie folgende Teile mit einem weichen Tuch, das Sie mit einer milden Seifenlauge anfeuchten:
   - Skala
   - Innenflächen des Skalenringes

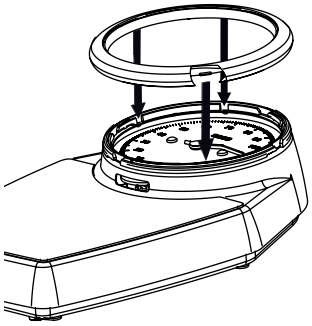

4. Setzen Sie den Skalenring wieder auf das Gehäuse.

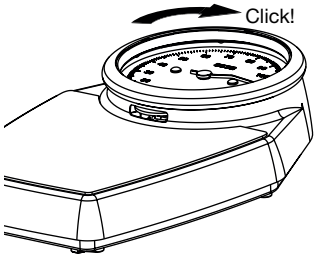

5. Drehen Sie den Skalenring im Uhrzeigersinn wieder fest.

17-10-06-389-100h_2024-08S

6.2 Desinfektion

1. Desinfizieren Sie das Gerät in regelmäßigen Abständen mit einem für empfindliche Oberflächen und Acrylglas geeigneten Desinfektionsmittel (z. B. 70 % Ethanol).
2. Beachten Sie die Gebrauchsanweisung des Desinfektionsmittels.
3. Desinfizieren Sie das Gerät folgendermaßen:
   - ► Weiches Tuch mit Desinfektionsmittel anfeuchten und Gerät damit abwischen.
   - ► Fristen beachten, siehe Tabelle:

Frist	Komponente
Vor jeder Messung mit direktem Hautkontakt	Wägeplattform
Nach jeder Messung mit direktem Hautkontakt	Wägeplattform
Bei Bedarf	Skalenring und Sichtscheibe

6.3 Sterilisation

Die Sterilisation des Gerätes ist nicht zulässig.

7 FUNKTIONSKONTROLLE

► Führen Sie vor jeder Anwendung eine Funktionskontrolle durch.

Zu einer vollständigen Funktionskontrolle gehören:

- Sichtprüfung auf mechanische Beschädigung
- Prüfung der Ausrichtung des Gerätes
- Sicht- und Funktionsprüfung der Anzeigeelemente
- Funktionsprüfung aller im Abschnitt „Übersicht“ dargestellten Bedienelemente
- Funktionsprüfung des optionalen Zubehörs

Sollten Sie bei der Funktionskontrolle Fehler oder Abweichungen feststellen, versuchen Sie zunächst, den Fehler mit Hilfe des Abschnitts „Fehlerbehebung” in diesem Dokument zu beheben.

VORSICHT!
Personenschäden

Wenn Sie bei der Funktionskontrolle Fehler oder Abweichungen feststellen, die nicht mit Hilfe des Abschnitts „Fehlerbehebung“ in diesem Dokument behoben werden können, dürfen Sie das Gerät nicht verwenden.

- ► Lassen Sie das Gerät durch den seca Service oder einen autorisierten Servicepartner reparieren.
- ► Beachten Sie den Abschnitt „Wartung“ in diesem Dokument.

17-10-06-389-100h_2024-08S

8 FEHLERBEHEBUNG

Sollten während der Bedienung des Gerätes Störungen auftreten, versuchen Sie diese zunächst mit Hilfe der folgenden Tabelle selbst zu beseitigen. Sollte die Störung bestehen bleiben, wenden Sie sich an den seca Service oder einen autorisierten Servicepartner.

Störung	Ursache	Beseitigung
Waage zeigt kein Gewicht an, obwohl sie belastet wurde	Gerät ist nicht betriebsbereit	Transportsicherung entfernen
Waage zeigt keinen plausiblen Gewichtswert an	Zeiger steht vor dem Wiegen nicht auf **0**	Anzeige justieren
	Kraftnebenschluss, Waage berührt z. B. eine Wand oder der Patient stützt sich an einer Wand ab	• Abstand zur Wand erhöhen • Transportsicherung als Wandabstandshalter verwenden • Patient bitten, selbstständig auf der Waage zu stehen

9 WARTUNG

9.1 Ungeeichte Waagen

Das Produkt muss sorgfältig aufgestellt und regelmäßig gewartet werden. seca empfiehlt je nach Häufigkeit der Benutzung eine Wartung im Abstand von 3 bis 5 Jahren.

VORSICHT!
Fehlmessungen durch unsachgemäße Wartung

- ► Lassen Sie Wartungen und Reparaturen ausschließlich durch den seca Service oder einen autorisierten Servicepartner durchführen.
- ► Den Servicepartner in Ihrer Nähe finden Sie unter www.seca.com.

9.2 Geeichte Waagen

VORSICHT!
Fehlmessungen durch fehlende oder unsachgemäße Eichung

- ► Lassen Sie eine Eichung nur durch autorisierte Personen durchführen.
- ► Lassen Sie immer eine Eichung durchführen, wenn eine oder mehrere Sicherungsmarken verletzt sind.

seca empfiehlt, vor der Eichung des Gerätes eine Wartung durchführen zu lassen.

VORSICHT!
Fehlmessungen durch unsachgemäße Wartung

- ► Lassen Sie Wartungen und Reparaturen ausschließlich durch den seca Service oder einen autorisierten Servicepartner durchführen.
- ► Den Servicepartner in Ihrer Nähe finden Sie unter www.seca.com.

17-10-06-389-100h_2024-08S

10 TECHNISCHE DATEN

10.1 Allgemeine technische Daten

Abmessungen **seca 750**	
• Tiefe	477 mm
• Breite	317 mm
• Höhe	117 mm
Abmessungen **seca 760/761/762**	
• Tiefe	470 mm
• Breite	303 mm
• Höhe	118 mm
Eigengewicht	ca. 3,5 kg
Temperaturbereich	
• Betrieb	+10 °C bis +40 °C (50 °F bis 104 °F)
• Lagerung	-10 °C bis +65 °C (14 °F bis 149 °F)
• Transport	-10 °C bis +65 °C (14 °F bis 149 °F)
Luftdruck	
• Betrieb	700 –1060 hPa
• Lagerung	700 –1060 hPa
• Transport	700 –1060 hPa
Luftfeuchtigkeit	
• Betrieb	30 % – 80 % nicht kondensierend
• Lagerung	0 % – 95 % nicht kondensierend
• Transport	0 % – 95 % nicht kondensierend
Medizinprodukt gemäß Verordnung (EU) 2017/745	Klasse I mit Messfunktion

10.2 Gewichtsmessung

seca 761	
Eichung nach Richtlinie 2014/31/EU	Klasse IIII
Höchstlast	150 kg
Mindestlast	10 kg

17-10-06-389-100h_2024-08S

seca 761	
Teilung	1 kg
Nulleinstellbereich	20 kg
Genauigkeit bei Ersteichung: • 10 kg bis 50 kg • 50 kg bis 150 kg	 ±0,5 kg ±1 kg

seca 750/760/762	
Höchstlast	150 kg / 320 lbs / 23 sts
Mindestlast	10 kg / 20 lbs / 1 sts
Teilung **seca 750/760**	1 kg / 1 lbs / 1 lbs
Teilung **seca 762**	0,5 kg / 1 lbs / 1 lbs
Nulleinstellbereich	20 kg / 45 lbs / 3 sts
Genauigkeit: • 10 kg bis 80 kg • 80 kg bis 150 kg • 20 lbs bis 180 lbs • 180 lbs bis 320 lbs • 1 sts bis 12 sts • 12 sts bis 23 sts	 ±1 kg ±1,25 % ±2,2 lbs ±1,25 % ±0,2 sts ±1,25 %

10.3 Umrechnungshilfe

Einige Modelle zeigen Messwerte ausschließlich in „lbs“ an. Für diese Modelle können Sie die folgende Umrechnungshilfe verwenden, um Messwerte in kg-Werte zu konvertieren.

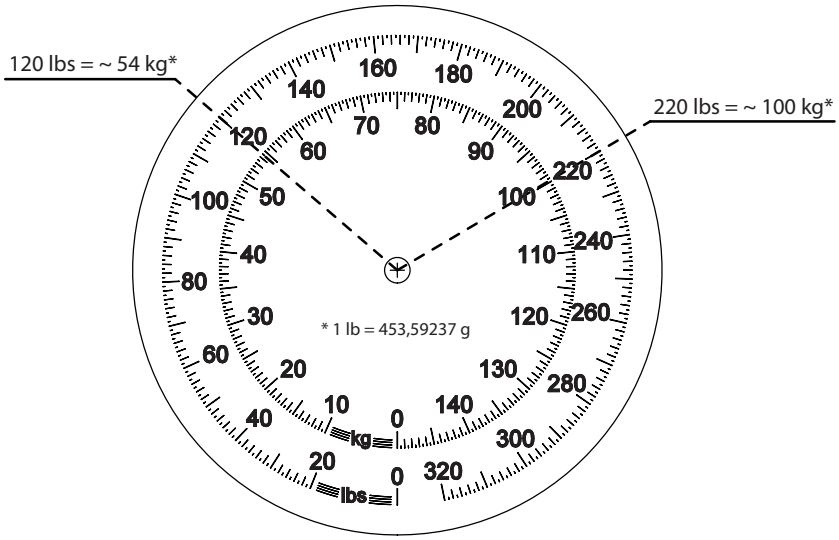

17-10-06-389-100h_2024-08S

Teilung:



11 GERÄT ENTSORGEN

Dieses Gerät besteht aus hochwertigen Rohstoffen, die wiederverwendet werden können. Entsorgen Sie das Gerät entsprechend den lokalen Gesetzen und Bestimmungen Ihres Landes.

12 GEWÄHRLEISTUNG

Für Mängel, die auf Material- oder Fabrikationsfehler zurückzuführen sind, gilt eine zweijährige Gewährleistungsfrist ab Lieferung. Alle beweglichen Teile, wie z. B. Batterien, Kabel, Netzgeräte, Akkus etc., sind hiervon ausgenommen. Mängel, die unter die Gewährleistung fallen, werden für den Kunden gegen Vorlage der Kaufquittung kostenlos behoben. Weitere Ansprüche können nicht berücksichtigt werden. Kosten für Hin- und Rücktransporte gehen zu Lasten des Kunden, wenn sich das Gerät an einem anderen Ort als dem Sitz des Kunden befindet. Bei Transportschäden können Gewährleistungsansprüche nur geltend gemacht werden, wenn für Transporte die komplette Originalverpackung verwendet und das Gerät darin gemäß dem originalverpackten Zustand gesichert und befestigt wurde. Bewahren Sie daher alle Verpackungsteile auf.

Es besteht keine Gewährleistung, wenn das Gerät durch Personen geöffnet wird, die hierzu nicht ausdrücklich von seca autorisiert worden sind.

Bitte wenden Sie sich im Gewährleistungsfall an Ihre seca Niederlassung oder den Händler, über den Sie das Produkt bezogen haben.

13 KONFORMITÄTSERKLÄRUNG

CE M22 0102 0123 CE 0123

Hiermit erklärt die seca gmbh & co. kg, dass das Produkt den Bestimmungen der anwendbaren europäischen Richtlinien und Verordnungen entspricht. Die vollständige Konformitätserklärung finden Sie unter www.seca.com.

17-10-06-389-100h_2024-08S

Medical Measuring Systems and Scales since 1840

seca gmbh & co. kg
Hammer Steindamm 3–25
22089 Hamburg · Germany
T +49 40 20 00 00 0
F +49 40 20 00 00 50
E info@seca.com

seca operates worldwide with headquarters
in Germany and branches in:
seca france
seca united kingdom
seca north america
seca schweiz
seca zhong guo
seca nihon
seca mexico
seca austria
seca polska
seca middle east
seca suomi
seca américa latina
seca asia pacific
seca danmark
seca benelux
seca lietuva
and with exclusive partners in
more than 110 countries.
All contact data at seca.com

17-10-06-389-100h_2024-08S