GIMA
PROFESSIONAL MEDICAL PRODUCTS

DEAMBULATORE CON 2 RUOTE
WALKING FRAME WITH 2 WHEELS
DÉAMBULATEUR AVEC 2 ROUES
ROLLATOR MED 2 HJUL

Det är nödvändigt att meddela tillverkaren och de behöriga myndigheterna i den berörda medlemsstaten, om alla allvarliga olyckor som inträffat i samband med den medicintekniska utrustning som levererats av oss.

INTRODUKTION
Syftet med denna manual är att ge instruktioner för en normal och korrekt användning av hjälpmedlet av både patienten och hans/hennes assistent/följeslagare.

AVSEDD ANVÄNDNING
Rollatorn har utformats och tillverkats för att användas inomhus av patienter med otillräcklig användning/stöd av de nedre extremiteterna. Den har avsikten att ge stöd till kroppen som, använd med båda armarna, bidrar till eller tillåter rörligheten som annars skulle vara omöjlig eller nedsatt.
OBS! Rollatorn är i första hand avsedd för inomhusanvändning och på plana ytor. Om det skulle vara nödvändigt att använda denna rollator utomhus, rekommenderar vi att iaktta trafikreglerna, som vilken fotgängare som helst.
Före varje användning måste man se till att:
- Gåramen har reglerats till rätt höjd.
- Doppskorna är i gott skick. Om de är slitna eller saknas måste man byta ut dem.
- Se till att gåramens ben har reglerats till samma höjd.

UNDERHÅLL
Rollatorn kräver inte något särskilt underhåll för det ordinära underhållet. Vi rekommenderar emellertid att regelbundet utföra:
- en kontroll av de olika komponenternas integritet
- kontroll att skruvar och muttrar är väl åtdragna
- kontroll av de mekaniska delarna i rörelse och, om nödvändigt, att smörja dem.
- rengöring med neutralt rengöringsmedel (använd inte frätande eller skadliga produkter) och lagring i en torr och genomluftad miljö.

VARNINGAR!
Använd inte hjälpmedlet om du upptäcker skador eller avsaknad av delar. Använd inte för annorlunda avsikter än de för vilka detta hjälpmedel har projekterats. Kör inte över hinder eller på ojämna eller inte plana golv eller på golv som är våta eller hala. Användningen av anordningen avråds för personer med nedsatt funktion av händer eller armar.
Använd endast originaldelar. Användningen av tillbehör som inte är original kan medföra risk för fallolyckor och personskador. Får inte användas i trappor. Användningen av gåramen i vatten (duschar, badkar, simbassänger o.s.v.) kan leda till oxidering hos funktionsmekanismerna, vilket kan skada gåramen och/eller orsaka personskador.

Maximal belastning 100kg

MONTERING

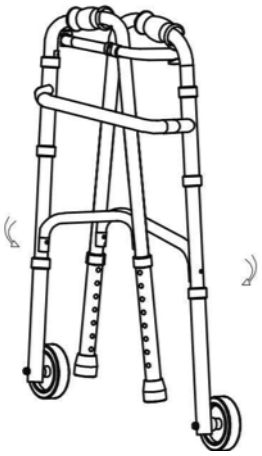

fig. 1

Steg 1: Ta ut rollatorn ur kartongen. Rollatorn är fäst när du hör ett låsljud

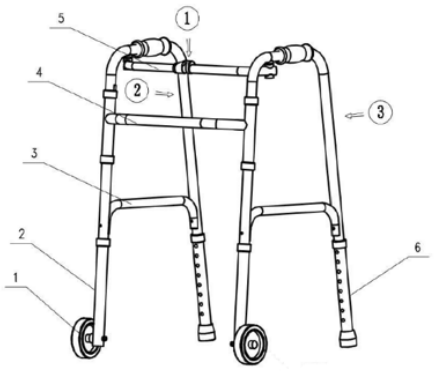

fig. 2

Steg 2: för att stänga ramen, tryck in knappen som visas i fig. 2, vik sedan den vänstra och högra delen av ramen (se ② och ③).

Nr	Delar	ST
1	Hjul	2
2	Benets rör	2
3	Koppling av ramen	2
4	Tvärstycke	1
5	Elastisk ram	1
6	Justerbara ben	2

	Tillverkare		Förvara på svalt och torrt ställe
	Läs bruksanvisningen		Skyddas från solljus
REF	Produktkod	CE	Den medicintekniska produkten överensstämmer med förordning (EU) 2017/745
LOT	Satsnummer		Varsamhet: läs anvisningarna (varningar) noga
MD	Medicinteknisk produkt	EC REP	Auktoriserad representant i Europeiska gemenskapen
	Tillverkningsdatum	UDI	Unik identifierare för enheten

GARANTIVILLKOR GIMA
Man tillämpar standard garanti B2B Gima på 12 månader.

GIMA 27723

Foshan Dongfang Medical Equipment Manufactory (LTD.)
5 Xingfu Road, Zone A, Shishan Industrial Park,
Nanhai District, Foshan City, China, 528000
Made in China

REF **FS9125L**

EC REP **MedNet EC-Rep GmbH**
Borkstrasse 10. 48163 Muenster. Germany

Importato da / Imported by / Importé par / Importerad av:
Gima S.p.A.
Via Marconi, 1 - 20060 Gessate (MI) Italy
gima@gimaitaly.com - export@gimaitaly.com
www.gimaitaly.com

MD CE

M27723-M-Rev.3-10.25