www.wunder.it

ELEKTRONISK STOLVÅG

MOD. DE20 (WU150)



Läs denna handbok noggrant innan du använder instrumentet

INNEHÅLLSFÖRTECKNING

1. ALLMÄNNA BESTÄMMELSER 2
2. SÄKERHET 3
3. BESKRIVNING AV DISPLAY 7
4. BRUK 8
5. ANVÄNDNINGSINSTRUKTIONER 8
6. UTSKRIFTSFUNKTION 13
7. SETUP-INSTÄLLNINGAR 14
8. PROBLEM OCH LÖSNINGAR 15
9. UNDERHÅLL och SERVICE 16
10. SKROTNING OCH KASSERING 16
11. GARANTI 17
12. TEKNISKA SPECIFIKATIONER 17
13. INSTALLATION 18
14. ÖVERENSSTÄMMELSE 21
15. MÄRKSKYLT 21

Genom att välja den professionella elektroniska personvågen **WUNDER** har du köpt en högprecisionsapparat. I över 40 år har **Wunder** ställt sin expertis i hälsans tjänst. Detta instrument uppfyller nationella standarder på sjukhus, läkarmottagningar och vårdinrättningar, medicinsk klass **Im** med mätfunktion och är kalibrerat i enlighet med noggrannhetsklass **III**. Instrumentet är utrustat med en elektronisk terminal med dubbel LCD med trippelavläsning för samtidig visning av Vikt, längd och BMI.

1. ALLMÄNNA BESTÄMMELSER

⚠ **Läs denna handbok noggrant innan du använder instrumentet eftersom den ger viktiga anvisningar angående SÄKER ANVÄNDNING OCH UNDERHÅLL.**

Beskrivningarna och illustrationerna i denna handbok är inte bindande.

WUNDER förbehåller sig rätten att göra de ändringar som de anser lämpliga i förbättringssyfte, utan att behöva uppdatera denna publikation.

Konventioner:

I denna handbok har följande symboler använts:

CE 0425	MEDICINSK ENHET SOM KOMMER OM FÖRORDNING (EU) 2017/745		
CEM 0474 M	LÄMPLIGT INSTRUMENT FÖR JURIDISK ANVÄNDNING, I ENLIGHET MED DIREKTIV 2014/31/EU OCH DEN EUROPEISKA STANDARDEN EN45501		
MD	MEDICINSK UTRUSTNING		
UDI	UNIK IDENTIFIERARE AV ENHETEN		
III	INSTRUMENT I ENLIGHET MED METROLOGIDIREKTIVET NAWI PRECISIONSKLASS III 90/384 - 2014/31/EU OCH DEN EUROPEISKA STANDARDEN EN45501		
⚠	**OBSERVERA!** PLACERAD INNAN FÖRFARANDENA FASTSTÄLLS. UNDERLÅTENHET ATT IAKTTAGA DETTA KAN ORSAKA SKADOR PÅ OPERATÖREN ELLER PÅ PATIENTEN ELLER PÅ PRODUKTEN		
	EUROPEISKT DIREKTIV 2012/19/EU FÖR AVFALLSHANTERING		
	APPLICERADE DELAR AV TYP B		BATTERI STRÖMFÖRSÖRJNING
▼	INDIKATION OM VIKTENS FUNKTIONALITET	→0←	INDIKATION OM STABIL VIKT
	DET KAN UPPSTÅ INTERFERENS I NÄRHETEN AV APPARATER		DUBBEL ISOLERING (KLASS II)
	LÄS DENNA HANDBOK NOGGRANT INNAN DU ANVÄNDER INSTRUMENTET		
	TILLVERKARE: WUNDER SA.BI. SRL – VIA VECCHIA PER MONZA, 20 – TREZZO S/ADDA (MI), ITALY		

2. SÄKERHET

OBSERVERA!

Operatörerna måste läsa igenom denna handbok noggrant, följa dess instruktioner och bli bekanta med instrumentets korrekta förfaranden för användning och underhåll.

Tillverkaren tar inget ansvar för direkta eller indirekta skador, inklusive utebliven vinst eller annan kommersiell skada, som kan uppstå vid en användning av produkten som inte överensstämmer med vad som beskrivs i denna handbok.

Se avsnittet om underhåll och service för information om underhåll och service.

- Förvara denna handbok samt försäkran om överensstämmelse för konsultation och stöd för personalutbildning
- Överbelasta inte instrumentet över den maximala kapaciteten
- Applicera inte belastningarna på ett abrupt sätt
- Använd inte vassa eller spetsiga föremål för att trycka på knapparna
- Försök inte att öppna instrumentet. Avlägsna inte de sigill som finns på instrumentet
- Kortslut inte batteripolerna
- Använd endast det nätaggregat som tillhandahålls av Wunder och kontrollera kompatibiliteten mellan den lokala nätspänningen och nätaggregatets (om sådan medföljer) märkspänning före användning
- Kontrollera regelbundet att nätsladden är intakt och att den inte kommer i kontakt med varma apparater
- Se till att inte nätsladden skapar risk för intrassling eller hinder
- Innan du rengör instrumentet ska du koppla bort nätsladden
- Sänk inte ned instrumentet i vatten eller andra vätskor
- Utför regelbundet underhållsarbeten och efterföljande mätkontroller

Du måste rapportera alla allvarliga incidenter som inträffar i samband med användning av den medicintekniska produkt som vi har levererat till tillverkaren och till den behöriga myndigheten i den medlemsstat där du befinner dig.

2.1 FÖRUTSEDD ANVÄNDNING

Denna anordning är avsedd att användas för att kontrollera vikten på en patient som har svårt att hålla sig upprätt för allmänna diagnostiska ändamål.

Användningsmiljö: på sjukhus, medicinska kliniker och läkarmottagningar. Installationsrummet måste vara utrustat med ett elsystem som överensstämmer med gällande bestämmelser. Det rekommenderas att använda vågen i miljöer som inte utsätts för magnetisk störning.

Personal som är avsedd att använda produkten: Operatörer och läkare som är bekanta med produkten.

Kontroll och ansvar: Den medicintekniska produkten måste användas under övervakning av en kvalificerad läkare eller kvalificerad personal med ansvar för underhåll och regelbundna kontroller.

Användningsbegränsningar: Denna medicintekniska produkt kan endast användas enligt beskrivningen i denna handbok.

Produktens livslängd: 7 år

2.2 ELEKTROMAGNETISK IMMUNITET

Vågen är har konstruerats för att fungera i den elektromagnetiska miljö som anges nedan. Kunden eller användaren ska se till att den används i denna miljö.

Guide and Statement of manufacturer – Electromagnetic emissions		
Emission test	**IEC 60601 Conformity**	**Electromagnetic environment guidance**
RF Emission **CISPR11**	Group 1	The scale uses RF energy only for its internal function. Therefore, the RF emissions are very low and are not likely to cause any interference in nearby electronic equipment.
RF Emission **CISPR11**	Class B	The products is suitable for use in all establishments, including domestic establishments and those directly connected to the public low-voltage power supply network that supplies buildings used for domestic purposes.
Harmonic emission **IEC 61000-3-2**	Class A	
Voltage fluctuations / flicker emissions **IEC 61000-3-3**	Compliant	

Guidance and manufacturer's declaration - Electromagnetic Immunity		
Immunity test	**IEC 60601 Compliance level**	**Electromagnetic environment guidance**
Electrostatic discharges (ESD) **IEC 61000-4-2**	± 8 kV contact ± 2 kV, ± 4 kV, ± 8 kV, ± 15 kV air	The floors should be made of wood, concrete or ceramic. If the floors are covered in synthetic material, the relative humidity should be at least 30%.
Electrical fast transient / burst **IEC 61000-4-4**	± 2kV for power supply lines ± 1kV for input/output lines	The power supply should be of the type used typically in commercial or hospital environments.
Surge **IEC 61000-4-5**	± 1kV line(s) to line(s) ± 2kV line(s) to earth	The power supply should be of the type used typically in commercial or hospital environments.
Voltage dips, short interruptions and voltage variations on power supply input lines **IEC 61000-4-11**	0% UT for 0,5 cycle 0% UT for 1 cycle 70% UT (30% dip in UT) for 25s 0% UT for 5 s **Note: UT is the A. C. main voltage prior to application of the test level**	The power supply should be of the type used typically in commercial or hospital environments. If the user requires continued operation, it is recommended that the product is powered from an uninterruptible power supply or a battery.
Power frequency (50, 60 Hz) Magnetic field **IEC 61000-4-8**	30 A/m	The product power frequency magnetic fields should be at levels of a typical location in a typical commercial or hospital environment.

<table>
<tr><th colspan="3">Manufacturer's guide and declaration - Electromagnetic emissions</th></tr>
<tr><th>Immunity test</th><th>IEC 60601 Compliance Level</th><th>Electromagnetic environment-guidance</th></tr>
<tr><td>Conducted RF
IEC 61000-4-6</td><td>3Vrms 150kHz to 80MHz (for appliances that are not life supporting)</td><td rowspan="2">Portable and mobile RF communications equipment should be used no closer to any part of the product including cables, than the recommended separation distance calculated from the equation applicable to the frequency of the transmitter.
Recommended separation distance
d = 1.2 √ P
d = 1.2 √ P from 80 MHz to 800 MHz
d = 2.3 √ P from 800 MHz to 2.5 GHz
P is the maximum output power rating of the transmitter in watts (W) according to the transmitter manufacturer and d is the recommended separation distance in metres (m). Field strengths from fixed RF transmitters, as determined by an electromagnetic site survey[1], should be less than the compliance level in each frequency range[2]. Interference may occur in the proximity of equipment marked with the following symbol:
  </td></tr>
<tr><td>Radiated RF
IEC 61000-4-3</td><td>3 V/m
80MHz to 2,7 GHz
(for appliances that are not life equipment)</td></tr>
<tr><td colspan="3">[1] From 80 MHz to 800 MHz is applied the higher frequency range.
[2] These guidelines may not apply in all situations. Electromagnetic propagation is affected by absorption and reflection from structures, objects and people.
a) The intensity of the field for fixed transmitters such as base stations for radio, mobile and cordless phones and land radio mobile, amateur radio, radio transmitters in the AM and FM and TV transmitters cannot be predicted theoretically with accuracy. To establish an electromagnetic environment due to fixed RF transmitters, it should consider the electromagnetic survey of the site. If the field strength measured at the place where you use the instrument exceeds the applicable level of compliance of the above, the device should be observed to verify normal operations. If you notice abnormal performance, it may take additional measures such as a different orientation of the device or re-locate it.
b) The field strength over a frequency range of 150 kHz to 80 MHz should be less than 3 V/m.</td></tr>
</table>

Recommended separation distance between the scale and mobile RF communications equipment

The scale is intended for use in an electromagnetic environment in which radiated RF disturbances are controlled. The customer or the user of the product can help prevent electromagnetic interference by maintaining a minimum distance between portable and mobile RF communications equipment (transmitters) and the product as recommended below, according to the maximum output power of the communications equipment.

Output power rating of the transmitter (W)	**Separation distance according to frequency of transmitter (m)**		
	150 MHz - 80 MHz d=1,2 √P	**80 MHz to 800 MHz d=1,2 √P**	**800 MHz to 2,5 GHz d=2,3 √P**
0,01	0,12	0,12	0,23
0,1	0,38	0,38	0,73
1	1,2	1,2	2,3
10	3,8	3,8	7,3
100	12	12	23

For transmitters with maximum rated power output not reported above, the recommended separation distance **d** in meters (m) can be calculated using the equation applicable to the frequency of the transmitter, where **P** is the maximum rated power output of the transmitter in Watt (W) according to the manufacturer of the transmitter.

3. BESKRIVNING AV DISPLAY

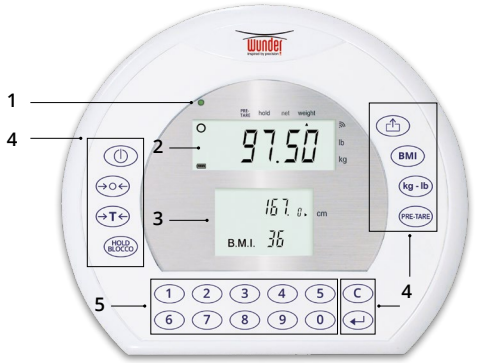

1. Strömindikator
2. 1:a LCD-display vikt
3. 2:a LCD-display funktion längd/BMI
4. Modellspecifikationer
5. Funktionsknappar

FUNKTIONSKNAPPAR

KNAPP	NAMN	BESKRIVNING / FUNKTION
⏻	**[ON/OFF]**	Påslagningsknapp. Om du trycker på den i 3 sekunder stängs vågen av.
→○←	**[ZERO]**	Nollställning av indikering (inom ±2 % av kapaciteten)
HOLD BLOCCO	**[HOLD]**	Låsning av visad vikt / bestämning av stabilt viktvärde
BMI	**[BMI]**	Fastställande av kroppsmasseindex (BMI)
→T←	**[TARA]**	Tara av oönskad vikt
C	**[CANC]**	För att radera felaktig post vid inmatning av siffror
↵	**[ENTER]**	För att bekräfta funktioner
⎙	**[PRINT]**	Skriv ut/skicka data
kg - lb	**[MÅTTENHET]**	Tillåter användning av olika måttenheter
PRE-TARE	**[FÖRTARA]**	Detta gör att du kan utföra "tära för patientens kläder" genom att manuellt ställa in det värde som ska subtraheras
0-9	**[0] ... [9]**	Sifferinmatningsknappar

DISPLAYFUNKTIONER

Stabil vikt: Den indikerar att vikten är stabil.
Negativ vikt: Den indikerar vikt under noll.
Noll: Den indikerar vikten vid nollvärdet.
Låg batterinivå: Den indikerar behovet av laddning eller byte av batteriet.

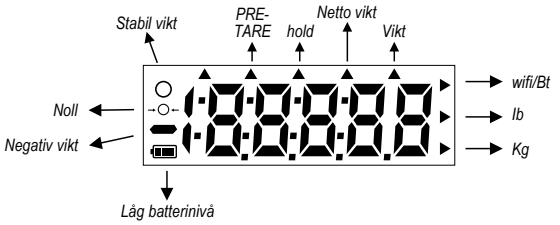

4. BRUK

1. Se till att placera instrumentet på en plan och stabil yta, långt från värmekällor och i en miljö som är fri från kraftiga vibrationer och luftdrag.
2. Nivellera instrumentet för korrekt mätning.
3. Anslut utrustningen till eluttaget med den medföljande externa strömförsörjningsenheten från Wunder
4. Slå på vågen med knappen (⏻) och kontrollera att viktdisplayen visar 0,0 kg
5. Placera patienten på vägningsplanet och se till att den är stabil.
6. För modellerna **RW 02, RW 2.0, RW 3.0, RL, DE5, DE 20** och **RW-XL** ska du bromsa hjulen.
7. På modeller med ledstång ska operatörens händer tas bort från hållarna under vägningen för att förhindra att vikten påverkas.

5. ANVÄNDNINGSINSTRUKTIONER

5.1 INSTÄLLNING AV DATUM OCH TID

Tryck på knappen (HOLD BLOCCO) och håll den intryckt i 3 sekunder för att komma till programmeringen TIME SETTING, som börjar med den blinkande siffran på den översta raden. Tryck på den numeriska knappsatsen för att ange rätt data. Exempel på inmatning av datum och tid: 24 maj 2021, kl. 8.00

2021	**Val av år:** Använd sifferknapparna för att ange rätt värde, tryck på knappen (HOLD BLOCCO) när du har gjort rätt inställningar för att gå vidare till nästa steg.
05.24	**Val av datum (månad.dag):** Använd sifferknapparna för att ange rätt värde, tryck på knappen (HOLD BLOCCO) när du har gjort rätt inställningar för att gå vidare till nästa steg.
08:00	**Val av tid (timmar.minuter):** Använd sifferknapparna för att ange rätt värde, tryck på knappen (HOLD BLOCCO) när du har gjort rätt inställningar för att gå vidare till nästa steg.
2021 ➡ 05.24 ➡ 08:00 Displayformat: ÅÅÅÅ → MM.DD → HH:MM	

5.2 BYTE AV FACK FÖR ALKALISKA BATTERIER MOT SATS MED LADDNINGSBARA BATTERIER (TILLVAL)

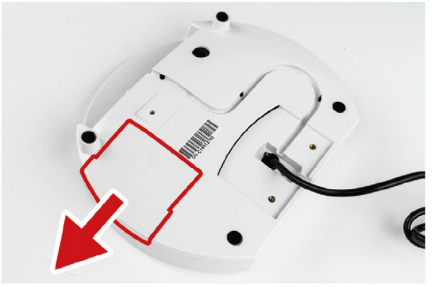

1. Öppna batterifacket på baksidan av indikatorn



2. Ta försiktigt bort behållaren för alkaliska batterier

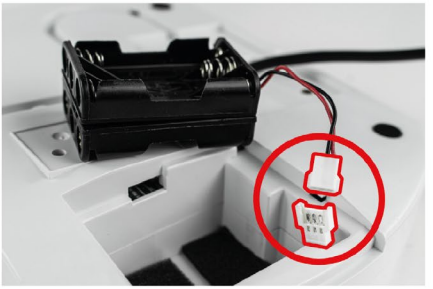

3. Koppla bort kontakten

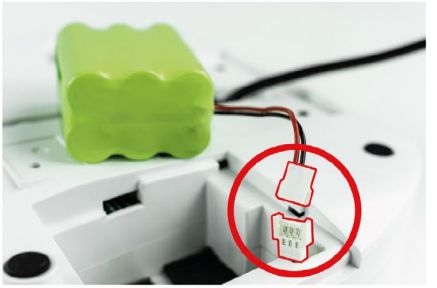

4. Anslut batteripaketet



5. Sätt i batteripaketet med texterna uppåt och anslutningskabeln vänd åt vänster. Sätt i batteripaketet först och placera sedan försiktigt kabeln i urtaget längst ner



6. Stäng facket på baksidan av indikatorn

5.3 BYTE AV ALKALISKA BATTERIER

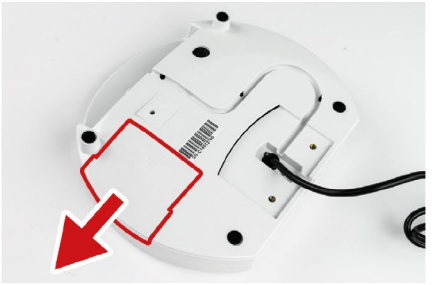

1. Öppna batterifacket på baksidan av indikatorn



2. Ta försiktigt bort behållaren för alkaliska batterier



3. Ta bort de urladdade batterierna



4. Sätt i de nya alkaliska batterierna



5. Sätt först i behållaren för de alkaliska batterierna och placera sedan försiktigt kabeln i urtaget längst ner



6. Stäng facket på baksidan av indikatorn

5.4 BATTERIDRIFT

Om symbolen [Lo], visas behöver batterierna laddas.
Batterierna laddas enkelt genom att ansluta strömförsörjningsenheten, även när vågen är avstängd. En komplett laddning tar cirka 8 timmar.
När laddningen är klar kopplar du ur strömkabeln.
Strömförsörjningskontakten är placerad på baksidan av indikatorn

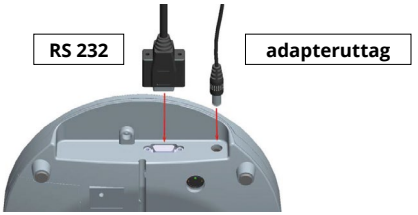

Anmärkning: Nya batterier levereras delvis laddade. De måste laddas upp helt före användning. Vid långvarig icke-användning ska dock en fullständig urladdnings- och laddningscykel utföras var 3:e månad.

OBSERVERA!

FÖR KORREKT LADDNING AV BATTERIPAKETET, ANSLUT INSTRUMENTET TILL ELUTTAGET I MINST 8 TIMMAR

5.5 VÄGNING

Slå på vågen genom att trycka på knappen (⏻). Instrumentet utför självdiagnos och visar den installerade programvaruversionen. Displayen visar "0,00 kg" och vågen är klar för användning.
Anmärkning: Om displayen inte visar 0,0 kg kan den när som helst nollställas genom att trycka på knappen (⏻) en gång till.

5.6 HOLD-FUNKTIONEN

Vågen är utrustad med en Hold-funktion för att exakt bestämma medelvikten, även under instabila förhållanden (patienten är inte stilla).

- Slå på vågen. Efter självdiagnosen visar displayen "0,0 kg" och symbolerna för noll och stabil vikt.
- Placera patienten på plattformen och tryck på knappen (HOLD BLOCCO).
- På displayen visas "HOLD" med en blinkande triangel och efter några sekunder visas och lagras det genomsnittliga värdet för den rörliga vikten.
- För att radera den lagrade vikten, tryck på (HOLD BLOCCO) igen för att återgå till vägningsläget.
- Hold-funktionen kan aktiveras antingen före eller efter att patienten har placerats på plattformen. Vid särskilt instabil vikt rekommenderas det att aktivera Hold-funktionen när patienten redan är placerad på plattformen.

5.7 FUNKTIONEN kg-lb

Med den här funktionen kan du växla mellan vikt i kilogram och vikt i pund.

5.8 FUNKTION MOTHER/CHILD

Funktionen “Mor & Barn” i ett enda steg, tack vare den särskilda funktionen.
Efter att du slagit på vågen ska du gå upp på den och trycka på knappen (→T←).
Ge ner från vågen, ta barnet i famnen och gå upp på den igen: nu visas barnets vikt.

5.9 FÖRTARAFUNKTION

För att "tara för kläder" tryck på knappen (PRE-TARE) och flytta med knappen "0" för att ange vikten. Bekräfta med (↵)	
Använd den numeriska knappsatsen för att ange vikten (t.ex: 2 kg) Bekräfta med (↵)	
Den subtraherade vikten visas på den här skärmen. Vid denna punkt kan patienten vägas.	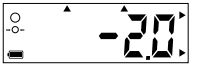

5.10 BMI-FUNKTION

I vägningsläge trycker du på knappen (BMI) Den sekundära displayen visar den senast inställda längden, med siffran till vänster blinkande.	
Använd den numeriska knappsatsen för att ange längden (t.ex: 170 cm) Bekräfta med (↵)	
Lås värdet genom att trycka på (BMI) När displayen visar "Hold", kliv upp på vägningsplattformen och väg dig på normalt sätt. Vågen visar vikt, längd och BMI-index.	
För att låsa upp den lagrade vikten, tryck på knappen (BMI) igen för att återgå till normalt driftläge.	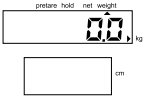

5.11 BETYDELSEN AV KROPPSMASSEINDEX (BMI)

Kroppsmasseindex (BMI, kg/m^2), eller Quetelets index, som beräknas genom att dividera vikten uttryckt i kg med längden uttryckt i meter i kvadrat, är det mest använda viktindexet för vuxna (World Health Organization, 1995; World Health Organization, 1998) som ett uttryck för "korrigerad" vikt för längden,
Ska beräknas som: VIKT (kg)/LÄNGD (m)^2

Referensvärden (män och kvinnor)		
Kliniskt tillstånd	BMI (kg/m^2)	
Allvarlig undervikt	<16	Undervikt
Måttlig undervikt	16-16.9	
Lätt undervikt	17-18.4	
Normalvikt	18.5-24.9	Normalvikt
Övervikt	25-29.9	Övervikt
Fetma klass 1 (mild)	30-34.9	Fetma
Fetma klass 2 (måttlig)	35-39.9	
Fetma klass 3 (svår eller sjuklig)	≥40	

5.12 TARAFUNKTION

Denna funktion gör det möjligt att visa två vägningar. Slå på instrumentet med knappen

När displayen visar 0.00 och en pipsignal hörs, placera de föremål (kläder) som utgör taran på vägningsplanet.

När vikten är stabiliserad och symbolen för stabil vikt (cirkel) visas, tryck på knappen →T← och displayen visar 0.00. Få upp patienten på plattformen. Den angivna vikten representerar värdet utan taravikten.

För att radera det lagrade taravärdet, gå ner från instrumentet och tryck igen på →T←

6. UTSKRIFTSFUNKTION

Gränssnittskabeln RS232 måste användas för utskrift. Efter normal vägning trycker du på knappen för att skriva ut mätdata. Detta är standardformaten för utdata (ej redigerbara).

WS-skrivaren ingår inte i leveransen.

Utskriftsformatet (ej redigerbart) visas nedan.

För ytterligare information, skriv till **info@wunder.it**

```
            WUNDER

Modello                 WU150

Numero di serie    C12345678

Data/Ora    01/01/2000 12:00
-----------------------------

Peso                  20.0 kg

Altezza              130.0 cm

Indice Massa Corporea   11.8

Sottopeso                 <18
-----------------------------
Normopeso             18-24.9
-----------------------------
Sovrappeso            25-29.9
-----------------------------
Obesità classe I      30-34.9
-----------------------------
Obesità classe II     35-39.9
-----------------------------
Obesità classe III       >40
```

```
            WUNDER

Model                   WU150

S/N:               C12345678

Date/Time   01/01/2000 12:00
-----------------------------

Weight                20.0 kg

Height               130.0 cm

BMI(Body Mass Index)    11.8

Underweight               <18
-----------------------------
Normal weight         18-24.9
-----------------------------
Pre-obesity           25-29.9
-----------------------------
Obesity class I       30-34.9
-----------------------------
Obesity class II      35-39.9
```

Parametrar för serieport RS232 (ej redigerbara):

Baud rate:	9600 bps
Parity check:	None
Data length:	8 bits
Stop bit:	1 bit
Handshake:	RTS / CTS
Data code:	ASCII

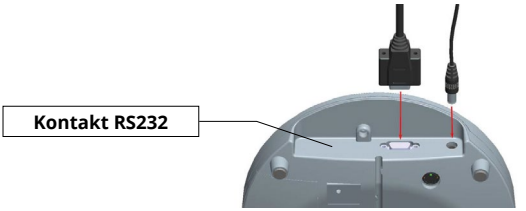

RS232 seriell

För anslutning till PC eller WS-skrivare, använd en korsad kabel.

Fot	Signal
2	TX
3	RX
5	GND

Anslutning till en persondator

- Starta Hyper Terminal
- Startmeny → Program → Tillbehör → Kommunikation → Hyper Terminal.
- Skapa en ny anslutning och klicka på OK
- Välj önskad COM-port
- Klicka på Anslut för att välja COM-port. Vanligtvis finns det bara ett alternativ. Klicka på OK.
- Inställning av port
  - Välj 9600 bps, Data bits till 8, Parity till None, Stop bits till 1 och Flow control Hardware.
  - Klicka på OK.
  - Output Data
  - Tryck på knappen (⇧) för att skicka data från vågen till en PC eller en tillvalsskrivare.

7. SETUP-INSTÄLLNINGAR

När instrumentet är påslaget, tryck på (→○←) i 3 sekunder. På displayen visas texten "SETUP" och sedan "A.OFF".

(→T←) = ▼ gå till nästa post | (HOLD BLOCCO) = ► ange och ändra parametrar

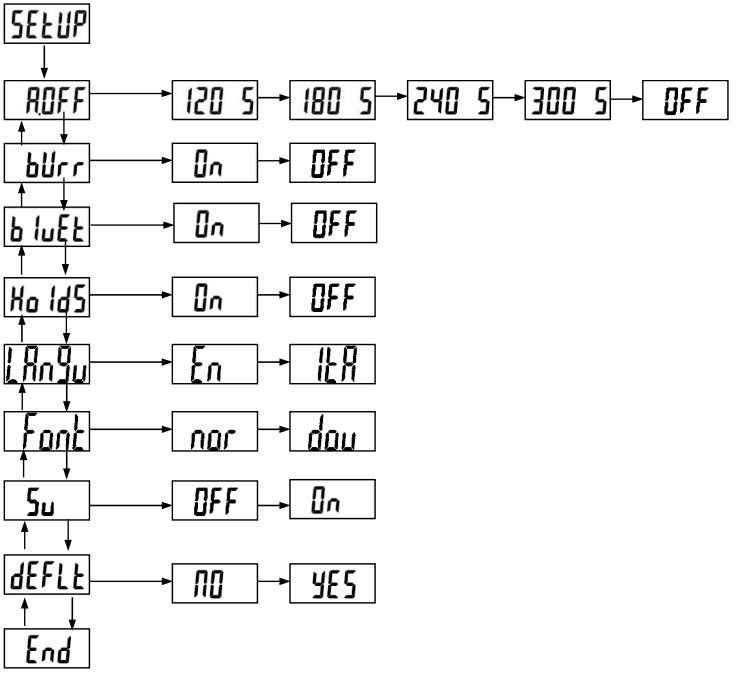

Under posten "**End** " kan inställningen bekräftas genom att trycka på knappen (HOLD BLOCCO)

A.OFF : Välj instrumentets automatiska avstängningstid: 120s / 180s / 240s / 300s / Off

bUrr : Aktivera eller inaktivera pipfunktionen: On/Off

bluEt : Bluetooth-inställning

Ho ldS : Hold-inställning

LAnGu : Inställning av utskriftsspråk

Font : Inställning av teckensnittsstorlek för utskrift

Su : Självverifiering

dEFLt : Standardinställning

8. PROBLEM OCH LÖSNINGAR

FEL	ORSAK	ÅTGÄRD
Lo	**Låg batterinivå:** Batterispänningen är för låg för att kunna användas.	Byt ut batteriet eller anslut nätadaptern.
Err	**Överbelastning:** Den totala lasten överskrider vågens maximala kapacitet.	Minska den pålagda belastningen och försök igen.
Err.H	**Räknefel (hög):** Indikerar att signalen från lastcellen är för hög.	Felet orsakas normalt av ett fel i vågen (cell eller ledningsdragning). Kontakta teknisk service.
Err.L	**Räknefel (låg):** Indikerar att signalen från lastcellen är för låg.	Felet orsakas normalt av ett fel i vågen (cell eller ledningsdragning). Kontakta teknisk service.
00000	**Nollpunkt bortom kalibrering:** Nollområde över +10 % vid påslagning.	Kalibrera om instrumentet.
00000	**Noll under kalibrering:** Nollområde över -10 % vid påslagning.	Kalibrera om instrumentet.
Err.P	**EEPROM-fel:** Fel i vågens programvara.	Felet orsakas normalt av ett fel i vågen (cell eller ledningsdragning). Kontakta teknisk service.

9. UNDERHÅLL och SERVICE

För bättre och längre livslängd för produkten är det bra att regelbundet utföra en grundlig allmän rengöring.
Rengöringen av instrumentet ska utföras med en mjuk trasa, fuktad med vatten eller neutralt rengöringsmedel. Undvik användning av lösningsmedel och slipmedel. Vid långvarig inaktivitet av instrumentet, ta ut batterierna ur terminalen och täck instrumenteringen för att bibehålla den intakt. Se till att inte utsätta instrumentet för stötar eller överdriven mekanisk påfrestning under transport.
I händelse av reparation eller service, vänd dig till din återförsäljare eller till ett auktoriserat servicecenter genom att kontakta **service2@wunder.it** eller **sales@wunder.it.**

10. SKROTNING OCH KASSERING

Avställning
Om anordningen ställs undan under en längre period måste man se till att skydda de delar som skulle kunna skadas av eventuella dammavlagringar.

Skrotning
När du bestämmer dig för att inte använda denna artikel mer måste den göras overksam. De delar som kan orsaka fara ska göras ofarliga

Kassering enligt direktiv 2012/19/EU
Denna produkt överensstämmer med **Direktiv 2012/19/EU**. Symbolen med den överkorsade soptunnan som sitter på apparaten indikerar att produkten vid slutet av sin livslängd måste föras till en återvinningsstation för elektrisk och elektronisk utrustning eller returneras till återförsäljaren i samband med inköp av en ny likvärdig utrustning, eftersom den måste hanteras separat från hushållsavfallet. Användaren ansvarar för att apparaten placeras hos en lämplig återvinningsstation i slutet av sin livslängd. Lämplig separat insamling för sändning av apparaten för återvinning, behandling och miljövänlig kassering bidrar till att undvika eventuella negativa effekter på miljö och hälsa och gynnar återvinning av de material som produkten tillverkats av.
För mer detaljerad information om tillgängliga insamlingssystem kontakta den lokala avfallshanteringen eller den affär där produkten inhandlats.
Som konsument är du enligt lag skyldig att återlämna använda eller urladdade batterier. Du kan lämna in dina gamla batterier på de offentliga uppsamlingsplatserna i din stad, eller så kan du lämna dem hos vilken batterisäljare av olika typer som helst som har placerat de speciella uppsamlingsbehållarna. Även vid ”skrotning” av elektrisk och elektronisk utrustning måste de samlas in och deponeras i de speciella uppsamlingsbehållarna.

ANMÄRKNING: Följande symboler indikerar förekomsten av skadliga ämnen

Batterier:

Pb Pb = batterier som innehåller Bly	Cd Cd = batterier som innehåller Kadmium	Hg Hg = batterier som innehåller Kvicksilver

OBSERVERA!

Släng inte elektriska delar och använda batterier i hushållsavfallet.
Kassera batterierna via återvinningsstationer i närheten av dig.

11. GARANTI

Detta certifikat måste förvaras till dess att garantin upphör att gälla.
Den måste uppvisas tillsammans med fakturan, skattekvittot eller följesedeln med återförsäljarens namn och försäljningsdatum närhelst en teknisk åtgärd krävs. I annat fall förlorar användaren alla garantirättigheter. Garantin börjar gälla på inköpsdagen och gäller under den tid som anges i gällande katalog/lista. Garanti innebär kostnadsfri ersättning eller reparation, inom fastställda tidsgränser, av de delar av apparaten som efter tillverkares eget gottfinnande, befinns vara defekta vid källan; Wunder kommer därför att ha rätt att reparera eller ersätta artikeln.
Garantin täcker inte:

- transportskador, fallskador, skador orsakade av oaktsamhet och manipulering
- skador på grund av oförmåga att använda apparaten och felaktig användning av denna
- skador som orsakats av otillräckligt eller felaktigt elsystem eller ändringar till följd av miljöförhållanden, klimatförhållanden eller andra förhållanden
- skador på grund av felaktig installation av apparaten och reparationer som utförts av obehörig personal
- ingrepp i hemmet för bekväma kontroller eller förmodade defekter
- Löpande underhåll och vad som kan anses vara normalt slitage på grund av användning
- förbrukningsdelar såsom: nätaggregat, batterier, tangentbord, skålar, hjul, huvuden, rullar, lastceller som är defekta på grund av stötar och överbelastning

Interventionstjänsten kan också vägras om utrustningen har modifierats eller byggts om på något sätt. Om apparaten repareras i hemmet måste användaren betala den fasta utryckningskostnader. Om apparaten däremot repareras på något av Wunders auktoriserade servicecenter, står användaren för kostnader och risker för transporten.
Wunder ansvarar inte heller för skador av något slag som kan orsakas direkt eller indirekt på personer, djur eller egendom till följd av att alla anvisningar i denna bruksanvisning inte har följts eller i vilket fall som helst till följd av felaktig användning.
Domstolen i Bergamo är behörig för eventuella tvister.

12. TEKNISKA SPECIFIKATIONER

Modell	**DE20**	**DE20**
Kod	00091D	00091DA
Kapacitet	150kg	250kg
Division	50g	50/100g
Tillverkare	Wunder Sa.bi. srl - Trezzo S/Adda, Milano - Italy	
OIML-godkännande	Klass III	
Måttenhet	kg	
Display	Dubbel LCD: 1 LCD vikt 20mm med 5 aktiva siffror 2 LCD längd och BMI 12mm	
Försörjning	Extern adapteringång 12V Alkaliska batterier 6 x AAA (TILLVAL) Laddningsbart batteripaket (TILLVAL) ⚠ Använd endast de medföljande stabiliserade strömförsörjningsenheter	
Driftstemperatur	5°C / 35°C	

13. INSTALLATION

TITTA PÅ MONTERINGSVIDEON

1 Efter att ha öppnat och tagit bort förpackningen, använd en sax för att ta bort de 4 banden vid hjulen

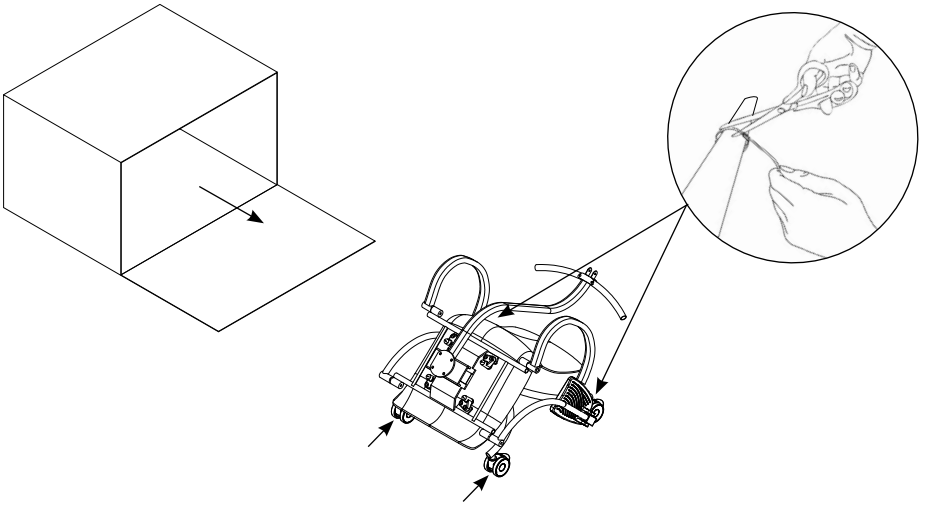

2

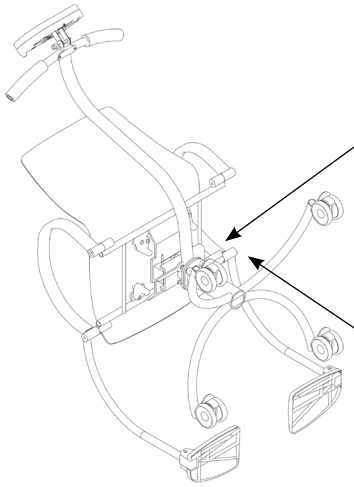

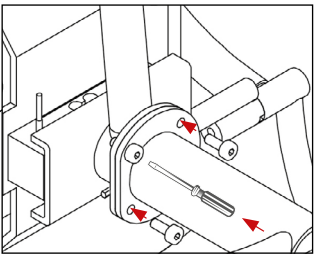



4 M8-skruvar
som ska skruvas fast
med skruvmejseln

Vattenpass ingår

3

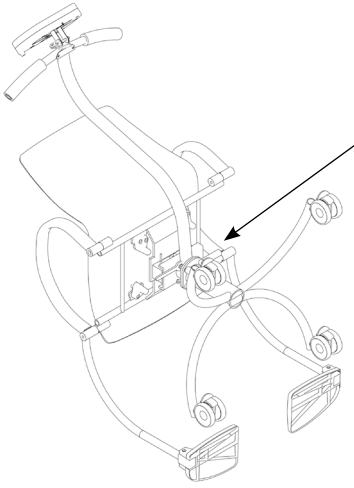

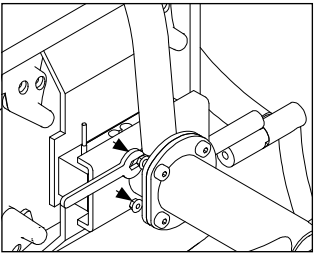

Skruva fast de 4 självlåsande
muttrarna på M8-skruvarna med
hjälp av skiftnyckeln

4

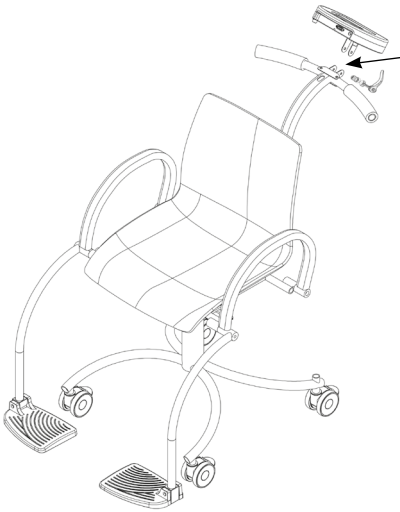

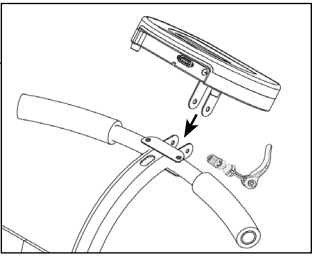

Skruva fast displayen med handtaget som medföljer i lådan

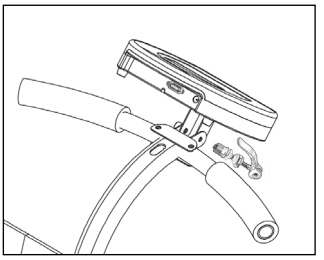

14. ÖVERENSSTÄMMELSE

DIGITALT VÄGNINGSINSTRUMENT FRÅN WUNDER MODELL DE20 (WU150) SERIENR.....

Vi intygar att detta instrument har kontrollerats och har klarat funktionstestet med godkänt resultat.
Det överensstämmer med följande standarder och direktiv:

EN 45501/ EN60601-1 / EN60601-1-2
EU-FÖRORDNING 2017/745 – Medical Device Regulation

15. MÄRKSKYLT

OBSERVERA!

På den applicerade mätskylten anges tillverkningsåret, t.ex. M 21 = 2021, **M 22 =2022**... och så vidare.



Model: DE20 (WU150)
Max = 150 kg **e = 50g**
Min = 1 kg **T = -150 kg**
+5 °C / +35 °C

Manufacturer: **Wunder Sa.Bi. Srl**
Via vecchia per Monza, 20
20056 Trezzo sull'Adda (MI) Italy
CE M 23 0474
T12037 REV 0
MATR.0000



UDI **MD**
(01)08052570460632
(11)230320
(21)C23000064

IC: 00091D

WUNDER Sa.Bi.S.r.l.
Model: DE20 (WU150) 12V 2A
Internally powered via battery or externally powered by model **UES24LCP-120200SPA**
Internamente alimentata con batteria o alimentata esternamente da modello **UES24LCP-120200SPA**
MATR.0000

DE20 (WU150) Vano Batterie

Vedere il manuale di istruzioni per la sostituzione della batteria (modello ricaricabile tipo: **RETC 7,2V 2000mAh**)

Consult the user manual to replace the battery (rechargeable model type: **RETC 7,2V 2000mAh**)

IN ACCORDANCE WITH REGULATION (EU) 2017/745
CONFORME AL REGOLAMENTO (UE) 2017/745

CE 0425



Wunder Sa.Bi. S.r.l.
Via Vecchia per Monza, 20
20056 Trezzo sull'Adda (MI)
Tel. +39 02 90964566
www.wunder.it