www.wunder.it

ELEKTRONISCHE STOELWEEGSCHAAL

MOD. DE20 (WU150)



⚠ **Lees aandachtig deze handleiding alvorens het instrument te gebruiken**

ÍNDEX

1. ALGEMENE VOORSCHRIFTEN 2
2. VEILIGHEID 3
3. BESCHRIJVING DISPLAY 7
4. GEBRUIK 8
5. GEBRUIKSAANWIJZING 8
6. AFDRUKFUNCTIE 13
7. SETUP-INSTELLINGEN 14
8. PROBLEMEN EN OPLOSSINGEN 15
9. ONDERHOUD en ASSISTENTIE 16
10. SLOOP EN VERWIJDERING 16
11. GARANTIE 17
12. TECHNISCHE SPECIFICATIES 17
13. INSTALLATIE 18
14. CONFORMITEIT 21
15. IDENTIFICATIEPLAATJES 21

Door te kiezen voor de **WUNDER** professionele elektronische weegschaal, hebt u een zeer nauwkeurig apparaat gekocht. Al meer dan 40 jaar stelt **Wunder** haar expertise ten dienste van de gezondheid. Dit instrument voldoet aan de nationale normen in ziekenhuizen, dokterspraktijken en verpleeginstellingen, medische klasse **Im** met meetfunctie en is geijkt volgens nauwkeurigheidsklasse **III**.
Het instrument is uitgerust met een elektronische terminal met dubbel LCD-scherm met drievoudige uitlezing om tegelijkertijd Gewicht, Hoogte en BMI.

1. ALGEMENE VOORSCHRIFTEN

⚠ **Lees aandachtig deze handleiding alvorens het instrument te gebruiken daar er belangrijke aanwijzingen in aanwezig zijn m.b.t. de VEILIGHEID BIJ HET GEBRUIK EN ONDERHOUD.**

De beschrijvingen en illustraties in deze handleiding zijn niet bindend. **WUNDER** behoudt zich het recht voor om ter optimalisatie wijzigingen aan te brengen zonder daarom verplicht te zijn om deze publicatie bij te werken.

Conventies:
In deze handleiding werden de volgende symbolen gebruikt

CE 0425	MEDISCH APPARAAT VOLDOET AAN VERORDENING (EU) 2017/745		
CEM 0474 M	INSTRUMENT GESCHIKT VOOR LEGAAL GEBRUIK, IN OVEREENSTEMMING MET RICHTLIJN 2014/31/EU EN DE EUROPESE NORM EN45501		
MD	MEDISCH APPARAAT		
UDI	UNIEKE APPARAATIDENTIFICATIE		
III	INSTRUMENT IN OVEREENSTEMMING MET DE METROLOGISCHE RICHTLIJN NAWI NAUWKEURIGHEIDSKLASSE III 90/384 - 2014/31/EU EN DE EUROPESE NORM EN45501		
⚠	**AANDACHT!** GEPLAATST VOOR DE BEPALING VAN PROCEDURES. NIET NALEVEN KAN LEIDEN TOT SCHADE AAN DE OPERATOR, PATIËNT OF HET PRODUCT		
	EU-RICHTLIJN 2012/19/EU INZAKE AFGEDANKTE ELEKTRISCHE EN ELEKTRONISCHE APPARATUUR		
	TOEGEPASTE ELEMENTEN VAN TYPE B		BATTERIJ VOOR STROOMVOORZIENING
▼	INDICATIE GEWICHTSFUNCTIE	→O←	INDICATIE STABIEL GEWICHT
	INTERFERENTIES IN DE NABIJHEID VAN APPARATEN IS MOGELIJK		DUBBELE ISOLATIE (KLASSE II)
	LEES AANDACHTIG DEZE HANDLEIDING ALVORENS HET INSTRUMENT TE GEBRUIKEN		
	FABRIKANT: WUNDER SA.BI. SRL – VIA VECCHIA PER MONZA, 20 – TREZZO S/ADDA (MI), ITALY		

2. VEILIGHEID

⚠ **AANDACHT!**

De operators moeten deze handleiding aandachtig lezen, zich houden aan de instructies die erin worden verstrekt en vertrouwd geraken met de correcte gebruiks- en onderhoudsprocedures van het instrument.

De fabrikant kan niet aansprakelijk worden gesteld voor direct of indirecte schade, inclusief het verlies van winst of enige andere commerciële schade, te wijten aan het gebruik van het product, niet conform met de indicaties in de handleiding.

Raadpleeg het gedeelte Onderhoud en service voor informatie over onderhoud en service.

- Bewaar deze handleiding voor verdere raadplegingen en ter ondersteuning van de opleiding van het personeel.
- Het instrument niet overbelasten, buiten de waarde van het maximumvermogen.
- De lasten niet bruusk bevestigen.
- Gebruik geen scherpe of puntige voorwerpen om op de toetsen te drukken.
- Probeer het instrument niet te openen.
- Verwijder de verzegelingen van het instrument niet.
- Vermijd kortsluiting van de polen van de batterij.
- Gebruik uitsluitend de voeding van Wunder en controleer voor het gebruik de compatibiliteit tussen de spanning van het elektriciteitsnet en de spanning op de typeplaat van de adapter (indien meegeleverd).
- Controleer periodiek de stroomtoevoerkabel van het instrument en zorg ervoor dat hij niet in contact komt met warme apparaten.
- Controleer of de voedingskabel niets hindert en geen gevaar oplevert voor struikelen.
- De voedingskabel loskoppelen alvorens het instrument te reinigen.
- Het instrument niet in water of andere vloeistoffen dompelen.
- U moet de onderhoudswerkzaamheden en meetcontroles regelmatig laten uitvoeren.

Alle ernstige incidenten die zich voordoen in verband met het door ons geleverde medische hulpmiddel dienen te worden gemeld aan de fabrikant en aan de bevoegde autoriteit van de lidstaat waar u gevestigd bent.

2.1 BEOOGD GEBRUIK

Dit apparaat is bedoeld om het gewicht te controleren van een patiënt die moeite heeft om rechtop te blijven zitten voor algemene diagnostische doeleinden.

Gebruiksomgeving: in ziekenhuizen, medische klinieken en doktersprаktijken. Het installatielokaal moet voorzien zijn van een elektrische installatie, die voldoet aan de geldende normen. Het is aanbevolen om de weegschaal in omgevingen te gebruiken, die niet zijn blootgesteld aan magnetische interferenties.

Personeel dat bedoeld is om het product te gebruiken: medewerkers en artsen die vertrouwd zijn met het product.

Beheersing en verantwoordelijkheid: het medisch hulpmiddel moet worden gebruikt onder toezicht van een bevoegde arts of gekwalificeerd personeel voor het onderhoud en de periodieke controles.

Gebruiksbeperkingen: dit medisch hulpmiddel mag alleen worden gebruikt zoals beschreven in deze handleiding.

Gebruiksduur van het product: 7 jaar

2.2 ELEKTROMAGNETISCHE IMMUNITEIT

De weegschaal is ontworpen om te werken in de hieronder gespecificeerde elektromagnetische omgeving. De klant of de gebruiker moet ervoor zorgen dat hij in deze omgeving wordt gebruikt.

Guide and Statement of manufacturer – Electromagnetic emissions		
Emission test	**IEC 60601 Conformity**	**Electromagnetic environment guidance**
RF Emission **CISPR11**	Group 1	The scale uses RF energy only for its internal function. Therefore, the RF emissions are very low and are not likely to cause any interference in nearby electronic equipment.
RF Emission **CISPR11**	Class B	The products is suitable for use in all establishments, including domestic establishments and those directly connected to the public low-voltage power supply network that supplies buildings used for domestic purposes.
Harmonic emission **IEC 61000-3-2**	Class A	
Voltage fluctuations / flicker emissions **IEC 61000-3-3**	Compliant	

Guidance and manufacturer's declaration - Electromagnetic Immunity		
Immunity test	**IEC 60601 Compliance level**	**Electromagnetic environment guidance**
Electrostatic discharges (ESD) **IEC 61000-4-2**	± 8 kV contact ± 2 kV, ± 4 kV, ± 8 kV, ± 15 kV air	The floors should be made of wood, concrete or ceramic. If the floors are covered in synthetic material, the relative humidity should be at least 30%.
Electrical fast transient / burst **IEC 61000-4-4**	± 2kV for power supply lines ± 1kV for input/output lines	The power supply should be of the type used typically in commercial or hospital environments.
Surge **IEC 61000-4-5**	± 1kV line(s) to line(s) ± 2kV line(s) to earth	The power supply should be of the type used typically in commercial or hospital environments.
Voltage dips, short interruptions and voltage variations on power supply input lines **IEC 61000-4-11**	0% UT for 0,5 cycle 0% UT for 1 cycle 70% UT (30% dip in UT) for 25s 0% UT for 5 s **Note: UT is the A. C. main voltage prior to application of the test level**	The power supply should be of the type used typically in commercial or hospital environments. If the user requires continued operation, it is recommended that the product is powered from an uninterruptible power supply or a battery.
Power frequency (50, 60 Hz) Magnetic field **IEC 61000-4-8**	30 A/m	The product power frequency magnetic fields should be at levels of a typical location in a typical commercial or hospital environment.

AANDACHT!

U moet i.v.m. de elektromagnetische compatibiliteit bijzondere maatregelen treffen voor het medisch hulpmiddel, dat volgens de informatie die in deze handleiding staat moet worden geïnstalleerd en gebruikt.

<table>
<tr><th colspan="3">Manufacturer's guide and declaration - Electromagnetic emissions</th></tr>
<tr><th>Immunity test</th><th>IEC 60601 Compliance Level</th><th>Electromagnetic environment-guidance</th></tr>
<tr><td>Conducted RF
IEC 61000-4-6</td><td>3Vrms 150kHz to 80MHz (for appliances that are not life supporting)</td><td rowspan="2">Portable and mobile RF communications equipment should be used no closer to any part of the product including cables, than the recommended separation distance calculated from the equation applicable to the frequency of the transmitter.
Recommended separation distance
d = 1.2 √ P
d = 1.2 √ P from 80 MHz to 800 MHz
d = 2.3 √ P from 800 MHz to 2.5 GHz
P is the maximum output power rating of the transmitter in watts (W) according to the transmitter manufacturer and d is the recommended separation distance in metres (m). Field strengths from fixed RF transmitters, as determined by an electromagnetic site survey[1], should be less than the compliance level in each frequency range[2]. Interference may occur in the proximity of equipment marked with the following symbol:
  </td></tr>
<tr><td>Radiated RF
IEC 61000-4-3</td><td>3 V/m
80MHz to 2,7 GHz
(for appliances that are not life equipment)</td></tr>
<tr><td colspan="3">[1] From 80 MHz to 800 MHz is applied the higher frequency range.
[2] These guidelines may not apply in all situations. Electromagnetic propagation is affected by absorption and reflection from structures, objects and people.
a) The intensity of the field for fixed transmitters such as base stations for radio, mobile and cordless phones and land radio mobile, amateur radio, radio transmitters in the AM and FM and TV transmitters cannot be predicted theoretically with accuracy. To establish an electromagnetic environment due to fixed RF transmitters, it should consider the electromagnetic survey of the site. If the field strength measured at the place where you use the instrument exceeds the applicable level of compliance of the above, the device should be observed to verify normal operations. If you notice abnormal performance, it may take additional measures such as a different orientation of the device or re-locate it.
b) The field strength over a frequency range of 150 kHz to 80 MHz should be less than 3 V/m.</td></tr>
</table>

Recommended separation distance between Scale and mobile RF communications equipment			
The scale is intended for use in an electromagnetic environment in which radiated RF disturbances are controlled. The customer or the user of the product can help prevent electromagnetic interference by maintaining a minimum distance between portable and mobile RF communications equipment (transmitters) and the product as recommended below, according to the maximum output power of the communications equipment.			
Output power rating of the transmitter (W)	**Separation distance according to frequency of transmitter (m)**		
	150 kHz to 80 MHz d=1,2 √P	**80 MHz to 800 MHz d=1,2 √P**	**800 MHz to 2,5 GHz d=2,3 √P**
0,01	0,12	0,12	0,23
0,1	0,38	0,38	0,73
1	1,2	1,2	2,3
10	3,8	3,8	7,3
100	12	12	23
For transmitters with maximum rated power output not reported above, the recommended separation distance **d** in meters (m) can be calculated using the equation applicable to the frequency of the transmitter, where **P** is the maximum rated power output of the transmitter in Watt (W) according to the manufacturer of the transmitter.			

3. BESCHRIJVING DISPLAY

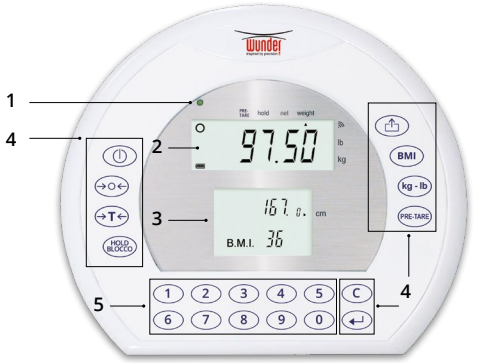

1. Voedingsindicator
2. 1 °LCD-display gewicht
3. 2° LCD-display functie lengte/BMI
4. Modelspecificaties
5. Functietoetsen

FUNCTIETOETSEN

TOETS	NAAM	BESCHRIJVING
⏻	**[ON/OFF]**	Aan/uit-toets. Als de toets 3 seconden wordt ingedrukt, wordt de weegschaal uitgeschakeld
→○←	**[ZERO]**	Nulstelling van de indicatie (binnen ±2% van weegvermogen)
HOLD BLOCCO	**[HOLD]**	Vergrendeling van weergegeven gewicht / bepaling van stabiele gewichtswaarde
BMI	**[BMI]**	Lichaamsmassa-index (BMI) bepalen
→T←	**[TARA]**	Tarra van ongewenst gewicht
C	**[CANC]**	Onjuiste invoer bij het invoeren van cijfers verwijderen
↵	**[ENTER]**	Functies bevestigen
⎙	**[PRINT]**	Gegevens afdrukken/versturen
kg - lb	**[MEETEENHEID]**	Maakt het gebruik van verschillende meeteenheden mogelijk
PRE-TARE	**[PRETARA]**	Hiermee kunt u de “tarra van de kleding” van de patiënt bepalen door handmatig de af te trekken waarde in te stellen
0-9	**[0] ... [9]**	Cijfertoetsen

DISPLAYFUNCTIES

Stabiel gewicht: Geeft aan dat het gewicht stabiel is.
Negatief gewicht: Geeft gewicht onder nul aan.
Nul: Geeft het gewicht op nulwaarde aan.
Batterij bijna leeg: Geeft aan dat opladen nodig is of dat de batterij vervangen moet worden.

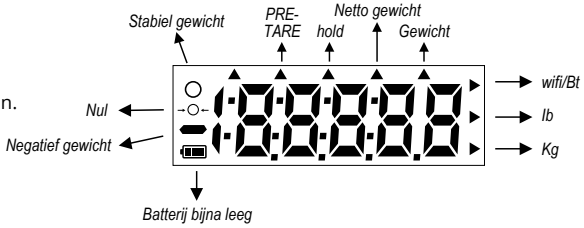

4. GEBRUIK

1. Zorg ervoor dat u het instrument op een vlakke, stabiele ondergrond plaatst, uit de buurt van warmtebronnen en in een omgeving zonder overmatige trillingen en tocht.
2. Stel het instrument waterpas voor een correcte weging.
3. Sluit de apparatuur aan op het stopcontact met de meegeleverde externe Wunder-voedingseenheid
4. Schakel de weegschaal in met de toets (⏻) en controleer of het display 0.0 kg aangeeft
5. 5. Plaats de patiënt op het weegoppervlak en zorg voor een goede stabiliteit.
6. Bij modellen **RW 02, RW 2.0, RW 3.0, RL, DE5, DE 20** en **RW-XL** rem de wielen.
7. Bij modellen met leuningen moet u tijdens het wegen uw handen van de steunen halen om te voorkomen dat het gewicht wordt beïnvloed.

5. GEBRUIKSAANWIJZING

5.1 DATUM EN TIJD INSTELLEN

Houd de (HOLD BLOCCO) toets 3 seconden ingedrukt om de programmering TIME SETTING te openen, beginnend bij het knipperende cijfer op de bovenste regel. Druk op het numerieke toetsenbord om de juiste gegevens in te voeren. Voorbeeld van invoer van datum en tijd: 24 mei 2021, 8:00 uur

2021	**Selectie van het jaar:** Gebruik de numerieke toetsen om de juiste waarde in te voeren, druk op de (HOLD BLOCCO) toets na de juiste instellingen om door te gaan naar de volgende stap.
05.24	**Datumselectie (maand.dag):** Gebruik de numerieke toetsen om de juiste waarde in te voeren, druk op de (HOLD BLOCCO) toets na de juiste instellingen om door te gaan naar de volgende stap.
08:00	**Tijdselectie (uren.minuten):** Gebruik de numerieke toetsen om de juiste waarde in te voeren, druk op de (HOLD BLOCCO) toets na de juiste instellingen om door te gaan naar de volgende stap.
2021 ➡ 05.24 ➡ 08:00 Weergaveformaat: JJJJ → MM.DD → HH:MM	

5.2 ALKALINEBATTERIJHOUDER VERVANGEN DOOR OPLAADBARE BATTERIJSET (OPTIONEEL)

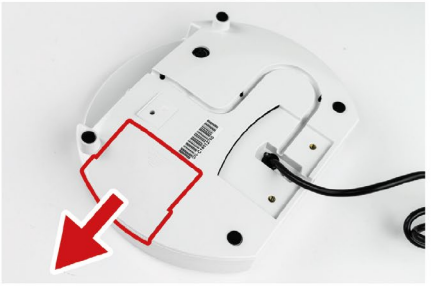

1. Open het batterijvak aan de achterkant van de indicator



2. Verwijder voorzichtig de alkalinebatterijhouder

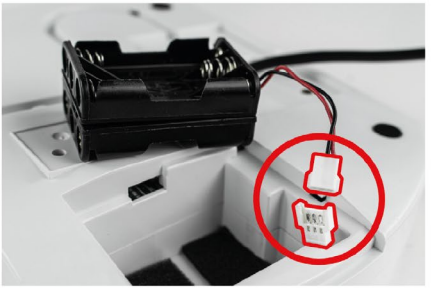

3. Koppel de connector los

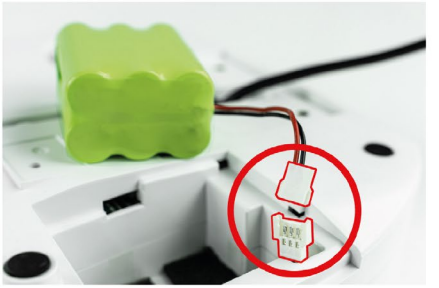

4. Sluit het batterijpak aan



5. Plaats het batterijpak met de markeringen naar boven en de aansluitkabel naar links gericht. Plaats eerst het batterijpak en plaats dan voorzichtig de kabel in de uitsparing aan de onderkant



6. Sluit het compartiment aan de achterkant van de indicator

5.3 ALKALINEBATTERIJEN VERVANGEN

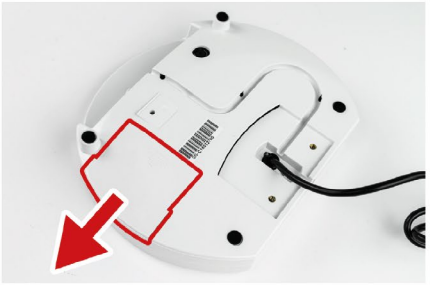

1. Open het batterijvak aan de achterkant van de indicator



2. Verwijder voorzichtig de alkalinebatterijhouder



3. Verwijder de lege batterijen



4. Plaats nieuwe alkalinebatterijen



5. Plaats eerst de alkalinebatterijhouder en plaats dan voorzichtig de kabel in de uitsparing aan de onderkant



6. Sluit het compartiment aan de achterkant van de indicator

5.4 WERKING BATTERIJ

Als het symbool [Lo] verschijnt, wil dat zeggen dat de batterijen moeten worden opgeladen.
De batterijen worden opgeladen door gewoon de netvoeding aan te sluiten, zelfs als de weegschaal is uitgeschakeld.
Volledig opladen duurt ongeveer 8 uur.
Zodra het opladen is voltooid, haalt u de stekker uit het stopcontact.
De voedingsaansluiting bevindt zich aan de achterkant van de indicator

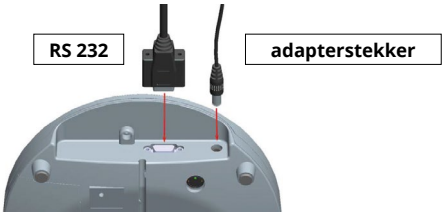

Opmerking: de nieuwe batterijen worden gedeeltelijk opgeladen geleverd. Voor gebruik moeten ze volledig worden opgeladen. Voer bij langdurig niet-gebruik echter elke 3 maanden een volledige ontladings- en oplaadcyclus uit.

⚠ AANDACHT!

Om het batterijpak goed op te laden, moet u het instrument ten minste 8 uur op het stopcontact aansluiten

5.5 WEGEN

Schakel de weegschaal in door op de (⏻) toets te drukken. Het instrument voert een zelfdiagnose uit en toont de geïnstalleerde softwareversie. Op het display verschijnt "0,00 kg" en de weegschaal is klaar voor gebruik.
Opmerking: Als de weergave niet op 0,0 kg staat, kan de weergave op elk moment worden gereset door nogmaals op de (⏻) toets te drukken.

5.6 HOLD-FUNCTIE

De weegschaal is uitgerust met een Hold-functie om het gemiddelde gewicht nauwkeurig te bepalen, zelfs in onstabiele omstandigheden (als de patiënt rusteloos is).

- Zet de weegschaal aan. Na zelfdiagnose toont het display "0.0 kg" en de symbolen voor nul en stabiel gewicht.
- Plaats de patiënt op het plateau en druk op de toets (HOLD BLOCCO).
- Het display geeft 'HOLD' aan met een knipperend driehoekje en na een paar seconden wordt de gemiddelde waarde van het voortschrijdend gewicht weergegeven en opgeslagen.
- Om het opgeslagen gewicht te wissen, drukt u nogmaals op (HOLD BLOCCO) om terug te keren naar de weegmodus.
- De Hold-functie kan worden geactiveerd voor of na het plaatsen van de patiënt op het weegplateau. Bij een bijzonder onstabiel gewicht wordt aanbevolen om de Hold-functie te activeren terwijl de patiënt al op het plateau is geplaatst.

5.7 FUNCTIE kg-lb

Met deze functie kunt u schakelen tussen gewicht in kilo's en gewicht in ponden.

5.8 MOTHER/CHILD FUNCTIE

Moeder en kind in één stap, dankzij de daartoe bestemde "Mother & Child functie".
Nadat u de weegschaal hebt ingeschakeld, stapt u erop en drukt u op de tarratoets (→T←)
Stap van de weegschaal, pak het kind op en stap er weer op; het gewicht van het kind wordt nu weergegeven.

5.9 PRETARRA-FUNCTIE

Druk op de knop (PRE-TARE) om de kleding te tarreren en beweeg met de "0" toets om het gewicht in te voeren. Bevestig met (↵)	
Gebruik het numerieke toetsenbord om het gewicht in te voeren (bijv: 2 kg) Bevestig met (↵)	
Het afgetrokken gewicht verschijnt in dit scherm. Nu kan de patiënt worden gewogen.	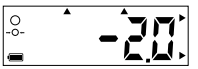

5.10 BMI-FUNCTIE

Druk in de weegmodus op de toets **BMI** Het secundaire display toont de laatst ingestelde lengte, waarbij het cijfer links knippert.	
Gebruik het numerieke toetsenbord om de lengte in te voeren (bijv: 170 cm) Bevestig met (↵)	
Druk op **BMI** om de waarde te vergrendelen Wanneer het display "Hold" weergeeft, stapt u op het weegplateau en weegt u zich normaal. De weegschaal geeft het gewicht, de lengte en de BMI-index weer.	
Om het opgeslagen gewicht te ontgrendelen, drukt u nogmaals op de toets **BMI** om terug te keren naar de normale bedieningsmodus.	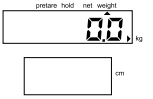

5.11 BETEKENIS VAN BODY MASS INDEX (BMI)

De Body Mass Index (BMI, kg/m2), of Quetelet's index, berekend door het lichaamsgewicht uitgedrukt in kg te delen door het kwadraat van de lichaamslengte uitgedrukt in meter, is de meest gebruikte gewichtsindex voor volwassenen (World Health Organization, 1995; World Health Organization, 1998) als een uitdrukking van het "correcte" gewicht voor het postuur, te berekenen als: GEWICHT (kg)/LENGTE (m)^2

Referentiewaarden (mannen en vrouwen)		
Klinische toestand	IMC (kg/m^2)	
Ernstige ondervoeding	<16	Ondervoeding
Matige ondervoeding	16-16.9	
Lichte ondervoeding	17-18.4	
Normaal gewicht	18.5-24.9	Normaal gewicht
Overgewicht	25-29.9	Overgewicht
Obesitas 1e graads (licht)	30-34.9	Obesitas
Obesitas 2e graads (matig)	35-39.9	
Obesitas 3e graads (ernstig of morbide)	≥40	

5.12 TARRA-FUNCTIE

Met deze functie kunnen twee wegingen worden weergegeven. Schakel het instrument in met de knop

Wanneer het display 0.00 weergeeft en er een pieptoon klinkt, plaatst u de voorwerpen (kleding) die het tarragewicht vormen op het weegplateau.

Wanneer het gewicht gestabiliseerd is en het stabiele symbool (cirkel) verschijnt, druk dan op de toets →T← en op het display verschijnt 0.00. Laat de patiënt op het weegplateau stappen. Het aangegeven gewicht vertegenwoordigt de waarde na aftrek van het tarragewicht.

Om de opgeslagen tarrawaarde te wissen, stapt u van het instrument af en drukt u nogmaals op →T←

6. AFDRUKFUNCTIE

Voor het afdrukken moet de RS232-interfacekabel worden gebruikt. Druk na de normale weging op om de meetgegevens af te drukken. Dit zijn de standaardformaten van de uitvoergegevens (niet bewerkbaar).

De WS printer wordt niet meegeleverd.

Het afdrukformaat (niet bewerkbaar) wordt hieronder weergegeven.

Schijf naar **info@wunder.it** voor meer informatie

```
                WUNDER

Modello                    WU150

Numero di serie      C12345678

Data/Ora      01/01/2000 12:00
-----------------------------

Peso                    20.0 kg

Altezza                130.0 cm

Indice Massa Corporea     11.8

Sottopeso                   <18
-----------------------------
Normopeso               18-24.9
-----------------------------
Sovrappeso              25-29.9
-----------------------------
Obesità classe I        30-34.9
-----------------------------
Obesità classe II       35-39.9
-----------------------------
Obesità classe III         >40
```

```
                WUNDER

Model                      WU150

S/N:                   C12345678

Date/Time     01/01/2000 12:00
-----------------------------

Weight                  20.0 kg

Height                 130.0 cm

BMI(Body Mass Index)      11.8

Underweight                 <18
-----------------------------
Normal weight           18-24.9
-----------------------------
Pre-obesity             25-29.9
-----------------------------
Obesity class I         30-34.9
-----------------------------
Obesity class II        35-39.9
```

Parameters RS232 seriële poort (niet wijzigbaar):

Baud rate:	9600 bps
Parity check:	None
Data length:	8 bits
Stop bit:	1 bit
Handshake:	RTS / CTS
Data code:	ASCII

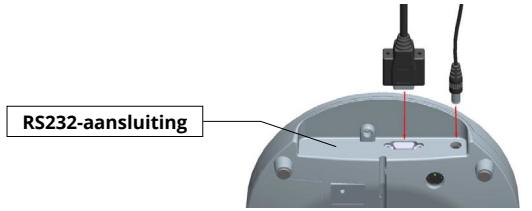

RS232 serieel

Gebruik een crossoverkabel voor aansluiting op een PC of WS-printer.

Voet	Signaal
2	TX
3	RX
5	GND

Aansluiting op een personal computer

- Hyper Terminal starten
- Start Menu → Programma's → Accessoires → Communicatie → Hyper Terminal.
- Maak een nieuwe verbinding en klik op OK
- Selecteer de gewenste COM-poort
- Klik op Verbinden om de COM-poort te selecteren. Meestal is er maar één optie. Klik op OK.
- Instelling poort
  - Selecteer 9600 bps, Data bits op 8, Parity op None, Stop bits op 1 en Flow control Hardware.
  - Klik op OK.
  - Output Data (uitvoergegevens)
  - Druk op de (⇧) toets om gegevens van de balans naar een pc of optionele printer te sturen.

7. SETUP-INSTELLINGEN

Druk terwijl het instrument is ingeschakeld gedurende 3 seconden op (→○←). Op het display verschijnt "SETUP" en vervolgens "A.OFF".

(→T←) = ▼ naar het volgende item gaan | (HOLD BLOCCO) = ► parameters invoeren en wijzigen

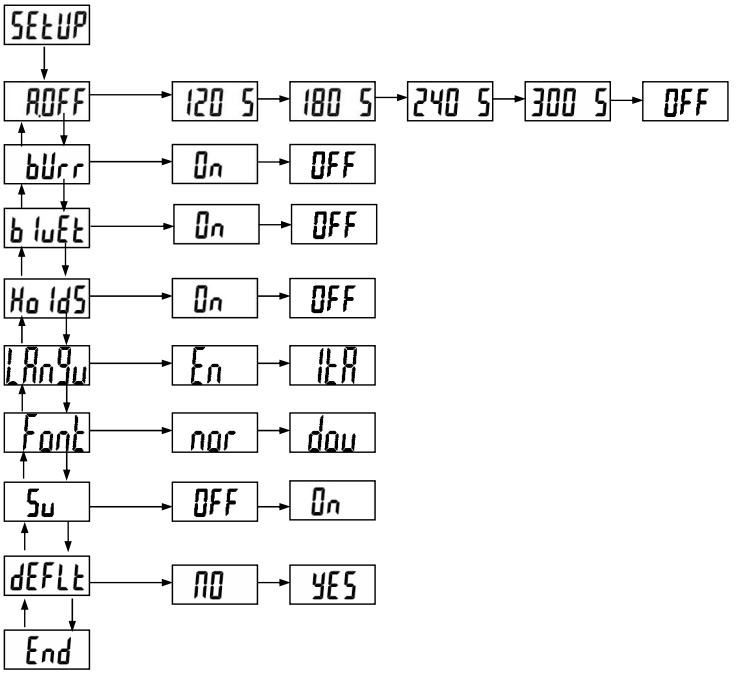

Onder " **End** " kan de instelling worden bevestigd door op de toets te drukken (HOLD BLOCCO)

A.OFF : Selecteert de automatische uitschakeltijd van het instrument: 120s / 180s / 240s / 300s / Off

bUrr : Hiermee schakelt u de pieptoonfunctie in of uit: On/Off

bluEt : Bluetooth-instelling

Ho ldS : Hold-instelling

LAnGu : De printtaal instellen

Font : De printlettergrootte instellen

Su : Zelfcontrole

dEFLt : Standaardinstelling

8. PROBLEMEN EN OPLOSSINGEN

FOUTEN	OORZAAK	ACTIE
Lo	**Batterij bijna leeg:** De batterijspanning is te laag voor gebruik.	Vervang de batterij of sluit de netadapter aan.
Err	**Overbelasting:** De totale belasting overschrijdt de maximale capaciteit van de weegschaal.	Verminder de uitgeoefende belasting en probeer het opnieuw.
Err.H	**Telfout (hoog):** Geeft aan dat het signaal van de laadcel te hoog is.	Fout die normaal wordt veroorzaakt door een fout in de weegschaal (cel of bedrading). Neem contact op met de technische ondersteuning.
Err.L	**Telfout (laag):** Geeft aan dat het signaal van de laadcel te laag is.	Fout die normaal wordt veroorzaakt door een fout in de weegschaal (cel of bedrading). Neem contact op met de technische ondersteuning.
00000	**Nul buiten kalibratie:** Nulbereik meer dan +10% tijdens inschakelen.	Kalibreer het instrument opnieuw.
00000	**Nul onder kalibratie:** Nulbereik meer dan -10% tijdens inschakelen.	Kalibreer het instrument opnieuw.
Err.P	**EEPROM-fout:** Softwarefout van de weegschaal.	Fout die normaal wordt veroorzaakt door een fout in de weegschaal (cel of bedrading). Neem contact op met de technische ondersteuning.

9. ONDERHOUD EN ASSISTENTIE

Voer regelmatig een zorgvuldige reiniging van het product uit zodat het langer meegaat.
Het instrument moet worden gereinigd met een zacht doek, bevochtigd met water of een neutraal reinigingsmiddel, vermijd het gebruik van oplosmiddelen of schurende stoffen. Als het instrument een lange periode niet wordt gebruikt, de batterijen verwijderen en de instrumenten afdekken om ze intact te behouden. Let op tijdens het transport van het instrument, zodat het niet wordt onderworpen aan stoten of overmatige mechanische belastingen. Wend u voor reparaties of assistentie tot uw verkoper of een erkend servicecentrum, door contact op te nemen met **service2@wunder.it** of **sales@wunder.it.**

10. SLOOP EN VERWIJDERING

Opslag
Is het apparaat een lange periode wordt opgeslagen, moeten de delen die kunnen beschadigd worden door de aanwezigheid van stof beschermd worden.

Sloop:
Als u besluit het product niet meer te gebruiken moet u ervoor zorgen dat het buiten werking wordt gesteld. Het is ook van belang om de onderdelen die een gevarenbron kunnen zijn onschadelijk te maken.o

Afvalverwijdering richtlijn 2012/19/EU
Dit product voldoet aan Richtlijn **2012/19/EU**. Het symbool van de doorstreepte vuilbak geeft aan dat het apparaat aan het einde van zijn nuttige levensduur, gescheiden van huishoudelijk afval moet worden behandeld en naar een verzamelcentrum voor elektrische en elektronische apparatuur moet worden gebracht of naar de detailhandelaar, indien een nieuw gelijkwaardige apparaat wordt aangekocht. De gebruiker is verantwoordelijk voor het inleveren van het afgedankte apparaat aan een geschikt inzamelingscentrum. Door een gepaste gescheiden inzameling om het apparaat milieubewust te recycleren, behandelen en verwijderen draagt u uw steentje bij om mogelijke negatieve gevolgen voor het milieu en de gezondheid te vermijden en bevordert u de recyclage van de materialen waaruit het product is samengesteld. Neem voor meer informatie over de beschikbare inzamelingssystemen contact op met de plaatselijke afvalverwerkingsdienst of de winkel waar het product werd aangekocht. Als consument bent u wettelijk verplicht gebruikte of lege batterijen in te leveren. U kunt uw oude batterijen inleveren bij de openbare inzamelpunten van uw stad of u kunt ze bij elke batterijleverancier inleveren die er geschikte afvalbakken voor heeft. Ook bij 'sloop' van elektrische en elektronische apparatuur moeten ze worden verwijderd en in de daarvoor bestemde bakken worden gedumpt.

OPMERKING: De volgende symbolen duiden de aanwezigheid van giftige stoffen aan

Batterijen:

Pb Pb = loodhoudende batterijen	Cd Cd = batterijen die cadmium bevatten	Hg Hg = batterijen die kwik bevatten

AANDACHT!
De elektrische onderdelen en de gebruikte batterijen niet met huishoudelijke afval verwijderen.
De batterijen naar inzamelingspunten in de buurt brengen.

11. GARANTIE

Dit certificaat moet worden bewaard tot de vervaldatum van de garantie.
Wanneer een technische tussenkomst vereist is, moet het samen met de factuur, het fiscaal ontvangstbewijs of de pakbon met de naam van de verkoper en de verkoopdatum worden voorgelegd. Anders verliest de gebruiker alle garantierechten. De garantie gaat in op de aankoopdatum en is geldig voor de periode die in de huidige catalogus/ lijst staat vermeld. Garantie betekent de kosteloze vervanging of reparatie, binnen de vastgestelde termijnen, van de onderdelen van het apparaat die, naar het onbetwistbare oordeel van de fabrikant, defect zijn aan de bron; het is dan aan Wunder om het artikel te repareren of te vervangen.
De garantie dekt niet:

- transportschade, schade door vallen, schade veroorzaakt door nalatigheid en sabotage
- schade als gevolg van het niet kunnen gebruiken van het apparaat en onjuist gebruik ervan
- schade veroorzaakt door onvoldoende of inadequate elektrische installatie of wijzigingen als gevolg van milieu-, klimaat- of andere omstandigheden
- schade als gevolg van onjuiste installatie van het apparaat en reparaties uitgevoerd door onbevoegd personeel
- Interventies aan huis voor gemakscontroles of vermeende gebreken
- Routinematig onderhoud en wat kan worden beschouwd als normale slijtage door gebruik
- verbruiksartikelen zoals: voedingen, batterijen, toetsenborden, platen, wielen, koppen, rollen, defecte laadcellen door schokken en overbelasting

De interventiedienst kan ook worden geweigerd als de apparatuur op enigerlei wijze is gewijzigd of omgebouwd. In het geval van interventies aan huis, dan is de gebruiker verplicht om voorrijkosten te betalen; wordt het apparaat daarentegen in een van de erkende servicecentra van Wunder gerepareerd, dan zijn de kosten en risico's van het transport voor rekening van de gebruiker.
Wunder is ook niet aansprakelijk voor schade van welke aard dan ook die direct of indirect aan personen, dieren of eigendommen kan worden toegebracht als gevolg van het niet naleven van alle instructies in deze handleiding of anderszins als gevolg van onjuist gebruik.
De rechtbank van Bergamo is bevoegd voor elk geschil.

12. TECHNISCHE SPECIFICATIES

Model	**DE20**	
Code	00091D	00091DA
Weegvermogen	150kg	250kg
Schaalverdeling	50g	50/100g
Fabrikant	Wunder sa.bi. srl - Trezzo s/Adda - Milano Italy	
OIML goedkeuring	Goedkeuringsklasse III	
Meeteenheid	Kg	
Display	Dubbel LCD-scherm: 1e LCD gewicht 20 mm met 5 actieve cijfers 2e LCD hoogte en BMI 12 mm	
Voeding	12V-adapter Alkaline batterijen 6 x AAA (OPTIONEEL) Oplaadbaar batterijpak (OPTIONEEL) ⚠ Gebruik alleen de meegeleverde gestabiliseerde voedingseenheid	
Bedrijfstemperatuur	5°C / 35°C	

13. INSTALLATIE

BEKIJK DE MONTAGEVIDEO

1 Gebruik na het openen en verwijderen van de verpakking een schaar om de 4 klemmen 1 bij de wielen te verwijderen

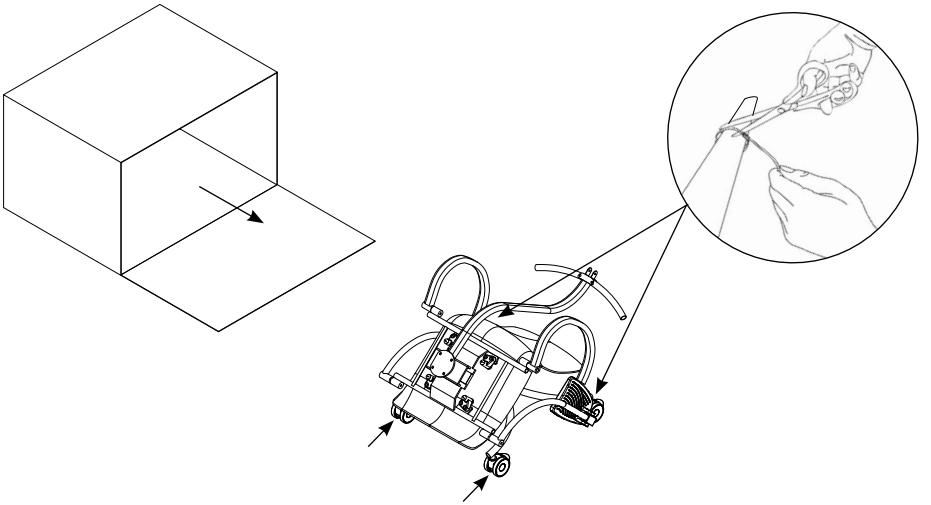

2

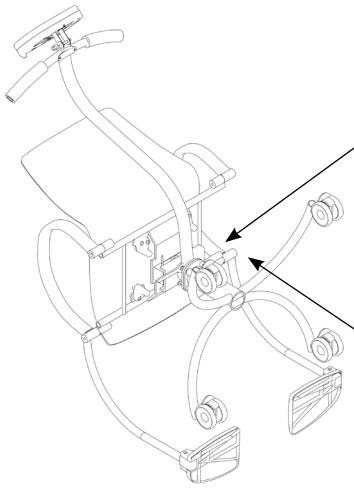

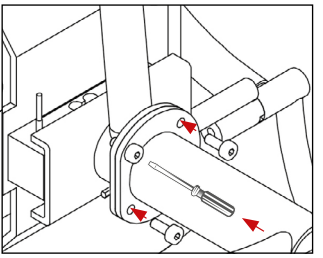



4 M8 schroeven
vastschroeven
met de schroevendraaier

Inclusief waterpas

3

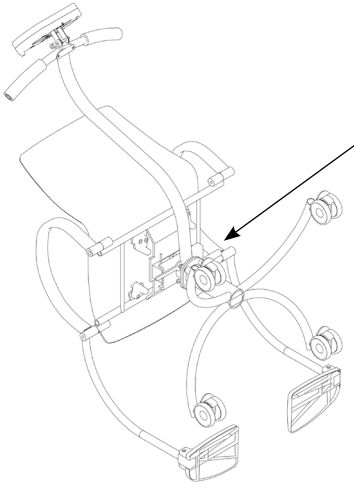

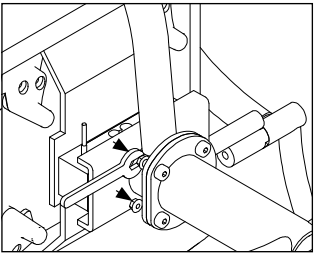

Schroef de 4 zelfborgende moeren
op de M8-schroeven met de sleutel

4

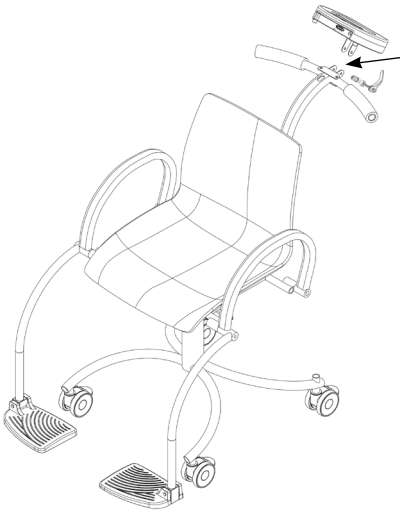

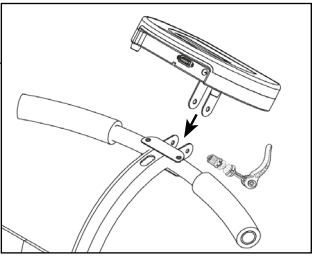

Schroef het display vast met de handgreep uit de doos

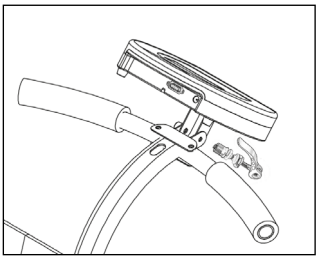

14. CONFORMITEIT

WUNDER DIGITAAL WEEGINSTRUMENT MODEL DE20 (WU150) SERIENR. .....
Wij verklaren dat dit instrument is gecontroleerd en de functietest met succes heeft doorstaan. Het voldoet aan de volgende normen en richtlijnen: **EN 45501/ EN60601-1 / EN60601-1-2** **VERORDENING (EU) 2017/745 – Medical Device Regulation**

15. IDENTIFICATIEPLAATJES

⚠ **AANDACHT!**

Op het bevestigd metrologisch plaatje is het bouwjaar aangeduid bv. M 22 = 2022, **M 23 =2023**...enz.

Model: DE20 (WU150) **Max = 150 kg** **e = 50g** **Min = 1 kg** **T = -150 kg** **+5 °C / +35 °C** Manufacturer: **Wunder Sa.Bi. Srl** Via vecchia per Monza, 20 20056 Trezzo sull'Adda (MI) Italy CE M 23 0474 T12037 REV 0 **MATR.0000**	**UDI** **MD** **(01)08052570460632** **(11)230320** **(21)C23000064** **IC: 00091D**
WUNDER Sa.Bi.S.r.l. **Model: DE20 (WU150) 12V 2A** Internally powered via battery or externally powered by model **UES24LCP-120200SPA** Internamente alimentata con batteria o alimentata esternamente da modello **UES24LCP-120200SPA** **MATR.0000**	**DE20 (WU150) Vano Batterie** Vedere il manuale di istruzioni per la sostituzione della batteria (modello ricaricabile tipo: **RETC 7,2V 2000mAh**) Consult the user manual to replace the battery (rechargeable model type: **RETC 7,2V 2000mAh**)
IN ACCORDANCE WITH REGULATION (EU) 2017/745 **CONFORME AL REGOLAMENTO (UE) 2017/745** CE 0425	



Wunder Sa.Bi. S.r.l.
Via Vecchia per Monza, 20
20056 Trezzo sull'Adda (MI)
Tel. +39 02 90964566
www.wunder.it