www.wunder.it

PÈSE-PERSONNES ÉLECTRONIQUES

MOD. DE20 (WU150)



Lire attentivement ce manuel avant d'utiliser l'instrument

INDEX

1. DISPOSITIONS GÉNÉRALES 2
2. SÉCURITÉ 3
3. DESCRIPTION DU VISEUR 7
4. MÉTHODE D'UTILISATION 8
5. MODE D'EMPLOI 8
6. FONCTION IMPRESSION 13
7. CONFIGURATIONS DE RÉGLAGE 14
8. PROBLÈMES ET SOLUTIONS 15
9. ENTRETIEN ET ASSISTANCE 16
10. MISE À LA CASSE ET ÉLIMINATION 16
11. GARANTIE 17
12. DÉTAILS TECHNIQUES 17
13. INSTALLATION 18
14. CONFORMITÉ 21
15. ETIQUETTES DE SÉCURITÉ 21

En choisissant le pèse-personne électronique professionnel **WUNDER**, vous avez acquis un appareil de haute précision. Depuis plus de 40 ans, **WUNDER** met son expérience au service de la santé. Cet instrument est conforme aux normes nationales dans les hôpitaux, les cabinets médicaux et les établissements de soins hospitaliers, classe médicale **Im** avec fonction de mesure, et est calibré conformément à la classe de précision **III**.
L'instrument est doté d'un terminal électronique à double afficheur LCD avec triple lecture pour visualiser simultanément le Poids, la Taille et l'IMC.

1. DISPOSITIONS GÉNÉRALES

⚠ **Lire attentivement ce manuel avant d'utiliser l'instrument, car il fournit d'importantes indications concernant la SÉCURITÉ D'UTILISATION ET D'ENTRETIEN.**

Les descriptions et les illustrations, fournies dans ce manuel, n'engagent en rien.
WUNDER se réserve le droit d'apporter les modifications qu'elle retiendra utile, dans un but d'amélioration, sans s'engager à mettre cette publication à jour.

Conventions:
Dans ce manuel, nous avons adopté les symboles suivants:

CE 0425	DISPOSITIF MÉDICAL CONFORME AU RÈGLEMENT (UE) 2017/745		
CE M 0474 M	ÉQUIPEMENT APPROPRIÉ À USAGE JURIDIQUE, CONFORMÉMENT À LA DIRECTIVE 2014/31 / UE ET À LA NORME EUROPÉENNE EN45501		
MD	DISPOSITIF MÉDICAL		
UDI	IDENTIFIANT UNIQUE DU DISPOSITIF		
III	INSTRUMENT CONFORME À LA DIRECTIVE MÉTROLOGIQUE NAWI PRÉCISION CLASSE III 90/384 - 2014/31/UE ET À LA NORME EUROPÉENNE EN45501		
⚠	**ATTENTION!** PLACÉ AVANT DE DÉTERMINER DES PROCÉDURES. SON NON-RESPECT PEUT PROVOQUER DES DOMMAGES À L'OPÉRATEUR OU AU PATIENT, ET DES DÉGÂTS AU PRODUIT		
	DIRECTIVE EUROPÉENNE 2012/19 / UE POUR L'ÉLIMINATION DES DÉCHETS		
	PARTIES APPLIQUÉES DE TYPE B		BATTERIE D'ALIMENTATION
▼	INDICATION FONCTIONNALITÉS DU POIDS	→0←	INDICATION DE POIDS STABLE
	POSSIBILITÉ D'INTERFÉRENCES		DOUBLE ISOLATION (CLASS II)
	LISEZ ATTENTIVEMENT CE MANUEL AVANT D'UTILISER L'INSTRUMENT		
	FABRICANT: WUNDER SA.BI. SRL – VIA VECCHIA PER MONZA, 20 – TREZZO S/ADDA (MI), ITALY		

2. SÉCURITÉ

ATTENTION!

Les opérateurs doivent lire attentivement ce manuel, se conformer aux instructions qu'il contient et se familiariser avec les procédures correctes d'utilisation et d'entretien de l'instrument.

Le fabricant n'assume aucune responsabilité pour les dommages directs ou indirects, y compris la perte de profits, ou pour tout autre dommage de nature commerciale pouvant dériver de l'utilisation du produit non conforme à ce qui est décrit dans ce manuel.

Pour plus d'informations sur l'entretien et l'assistance, consulter le paragraphe entretien et assistance.

- Conserver ce manuel pour consultation et comme support de formation du personnel
- Ne pas surcharger l'instrument au-delà de la valeur de portée maximale
- Ne pas appliquer les charges en façon brusque.
- Ne pas utiliser d'objets coupants ou pointus pour appuyer sur les touches
- Ne pas essayer d'ouvrir l'instrument.
- Ne pas enlever les scellés présents sur l'instrument.
- Ne pas court-circuiter les terminaux de la batterie
- Utiliser exclusivement un alimentateur prévu par Wunder et, avant l'utilisation, vérifier la compatibilité entre la tension de réseau local et la tension de la plaque de l'adaptateur
- Vérifier périodiquement l'intégrité du câble d'alimentation de l'instrument et qu'il ne vienne pas en contact avec des appareils chauds
- S'assurer que le câble d'alimentation ne provoque pas risque d'entrave
- Avant de nettoyer l'instrument, débrancher le câble d'alimentation
- Ne pas plonger l'instrument dans l'eau ou autres liquides
- Faire régulièrement l'entretien et les contrôles métriques suivants

Vous devez signaler tout incident grave en rapport avec le dispositif médical que nous avons fourni au fabricant et à l'autorité compétente de l'État membre dans lequel vous êtes établi.

2.1 USAGE PRÉVU

Ce dispositif est destiné à être utilisé pour contrôler le poids du patient qui a du mal à rester en position verticale à des fins de diagnostic général.

Environnement d'utilisation: dans les hôpitaux, les cliniques médicales spécialisées et les cabinets médicaux. Le local d'installation doit être doté d'une installation électrique conforme aux normes en vigueur. Il est conseillé d'utiliser le dispositif dans des environnements n'étant pas exposés à des interférences magnétiques.

Personnel destiné à utiliser le produit: opérateurs spécialisés et médecins connaissant toutes les procédures de sécurité pour une utilisation correcte.

Contrôle et responsabilité: le dispositif médical doit être utilisé sous la supervision d'un médecin qualifié ou du personnel qualifié préposé à l'entretien et aux contrôles périodiques, qui doit connaître toutes les procédures de sécurité.

Limites d'utilisation: ce dispositif médical peut être utilisé uniquement de la manière indiquée dans le présent manuel.

Durée de vie utile du produit: 7 ans

2.2 IMMUNITÉ ÉLECTROMAGNÉTIQUE

La balance pèse personnes est prévue pour fonctionner dans l'environnement électromagnétique spécifié ci-dessous. Le client ou l'utilisateur devraient s'assurer qu'il soit utilisé dans cet environnement.

Guide et déclaration du constructeur - Émissions Électromagnétiques		
Test d'Émission	**Conformité IEC 60601**	**Environnement Électromagnétique Guide**
RF Emissions **CISPR11**	Groupe 1	La balance pèse personnes utilise de l'énergie RF seulement pour son fonctionnement interne. Par conséquent, ses émissions RF sont très basses et, vraisemblablement, elles ne causent aucune interférence dans les appareils électroniques.
RF Emissions **CISPR11**	Classe B	La balance pèse personnes est adapté à l'utilisation dans tous les établissements du secteur sanitaire et hospitalier connectés au réseau public d'alimentation à basse tension.
Harmonic emission **IEC 61000-3-2**	Classe A	
Voltage fluctuations / flicker emissions **IEC 61000-3-3**	Conforme	

Guide et déclaration du constructeur - Immunité Électromagnétique		
Test d'immunité	**Conformité IEC 60601**	**Environnement électromagnétique Guide**
Electrostatic discharges (ESD) **IEC 61000-4-2**	± 8 kV Décharge de contact ± 2 / ± 4 / ± 8 / ± 15 kV air	Les sols doivent être en bois, béton ou céramique. Si les sols sont couverts de matériau synthétique, l'humidité relative devrait être au moins de 30%.
Electrical fast transient / burst **IEC 61000-4-4**	± 2kV alimentation électrique ± 1kV lignes d'entrée/sortie	La qualité de la tension de réseau doit être celle d'un environnement commercial ou hospitalier typique.
Surge **IEC 61000-4-5**	± 1kV mode différentiel ± 2kV mode commun	La qualité de la tension de réseau doit être celle d'un environnement commercial ou hospitalier typique.
Voltage dips, short interruptions and voltage variations on power supply input lines **IEC 61000-4-11**	0% U_T pendant 0,5 cycle 0% U_T pendant 1 cycle 70% U_T (30% dip in UT) per 25 0% U_T pendant 5 cycles **Note: U_T est la valeur de la tension d'alimentation.**	La qualité de la tension de réseau devrait être celle d'un environnement commercial ou hospitalier typique. Si l'utilisateur a besoin d'un fonctionnement continu de l'instrument, nous vous recommandons d'alimenter l'instrument à partir d'une alimentation sans coupure ou d'une batterie.
Power frequency (50, 60 Hz) Magnetic field **IEC 61000-4-8**	30 A/m	La qualité de la tension de réseau doit être celle d'un environnement commercial ou hospitalier typique.

Guide et déclaration du constructeur - Immunité Électromagnétique		
Test d'immunité	**Conformité IEC 60601**	**Environnement électromagnétique Guide**
Conducted RF **IEC 61000-4-6**	3Vrms da 150kHz a 80MHz (pour les appareils qui ne soutiennent pas la vie)	Les appareils de communication à RF portables et mobiles ne doivent être utilisés à côté d'aucune partie du dispositif, sauf s'ils respectent les distances de séparation recommandées, calculées par l'équation applicable à la fréquence de l'émetteur. d = 1.2 √ P de 150 kHz à 80 MHz d = 1.2 √ P de 80 MHz à 800 MHz d = 2.3 √ P de 800 MHz à 2.7 GHz **P** est la puissance nominale de sortie maximum de l'émetteur en Watt (W) e **d** est distance de séparation recommandée en mètres (m). L'intensité du champ des émetteurs à RF fixes, comme déterminé dans une enquête électromagnétique du site[1], pourrait être inférieure au niveau de conformité de chaque intervalle de fréquence[2]. On peut vérifier une interférence à proximité d'appareils marqués par le symbole suivant: 
Radiated RF **IEC 61000-4-3**	3 V/m Da 80MHz a 2,7 GHz (pour les appareils qui ne soutiennent pas la vie)	

[1] De 80 MHz et 800 MHz, on applique l'intervalle de la fréquence la plus haute.

[2] Ces lignes directrices pourraient ne pas s'appliquer dans toutes les situations. La propagation électromagnétique est influencée par l'absorption et la réflexion de structures, d'objets et de personnes.

a) Les intensités de champ pour des émetteurs fixes, comme les stations de base pour radiotéléphones (portables et sans-fil) et voitures-radios terrestres, les appareils de radioamateurs, les émetteurs radios en AM et FM, et les émetteurs TV ne peuvent pas être prévus théoriquement et avec précision. Pour établir un environnement électromagnétique causé par des émetteurs RF fixes, on devrait considérer une enquête électromagnétique du site. Si l'intensité de champ mesurée dans le lieu où l'on utilise le dispositif dépasse le niveau de conformité applicable ci-dessus, il faut mettre sous observation le fonctionnement normal du dispositif. Si on note des performances anormales, des mesures supplémentaires peuvent être nécessaires, comme une orientation ou position différente du dispositif.

b) L'intensité de champ sur un intervalle de fréquences de 150 kHz à 80 MHz doit être inférieure à 3 V/m.

Distances de séparation recommandées entre des appareils de radiocommunication portables et RW02

La balance pèse personnes est prévu pour fonctionner dans un environnement électromagnétique où les perturbations rayonnées RF sont sous contrôle. Le client ou l'opérateur qui utilisent ce dispositif peuvent contribuer à prévenir des interférences électromagnétiques en assurant une distance minimum entre les appareils de communication mobiles et portables à RF (émetteurs) et le dispositif, comme recommandé ci-dessous, en fonction de la puissance de sortie maximum des appareils de radiocommunication.

Puissance de sortie nominale maximum de l'émetteur W	**Distance de séparation (m) en fonction de la fréquence de l'émetteur**		
	150 kHz à 80 MHz d = 1,2 √P	**80 MHz à 800 MHz d = 1,2 √P**	**800 MHz à 2,5 GHz d = 2,3 √P**
0,01	0,12	0,12	0,23
0,1	0,38	0,38	0,73
1	1,2	1,2	2,3
10	3,8	3,8	7,3
100	12	12	23

Pour les émetteurs dont la puissance nominale maximale n'est pas indiquée ci-dessus, la distance de séparation recommandée **d** en mètres (m) peut être calculée en utilisant l'équation applicable à la fréquence de l'émetteur, où **P** est la puissance nominale maximale de l'émetteur exprimée en watts (W) selon le fabricant de l'émetteur.

3. DESCRIPTION DU VISEUR

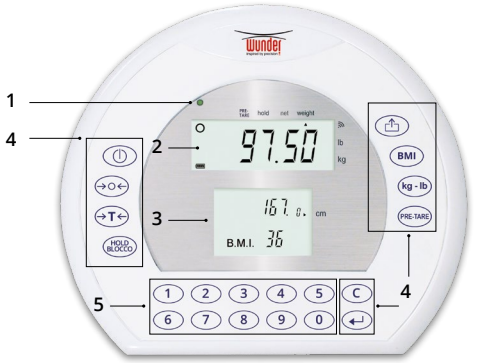

1. Indicateur alimentation
2. Écran poids
3. Écran hauteur /BMI
4. Touches function
5. Clavier numérique

TOUCHES FONCTION

TOUCHE	NOM	DESCRIPTION
⏻	**[ON/OFF]**	Touche de mise en marche. Pressée pendant 3 secondes, elle éteint la balance
→○←	**[ZERO]**	Mise à zéro de l'indication (±2% de la capacité)
HOLD BLOCCO	**[HOLD]**	Blocage du poids affiché/détermination de la valeur du poids stable
BMI	**[BMI]**	Déterminer l'indice de la masse corporelle (BMI)
→T←	**[TARE]**	Tare du poids non souhaité
C	**[CANC]**	Pour effacer l'indication erronée pendant la saisie des chiffres
↵	**[ENTER]**	Pour confirmer les fonctions
⎙	**[PRINT]**	Impression/Envoi des données
kg - lb	**UNITÉ DE MESURE**	Permet d'utiliser différentes unités de mesure
PRE-TARE	**[PRÉ-TARE]**	Permet d'effectuer la « tare des vêtements du patient » en réglant manuellement la valeur à soustraire
0-9	**[0] ... [9]**	Touches de saisie des chiffres

FONCTIONS AFFICHEUR

Poids stable: Indique que le poids est stable.
Poids négatif: Indique un poids en-dessous de zéro.
Zéro: Indique le poids à la valeur zéro.
Piles déchargées: Indique qu'il faut recharger ou remplacer les piles.

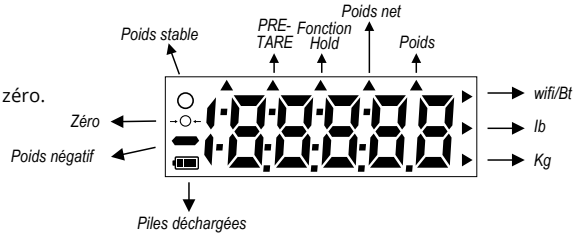

4. MÉTHODE D'UTILISATION

1. Veillez à positionner l'instrument sur une surface plane et stable, loin des sources de chaleur, dans un environnement exempt de vibrations et de courants d'air excessifs.
2. Niveler l'instrument pour une mesure correcte.
3. Branchez l'instrument à l'alimentation via l'adaptateur fourni
4. Mettre la balance en marche avec la touche (⏻) et vérifier que l'écran de pesage indique «0,0 kg»
5. Placer le patient sur le plan de pesée en s'assurant qu'il soit stable.
6. Pour les modèles **RW 02, RW 2.0, RW 3.0, RL, DE5, DE 20** et **RW-XL**, bloquer les roues.
7. Bloquer le fauteuil roulant pendant le pesage et retirer les mains de l'opérateur des supports pour éviter que le poids ne soit affecté.

5. MODE D'EMPLOI

5.1 CONFIGURATION DATE ET HEURE

Appuyez longuement sur (HOLD BLOCCO) pendant 3 secondes pour accéder au réglage de l'heure.
Exemple: 24 mai 2021, 8h00

2021	**DEFINIR L'ANNEE:** Utiliser les touches numériques pour entrer la valeur exacte et appuyer sur la touche (HOLD BLOCCO), après les configurations exactes, pour accéder au pas suivant.
05.24	**DEFINIR LA DATE (MOIS.JOUR):** Utiliser les touches numériques pour entrer la valeur exacte et appuyer sur la touche (HOLD BLOCCO), après les configurations exactes, pour accéder au pas suivant.
08:00	**DEFINIR L'HEURE (heures.minutes):** Utiliser les touches numériques pour entrer la valeur exacte et appuyer sur la touche (HOLD BLOCCO), après les configurations exactes, pour accéder au pas suivant.
2021 ➡ 05.24 ➡ 08:00	Display format: AAAA → MM.JJ → HH:MM

5.2 REMPLACEMENT DU COMPARTIMENT DE BATTERIE ALCALINE AVEC KIT DE BATTERIE RECHARGEABLE (EN OPTION)

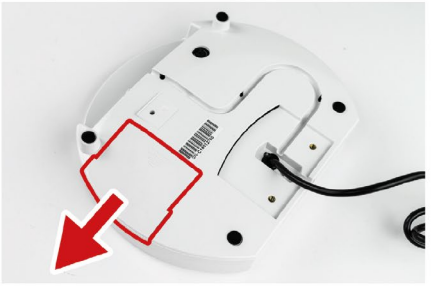

1. Ouvrez le compartiment à piles situé à l'arrière de l'indicateur



2. Retirez délicatement le logement de la pile alcaline

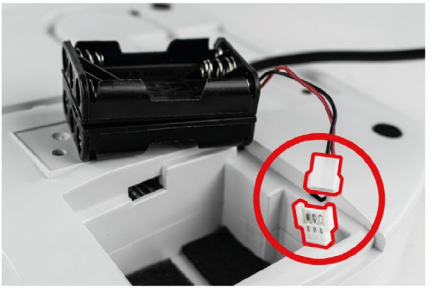

3. Débranchez le connecteur illustré dans la figure

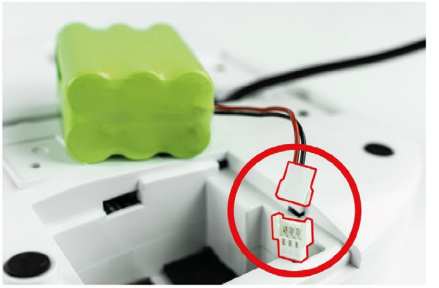

4. Connectez la batterie comme indiqué sur la figure



5. Insérez la batterie avec l'écriture vers le haut et le câble du connecteur vers la gauche. Insérez d'abord la batterie, puis disposez soigneusement le câble dans le logement en bas



6. Fermez le compartiment à l'arrière de l'indicateur

5.3 REMPLACEMENT DE LA BATTERIE ALCALINE

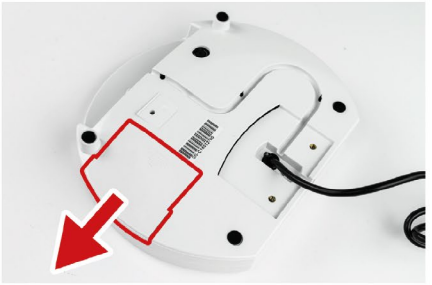

1. Ouvrez le compartiment à piles situé à l'arrière de l'indicateur



2. Retirez délicatement le logement de la pile alcaline



3. Retirez les piles épuisées



4. Insérez les nouvelles piles alcalines



5. Insérez d'abord le logement de la pile alcaline, puis disposez soigneusement le câble dans le logement en bas



6. Fermez le compartiment à l'arrière de l'indicateur

5.4 FONCTIONNEMENT PAR BATTERIE

L'apparition du message [Lo], sur l'écran indique la condition de batterie déchargée et donc la nécessité de la recharger. La recharge de la batterie s'effectue simplement en reliant l'adaptateur de réseau fourni, même avec l'instrument éteint.
En cas d'inutilisation prolongée, il est recommandé d'effectuer au moins tous les 3 mois un cycle complet de décharge et recharge.

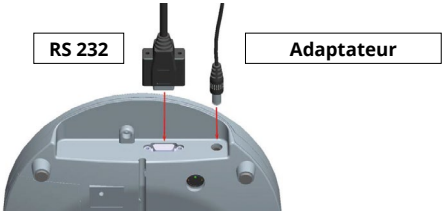

Remarque: les batteries neuves sont fournies partiellement chargées. Avant de les utiliser, il est nécessaire d'effectuer une recharge complète. En cas d'inactivité prolongée, effectuer un cycle complet de décharge et de recharge tous les 3 mois.

ATTENTION!
Pour une charge correcte du groupe des batteries, brancher l'instrument à la prise de courant pendant au moins 8 heures

5.5 PESAGE

Allumer la balance en appuyant sur la touche (⏻). L'écran affiche « 0,00 kg » et la balance est prête à l'emploi.

Remarque: Si l'indication n'était pas à 0.0kg, en appuyant à nouveau sur la touche (⏻), on peut mettre l'indication à zéro à tout moment.

5.6 FONCTION HOLD

La fonction HOLD permet de déterminer précisément le poids moyen, même dans des conditions de valeur instable (petits mouvements)

- mettre en marche la balance par la touche (HOLD BLOCCO) . Lorsque le test automatique est terminé, l'afficheur affiche "0.0 kg" et les indications de zéro et le poids stable.
- Faire monter le patient sur la base de pesage.
- Appuyer sur la touche (HOLD BLOCCO) . L'afficheur affiche 'HOLD' avec un triangle clignotant et après quelques secondes la valeur moyenne du poids est affichée et reste affichée fixement.
- Pour débloquer le poids mémorisé sur l'afficheur, appuyer de nouveau sur la touche (HOLD BLOCCO) . L'instrument revient en mode normal de pesage.
- La fonction **HOLD** peut être activée avant ou après la montée du patient sur la plateforme

5.7 FONCTION kg-lb

Cette fonction permet de passer du poids en kilogrammes au poids en livres.

5.8 FONCTION MOTHER/CHILD

La fonction « Mother & Child » est désormais accessible d'un simple mouvement.

Une fois que vous aurez allumé la balance, montez dessus et appuyez sur le bouton (→T←) .

Descendez de la balance, prenez l'enfant dans vos bras, puis remontez dessus. Le poids de l'enfant s'affichera instantanément.

5.9 FONCTION PRÉ-TARE

Pour effectuer la « tare des vêtements » appuyer sur la touche (PRE-TARE) en se déplaçant avec la touche « 0 » pour insérer le poids. Confirmer avec (↵)	
Utiliser le clavier numérique pour saisir le poids (ex : 2 kg) Confirmer avec (↵)	
Le poids soustrait apparaît sur cette page-écran. À ce stade, le patient peut être pesé.	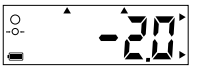

5.10 FONCTION BMI (IMC)

En mode de pesage, appuyer sur la touche (BMI) L'afficheur secondaire affiche la dernière valeur de taille configurée, avec le nombre à gauche qui clignote.	
Utiliser le clavier numérique pour taper la taille (ex. : 170 cm) Confirmer par (↵)	
Pour bloquer la valeur, il faut appuyer sur (BMI) Lorsque l'afficheur affiche "Hold", il faut monter sur la plateforme de pesage et se peser normalement.La balance indique le poids, la taille et l'indice BMI.	
Pour débloquer le poids mémoriser, appuyer de nouveau sur la touche (BMI) pour revenir au mode de fonctionnement normal.	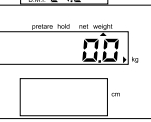

5.11 SIGNIFICATION DE L'INDICE DE MASSE CORPORELLE (IMC)

L'indice de masse corporelle (IMC, kg/m^2), ou indice de Quetelet, calculé en divisant le poids exprimé en kg par le carré de la taille exprimée en mètres, est l'indice de poids le plus largement utilisé chez les adultes (Organisation mondiale de la santé, 1995 ; Organisation mondiale de la santé, 1998) en tant qu'expression du poids « corrigé » par rapport à la taille,
A calculer comme : POIDS (kg)/HAUTEUR (m)^2

Valeurs de référence (hommes et femmes)		
État clinique	IMC (kg/m^2)	
Malnutrition sévère	<16	Malnutrition
Malnutrition modérée	16-16.9	
Malnutrition légère	17-18.4	
Poids normal	18.5-24.9	Poids normal
Surcharge pondérale	25-29.9	Surcharge pondérale
Obésité de 1er degré (légère)	30-34.9	Obésité
Obésité 2e degré (modérée)	35-39.9	
Obésité au 3e degré (sévère ou morbide)	≥40	

5.12 FONCTION TARE

La fonction Tare permet de supprimer le poids des récipients ou des vêtements, pour pouvoir mesurer le poids effectif du patient (poids net). Allumer la balance en appuyant sur la touche ⏻

Quand l'écran s'affiche 0.00 et qu'un bip est émis, positionner la tare sur le plateau de pesage.
Appuyer sur la touche →T← poids stable (indication pèse stable allumée).

L'écran indique à nouveau 0.00. Placer le patient sur la plate-forme sans enlever les objets constituant la tare. Le masse affichée est le poids net du patient. Pour effacer la valeur de tare enregistrée, enlever tout ce qu'il y a sur la plateforme et appuyer à nouveau sur la touche →T←

6. FONCTION IMPRESSION

Le poids affiché peut être imprimé par l'intermédiaire du port série RS232. Il suffit d'appuyer sur la touche ⏏ pendant la phase de pesage L'imprimante WS n'est pas incluse dans la fourniture.

Le format d'impression (non modifiable) est indiqué ci-dessous. Pour de plus amples informations, écrire à **info@wunder.it**

```
            WUNDER

Modello                 WU150

Numero di serie    C12345678

Data/Ora    01/01/2000 12:00
----------------------------

Peso                  20.0 kg

Altezza              130.0 cm

Indice Massa Corporea   11.8

Sottopeso                 <18
----------------------------
Normopeso             18-24.9
----------------------------
Sovrappeso            25-29.9
----------------------------
Obesità classe I      30-34.9
----------------------------
Obesità classe II     35-39.9
----------------------------
Obesità classe III       >40
```

```
            WUNDER

Model                   WU150

S/N:               C12345678

Date/Time   01/01/2000 12:00
----------------------------

Weight                20.0 kg

Height               130.0 cm

BMI(Body Mass Index)    11.8

Underweight               <18
----------------------------
Normal weight         18-24.9
----------------------------
Pre-obesity           25-29.9
----------------------------
Obesity class I       30-34.9
----------------------------
Obesity class II      35-39.9
```

Les paramètres de communication de la ligne sérielle sont les suivants:
Baud rate (Vitesse de transmission en bauds): 9600 bps
Parity check (Contrôle de parité): None (Aucun)
Data length (Taille des données): 8 bits
Stop bit (Bit d'arrêt): 1 bit
Handshake (Message de colloque): RTS/CTS
Data code (Code de données): ASCII

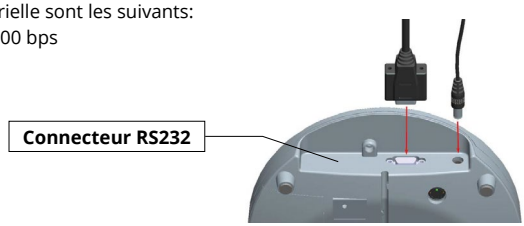

Port série RS232

Branchement à un PC

Pied	Signal
2	TX
3	RX
5	GND

- Démarrer Hyper Terminal:
- Menu Démarrage → Programmes → Accessoires → Communication → Hyper Terminal.
- Créer une nouvelle connexion et cliquer sur OK
- Sélectionner le port COM souhaité: Sélectionner le port COM souhaité:
  Cliquer sur Connecter pour sélectionner le port COM. Typiquement, il y a une seule option. Cliquer sur OK.
- Configuration du port: Sélectionner 9600 bps, Data bits (Taille des données) à 8, Parity (Contrôle de parité) à None (Aucun), Stop bits (Bit d'arrêt) à 1 et Flow control Hardware (Contrôle de flux matériel.) Cliquer sur OK.
- Output Data (Données de sortie): Appuyer sur la touche (⇧) pour envoyer les données de la balance au PC ou à l'imprimante facultative.

7. CONFIGURATIONS DE RÉGLAGE

Avec l'instrument allumé, appuyez sur le touche (→○←) . pendant 3 secondes.

L'écran affiche les mots "SETUP" puis "A.OFF".

(→T←) = ▼ passer à la fonction suivante | (HOLD BLOCCO) = ► choisir entre les paramètres

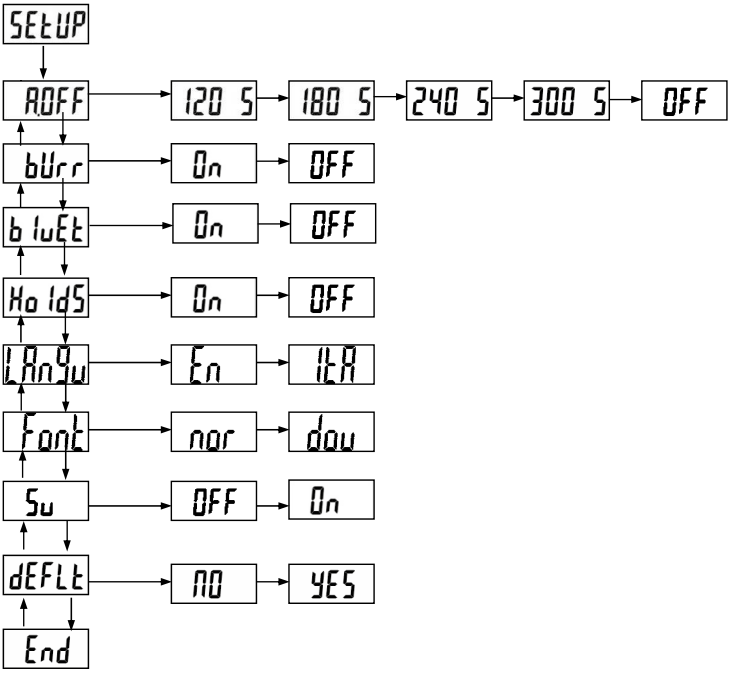

Sous " **End** ", le réglage peut être confirmé en appuyant sur la touche (HOLD BLOCCO)

A.OFF : Sélectionnez le temps d'arrêt automatique de l'instrument: 120s / 180s / 240s / 300s / Off

bUrr : Activer ou désactiver l'opération de bip: ON/OFF

bluEt : Réglage Bluetooth

Ho ldS : Réglage Hold

LAnGu : Réglage langue d'impression

Font : Réglage de la taille de la police d'impression

Su : Auto-vérification

dEFLt : Configuration par défaut

8. PROBLÈMES ET SOLUTIONS

MESSAGE	CAUSE	SOLUTION
Lo	**Batterie déchargée.** Tension de la batterie trop basse	Recharger la batterie en introduisant l'adaptateur ou la remplacer
Err	**Surcharge.** La charge totale dépasse la portée maximale	Réduire la charge totale
Err.H	**Erreur de comptage.** Signal de la cellule trop haut	Panne de la cellule ou d'un câblage. Contacter l'assistance
Err.L	**Erreur de comptage.** Signal de la cellule trop bas.	Panne de la cellule ou d'un câblage.
00000	**Valeur de zéro à l'allumage trop haute**	Recalibrer la balance.
00000	**Valeur de zéro à l'allumage trop basse**	Recalibrer la balance.
Err.P	**Erreur eprom.** Erreur liée au logiciel.	Contacter l'assistance.

9. ENTRETIEN ET ASSISTANCE

Pour une meilleure et plus longue durée du produit et il est bon d'effectuer périodiquement un nettoyage général soigné. Le nettoyage de l'instrument doit être effectué avec un chiffon doux, humidifié avec de l'eau ou avec un détergent neutre, en évitant d'utiliser des solvants ou des substances abrasives. En cas d'inutilisation prolongée, retirer les batteries du terminal. Pendant le transport, prêter attention à ne pas soumettre l'instrument à des chocs ou sollicitations mécaniques excessives. En cas de réparation ou d'assistance, s'adresser à son revendeur ou à un centre autorisé, en contactant **service2@wunder.it** ou **sales@wunder.it**.

10. MISE À LA CASSE ET ÉLIMINATION

En cas de stockage pour une longue période, il faut protéger les pièces qui pourraient être endommagées suite au dépôt de poussière

Mise à la casse
Quand on décide de ne plus utiliser cet article, il est recommandé de le rendre inopérant. De plus, il est recommandé de rendre inoffensives les pièces pouvant être sources de danger

Élimination directive 2012/19/UE 
Ce produit est conforme à la **directive 2012/19/UE**. Le symbole de la poubelle barrée, indiquée sur l'appareil, indique qu'à la fin de sa vie utile, le produit devra être traité séparément des déchets domestiques, il devra être envoyé dans un centre de tri sélectif pour appareils électriques et électroniques ou restitué au revendeur au moment de l'achat d'un nouvel appareil équivalent. L'utilisateur est responsable de la remise de l'appareil en fin de vie au centre de tri approprié. Le tri sélectif adapté pour l'envoi de l'appareil au recyclage, au traitement et à l'élimination ambiante compatible, contribue à éviter de possibles effets néfastes pour l'environnement et pour la santé, et favorise le recyclage des matériaux qui composent le produit.
Pour de plus amples informations concernant les systèmes de tri disponibles, s'adresser au service local d'élimination des déchets ou au magasin où le produit a été acheté.
En tant que consommateur, vous êtes obligés, de par la loi, de restituer les batteries usées ou déchargées. Vous pouvez déposer vos vieilles batteries près des points de collecte publique de votre ville ou vous pouvez les déposer près de n'importe quel revendeur de batteries de tout type, ayant placé des collecteurs appropriés. Même en cas de « mise à la casse » d'appareils électriques et électroniques, elles doivent être prélevées et déposées dans les collecteurs appropriés.

REMARQUE: Les symboles suivants indiquent la présence de substances nocives

Pb Pb = contenant du Plomb	**Cd Cd =** contenant du Cadmium	**Hg Hg =** contenant du Mercure

ATTENTION!

Ne pas jeter les pièces électriques et les batteries usées dans les déchets domestiques.
Éliminer les batteries par l'intermédiaire de centres de tri près de chez vous.

11. GARANTIE

Ce certificat doit être conservé jusqu'à la date d'échéance de la garantie.
Il devra être présenté avec la facture, le ticket de caisse ou le bon d'accompagnement, indiquant le nom du revendeur et la date de la vente, à chaque intervention technique. Sinon, l'utilisateur perdra tout droit de garantie.
La garantie commence à la date de l'achat et a pour validité la période prévue par le catalogue en vigueur.
Par garantie, on entend la substitution ou la réparation gratuite dans les termes établis, des parties composant l'appareil, qui, par décision sans appel, du constructeur, étaient défectueux à l'origine; Wunder aura donc le droit de réparer ou de substituer l'article.
La garantie ne couvre pas:

- pannes de transport, dégâts dus à des chutes, dégâts causés par négligence et altération
- dégâts dus à une incapacité d'utilisation de l'appareil et usage impropre de celui-ci
- dégâts causés par l'insuffisance ou l'inadéquation du circuit électrique, ou altérations dérivant de conditions ambiantes, climatiques ou d'autre nature
- dégâts dus à une mauvaise installation de l'appareil et à des réparations effectuées par du personnel non autorisé
- Interventions à domicile pour des contrôles de facilité ou de défauts présumés
- Entretien courant et ce qui peut être considéré comme détérioration normale due à l'utilisation
- les pièces de consommation comme : alimentateurs, batteries, claviers, plateaux, roues, culasses, rouleaux, cellules de chargement, défectueuses suites à des chocs et des surcharges

De plus, le service d'intervention peut être refusé si l'appareil a été modifié ou transformé de n'importe quelle façon. En cas d'intervention à domicile, l'utilisateur est tenu de correspondre le droit fixe de sortie, si, au contraire, l'appareil était réparé auprès d'un des Centres du Service d'Assistance autorisés wunder, les frais et les risques relatifs au transport seront à la charge de l'utilisateur.
Wunder ne répond pas non plus d'éventuels dommages de toute nature, pouvant dériver, directement ou indirectement, à des personnes, à des animaux ou à des choses, dérivant du non-respect de toutes les instructions indiquées dans ce manuel ou, de toute façon, dérivant d'un usage impropre.
Pour toute controverse, le Tribunal de Bergame est compétent

12. DÉTAILS TECHNIQUES

Modèle	**DE20**	**DE20**
Code	00091D	00091DA
Capacité	150kg	250kg
Division	50g	50/100g
Fabricant	Wunder Sa.bi. srl - Trezzo S/Adda, Milano - Italy	
Approbation OIML	Classe III	
Unidad de medición	kg	
Écran	Double LCD: 1 LCD Poids à 5 chiffres 20mm 2 LCD Hauteur/BMI 12mm	
Alimentation	Bloc d'alimentation 12V Piles Alcalines 6 x AAA (EN OPTION) Paquet batteries rechargeables (EN OPTION) ⚠ Utilisez uniquement le bloc d'alimentation stabilisé fourni	
Température opérationnelle	5°C / 35°C	

13. INSTALLATION

VOIR LA VIDÉO DE MONTAGE

1 Après avoir ouvert et retiré l'emballage, utilisez des ciseaux pour retirer les 4 colliers de serrage au niveau des roues

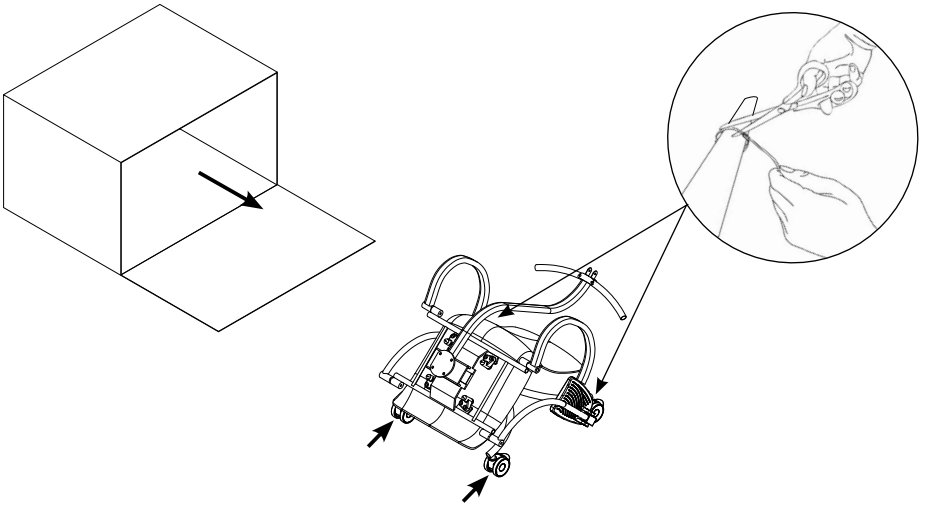

2

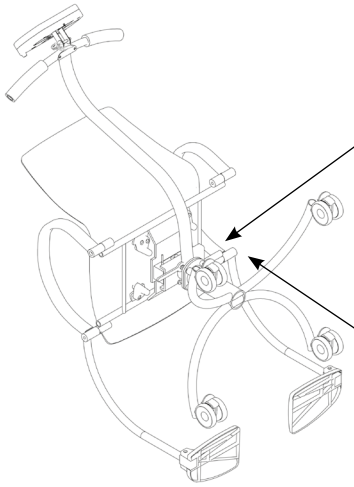

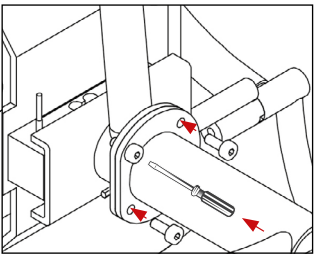



4 vis M8
visser avec le tournevis

Bulle de niveau incluse

3

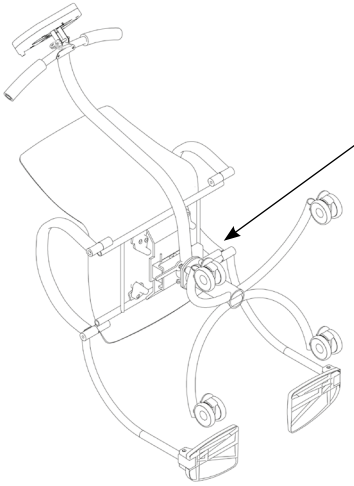

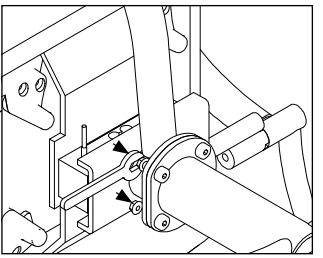

Vissez les 4 écrous
autobloquants sur les vis
M8 à l'aide de la clé

4

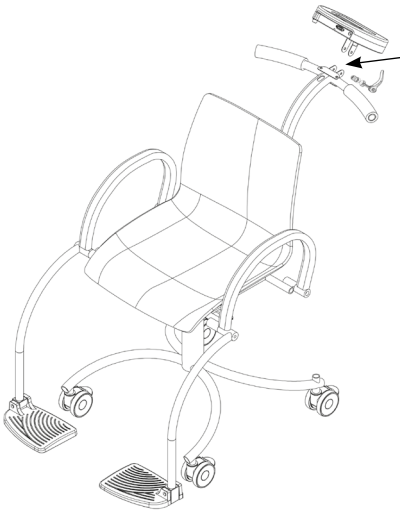

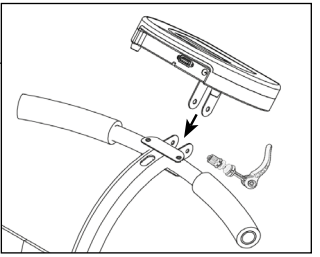

Vissez le viseur à l'aide du bouton fourni dans la boîte

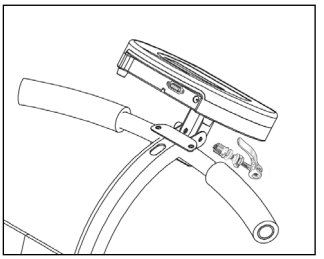

14. CONFORMITÉ

INSTRUMENT DE PESAGE NUMÉRIQUE WUNDER MODÈLE DE20 N° MATRICULE.....
Nous certifions que cet instrument a été contrôlé et a passé avec succès le test fonctionnel. Il répond aux normes et directives suivantes: **EN 45501/ EN60601-1 / EN60601-1-2** **RÈGLEMENT (UE) 2017/745 – Medical Device Regulation**

15. ETIQUETTE D'IDENTIFICATION

ATTENTION!

L'année de fabrication est indiquée sur la plaque métrologique appliquée, par ex. M 21 = 2021, **M 22 =2022**... et ainsi de suite.

<table>
<tr>
<td>
Model: DE20 (WU150)
Max = 150 kg e = 50g
Min = 1 kg T = -150 kg
+5 °C / +35 °C

Manufacturer: Wunder Sa.Bi. Srl
Via vecchia per Monza, 20
20056 Trezzo sull'Adda (MI) Italy
CE M 23 0474
T12037 REV 0
MATR.0000
</td>
<td>
UDI MD
(01)08052570460632
(11)230320
(21)C23000064
IC: 00091D
</td>
</tr>
<tr>
<td>
WUNDER Sa.Bi.S.r.l.
Model: DE20 (WU150) 12V 2A
Internally powered via battery or externally powered by model UES24LCP-120200SPA
Internamente alimentata con batteria o alimentata esternamente da modello UES24LCP-120200SPA
MATR.0000
</td>
<td>
DE20 (WU150) Vano Batterie
Vedere il manuale di istruzioni per la sostituzione della batteria (modello ricaricabile tipo: RETC 7,2V 2000mAh)
Consult the user manual to replace the battery (rechargeable model type: RETC 7,2V 2000mAh)
</td>
</tr>
<tr>
<td colspan="2">
IN ACCORDANCE WITH REGULATION (EU) 2017/745
CONFORME AL REGOLAMENTO (UE) 2017/745
CE 0425
</td>
</tr>
</table>



Wunder Sa.Bi. S.r.l.
Via Vecchia per Monza, 20
20056 Trezzo sull'Adda (MI)
Tel. +39 02 90964566
www.wunder.it