www.wunder.it

ELEKTRONINEN VAUVAVAAKA AMMATTIKÄYTTÖÖN

MOD. BABY 02 – WU150 5 NÄPPÄINTÄ





⚠ **Lue tämä opas huolellisesti ennen laitteen käyttöä**

HAKEMISTO

1. YLEISOHJEET 2
2. TURVALLISUUS 3
3. KATSELULAITTEEN KUVAUS 7
4. KÄYTETTÄVYYS 8
5. KÄYTTÖOHJEET 8
6. TULOSTUSTOIMINTO 13
7. ASETUKSET 14
8. ONGELMAT JA RATKAISUT 15
9. HUOLTO ja TEKNINEN TUKI 15
10. ROMUTUS JA HÄVITTÄMINEN 16
11. TAKUU 17
12. TEKNISET TIEDOT 17
13. ASENNUS 18
14. VAATIMUSTENMUKAISUUS 21
15. ARVOKILVET 21

Olet valinnut ammattikäyttöön tarkoitetun, erittäin tarkan elektronisen **WUNDER**-vaa'an mallia BABY**02**. **Wunder** on jo yli 40 vuoden ajan tarjonnut asiantuntemustaan terveyden hyväksi. Tämä laite täyttää kansalliset standardit sairaaloissa, lääkärin vastaanotoilla ja hoitolaitoksissa, lääketieteellinen luokka **Im** mittaustoiminnolla, ja kalibroituna tarkkuusluokan **III** mukaisesti.
Laitteelle on ominaista, että elektroninen päätelaite voidaan kiinnittää pylvään avulla punnitusalustaan tai asentaa itsenäisesti.
Laite on varustettu kahdella elektronisella LCD-päätteellä, jossa on kolminkertainen näyttö, joka näyttää samanaikaisesti painon, punnituserojen laskennan.

1. YLEISOHJEET

⚠ **Lue tämä opas huolellisesti ennen laitteen käyttöä, koska se sisältää tärkeitä ohjeita KÄYTTÖTURVALLISUUDESTA JA HUOLLOSTA.**

Tässä oppaassa annetut kuvaukset ja piirrokset eivät ole sitovia.
WUNDER varaa oikeuden tehdä parantavia muutoksia, ilman velvoitetta päivittää tätä julkaisua.

Selitykset:
Tässä oppaassa on käytetty seuraavia symboleita

CE 0425	ASETUKSEN (EU) 2017/745 MUKAINEN LÄÄKINTÄLAITE		
CEM 0474 M	LAILLISESTI KÄYTTÖÖN SOVELTUVA VÄLINE, DIREKTIIVIN 2014/31/EU JA EUROOPPALAISEN STANDARDIN EN45501 MUKAISESTI		
MD	LÄÄKETIETEELLINEN LAITE		
UDI	AINUTLAATUINEN LAITETUNNISTUS		
III	VÄLINE MITTAUSLAITEDIREKTIIVIN NAWI TARKKUUSLUOKAN III 90/384 - 2014/31/EU JA EUROOPPALAISEN STANDARDIN EN45501 MUKAISESTI		
⚠	**HUOMIO!** ASETETAAN ENNEN TIETTYJÄ TOIMENPITEITÄ. LAIMINLYÖNTI VOI AIHEUTTAA VAMMOJA KÄYTTÄJÄLLE TAI POTILAALLE JA TUOTTEELLE		
	JÄTTEIDEN KÄSITTELYSTÄ ANNETTU EU-DIREKTIIVI 2012/19/EU		
	B-TYYPIN SOVELLETUT OSAT		VIRRANSYÖTÖN PARISTO
▼	PAINON TOIMINNAN OSOITUS	→O←	VAKAAN PAINON OSOITUS
	VOI ILMETÄ HÄIRIÖITÄ LAITTEIDEN LÄHELLÄ		KAKSOISERISTYS (LUOKKA II)
	LUE TÄMÄ OPAS HUOLELLISESTI ENNEN LAITTEEN KÄYTTÖÄ		
	VALMISTAJA: WUNDER SA.BI. SRL – VIA VECCHIA PER MONZA, 20 – TREZZO S/ADDA (MI), ITALY		

2. TURVALLISUUS

HUOMIO!

Käyttäjien on luettava huolellisesti tämä opas, noudatettava sen sisältämiä ohjeita ja tutustuttava laitteen oikeaoppiseen käyttöön ja huoltoon.
Valmistaja ei ota vastuuta millään tavoin suorista tai epäsuorista vahingoista, mukaan lukien omaisuuden menetykset tai eri tyyppiset kaupalliset menetykset, jotka voivat aiheutua tuotteen käytöstä tämän oppaan ohjeista poikkeavalla tavalla.

- Säilytä tätä opasta ja vaatimustenmukaisuusvakuutusta tiedonhakuun ja henkilöstön koulutuksen apuvälineenä
- Älä ylikuormita laitetta yli enimmäiskantavuuden.
- Älä lisää kuormia äkkinäisesti.
- Älä käytä leikkaavia tai teräviä esineitä näppäinten painamiseen.
- Älä yritä avata laitetta.
- Älä poista laitteessa olevia sinettejä.
- Älä aiheuta oikosulkua pariston napoihin.
- Käytä vain Wunderin määrittämää virtalähdettä ja ennen käyttöä tarkista yhteensopivuus paikallisverkon jännitteen ja sovittimen merkissä ilmoitetun jännitteen välillä.
- Tarkista laitteen virtajohdon ehjyys säännöllisesti, ja estä sen pääsy kosketukseen kuumien laitteiden kanssa.
- Varmista, että virtakaapeli ei aiheuta esteitä tai kiinni tarttumisen vaaraa.
- Irrota virtajohto ennen laitteen puhdistamista.
- Älä upota laitetta veteen tai muihin nesteisiin.
- Suorita huoltotyöt ja mittaustarkastukset säännöllisesti.

Sinun on ilmoitettava kaikista toimittamaasi lääkinnälliseen laitteeseen liittyvistä vakavista vaaratilanteista valmistajalle ja sen jäsenvaltion toimivaltaiselle viranomaiselle, jossa sijaintisi on.

2.1 KÄYTTÖTARKOITUS

Tämä laite on tarkoitettu käytettäväksi vastasyntyneen seurannassa, lääkärin vastaanotolla ja yleisiin diagnostisiin tarkoituksiin.
Käyttöympäristö: sairaaloissa ja lääkäriasemilla vastasyntyneiden osastoilla, lääkäriasemalla.
Asennuspaikassa on oltava voimassa olevien määräysten mukainen sähköjärjestelmä.
Suosittelemme käyttämään laitetta ympäristöissä, jotka eivät altistu sähkömagneettisille häiriöille.
Tuotteen käyttäjät: Tuotteeseen perehtyneet hoitohenkilöt ja lääkärit.
Tarkastus ja vastuu: terveydenhoidon laitetta on käytettävä pätevän lääkärin tai huollosta ja säännöllisistä tarkastuksista vastaavan pätevän henkilön valvonnassa, joka tuntee kaikki varotoimet.
Käyttörajoitukset: tätä terveydenhoidon laitetta saa käyttää vain tässä oppaassa kuvatulla tavalla.
Tuotteen käyttöikä: 7 vuotta

HUOMIO!

Lääkinnällinen laite vaatii erityisiä varotoimia mitä tulee sähkömagneettiseen yhteensopivuuteen, ja se on asennettava ja sitä on käytettävä tämän oppaan ohjeiden mukaan.

2.2 SÄHKÖMAGNEETTINEN HÄIRIÖNSIETO

Vauvavaaka **BABY 02** on määritetty toimimaan alla määritetyssä sähkömagneettisessa ympäristössä. Asiakkaan tai käyttäjän on varmistettava, että sitä käytetään mainitun mukaisessa ympäristössä.

Guide and Statement of manufacturer – Electromagnetic emissions		
Emission test	**IEC 60601 Conformity**	**Electromagnetic environment guidance**
RF Emission **CISPR11**	Group 1	**BABY 02** model uses RF energy only for its internal function. Therefore, its RF emissions are very low and are not likely to cause any interference in nearby electronic equipment.
RF Emission **CISPR11**	Class B	The product is suitable for use in all establishments, including domestic establishments and those directly connected to the public low-voltage power supply network that supplies buildings used for domestic purposes.
Harmonic emission **IEC 61000-3-2**	Class A	
Voltage fluctuations / flicker emissions **IEC 61000-3-3**	Compliant	

Guidance and manufacturer's declaration - Electromagnetic Immunity		
Immunity test	**IEC 60601 Compliance level**	**Electromagnetic environment guidance**
Electrostatic discharges (ESD) **IEC 61000-4-2**	± 8 kV contact ± 2 kV, ± 4 kV, ± 8 kV, ± 15 kV air	The floors should be made of wood, concrete or ceramic. If the floors are covered in synthetic material, the relative humidity should be at least 30%.
Electrical fast transient / burst **IEC 61000-4-4**	± 2kV for power supply lines ± 1kV for input/output lines	The power supply should be of the type used typically in commercial or hospital environments.
Surge **IEC 61000-4-5**	± 1kV line(s) to line(s) ± 2kV line(s) to earth	The power supply should be of the type used typically in commercial or hospital environments.
Voltage dips, short interruptions and voltage variations on power supply input lines **IEC 61000-4-11**	0% UT for 0,5 cycle 0% UT for 1 cycle 70% UT (30% dip in UT) for 25s 0% UT for 5 s **Note: UT is the A. C. main voltage prior to application of the test level**	The power supply should be of the type used typically in commercial or hospital environments. If the user requires continued operation, it is recommended that the product is powered from an uninterruptible power supply or a battery.
Power frequency (50, 60 Hz) Magnetic field **IEC 61000-4-8**	30 A/m	The product power frequency magnetic fields should be at levels of a typical location in a typical commercial or hospital environment.

⚠ **HUOMIO!**

Lääkinnällinen laite vaatii erityisiä varotoimia mitä tulee sähkömagneettiseen yhteensopivuuteen, ja se on asennettava ja sitä on käytettävä tämän oppaan ohjeiden mukaan.

<table>
<tr><th colspan="3">Manufacturer's guide and declaration - Electromagnetic emissions</th></tr>
<tr><th>Immunity test</th><th>IEC 60601 Compliance Level</th><th>Electromagnetic environment-guidance</th></tr>
<tr><td>Conducted RF
IEC 61000-4-6</td><td>3Vrms 150kHz to 80MHz (for appliances that are not life supporting)</td><td rowspan="2">Portable and mobile RF communications equipment should be used no closer to any part of the product including cables, than the recommended separation distance calculated from the equation applicable to the frequency of the transmitter.
Recommended separation distance
d = 1.2 √ P
d = 1.2 √ P from 80 MHz to 800 MHz
d = 2.3 √ P from 800 MHz to 2.5 GHz
P is the maximum output power rating of the transmitter in watts (W) according to the transmitter manufacturer and d is the recommended separation distance in metres (m). Field strengths from fixed RF transmitters, as determined by an electromagnetic site survey[1], should be less than the compliance level in each frequency range[2]. Interference may occur in the proximity of equipment marked with the following symbol:
</td></tr>
<tr><td>Radiated RF
IEC 61000-4-3</td><td>3 V/m
80MHz to 2,7 GHz
(for appliances that are not life equipment)</td></tr>
<tr><td colspan="3">[1] From 80 MHz to 800 MHz is applied the higher frequency range.
[2] These guidelines may not apply in all situations. Electromagnetic propagation is affected by absorption and reflection from structures, objects and people.
a) The intensity of the field for fixed transmitters such as base stations for radio, mobile and cordless phones and land radio mobile, amateur radio, radio transmitters in the AM and FM and TV transmitters cannot be predicted theoretically with accuracy. To establish an electromagnetic environment due to fixed RF transmitters, it should consider the electromagnetic survey of the site. If the field strength measured at the place where you use the instrument exceeds the applicable level of compliance of the above, the device should be observed to verify normal operations. If you notice abnormal performance, it may take additional measures such as a different orientation of the device or re-locate it.
b) The field strength over a frequency range of 150 kHz to 80 MHz should be less than 3 V/m.</td></tr>
</table>

Recommended separation distance between BABY 02 scale and mobile RF communications equipment

BABY 02 scale is intended for use in an electromagnetic environment in which radiated RF disturbances are controlled. The customer or the user of the product can help prevent electromagnetic interference by maintaining a minimum distance between portable and mobile RF communications equipment (transmitters) and the product as recommended below, according to the maximum output power of the communications equipment.

Output power rating of the transmitter (W)	**Separation distance according to frequency of transmitter (m)**		
	150 kHz to 80 MHz d=1,2 √P	**80 MHz to 800 MHz d=1,2 √P**	**800 MHz to 2,5 GHz d=2,3 √P**
0,01	0,12	0,12	0,23
0,1	0,38	0,38	0,73
1	1,2	1,2	2,3
10	3,8	3,8	7,3
100	12	12	23

For transmitters with maximum rated power output not reported above, the recommended separation distance **d** in meters (m) can be calculated using the equation applicable to the frequency of the transmitter, where **P** is the maximum rated power output of the transmitter in Watt (W) according to the manufacturer of the transmitter.

3. KATSELULAITTEEN KUVAUS

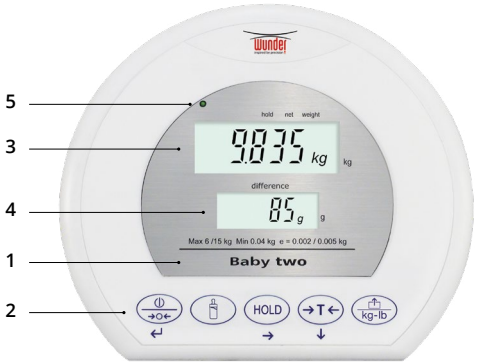

1. Mallin tekniset tiedot
2. Toimintonäppäimet
3. Painon näyttö
4. Paino-Maito-toiminnon näyttö (ruokintaero)
5. Virran merkkivalo

TOIMINTONÄPPÄIMET

NÄPPÄIN	NIMI	KUVAUS / TOIMINTO
	**ON/OFF**	Virtapainike. Pidä painettuna 3 sekuntia sammuttaaksesi vaa'an. Painoarvon nollaus.
	**HOLD**	Näytetyn painon lukitus / vakaan painoarvon määrittäminen
	**TARA**	Mahdollistaa vastasyntyneen "vaatteiden/vaipan taaran" asettamalla vähennettävä arvo manuaalisesti.
	**MILK**	Paino-Maito -toiminto: Näyttää ensimmäisen ja toisen punnituksen välisen eron
	**PRINT**	Tietojen tulostaminen/lähettäminen

Näytön toiminnot

Vakaa paino: Se osoittaa, että paino on vakaa.
Negatiivinen paino: Ilmaisee nollan alapuolella olevan painon.
Zero: Ilmaisee painon nollassa.
Paristo tyhjä: Osoittaa, että akku on ladattava tai vaihdettava.

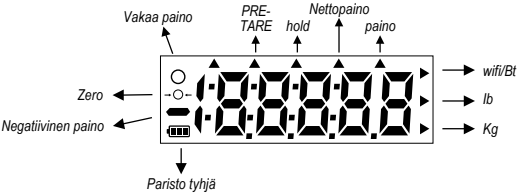

4. KÄYTETTÄVYYS

1. Varmista, että laite sijoitetaan tasaiselle, vakaalle alustalle, joka on kaukana lämmönlähteistä ja ympäristössä, jossa ei ole liiallista tärinää eikä vetoa.
2. Laitteen vaaitus oikeaa mittausta varten.
3. Kytke laite pistorasiaan mukana toimitetulla ulkoisella Wunder-virtalähteellä
4. Kun laite on kytketty päälle oikean mittauksen saamiseksi, aseta lapsi varovasti keskelle punnitusalustaa

5. KÄYTTÖOHJEET

5.1 PÄIVÄMÄÄRÄN JA KELLONAJAN ASETUS

Pidä painiketta (⏻/→○←) painettuna 3 sekuntia ja paina samanaikaisesti painiketta (→T←) siirtyäksesi ajan asetustilaan.

Esimerkki päivämäärän ja kellonajan syöttämisestä: 24. toukokuuta 2021, klo 8:00

	**Vuoden valinta:** Käytä painiketta (→T←) arvon vähentämiseen ja painiketta (kg - lb) arvon lisäämiseen, siirry sitten painikkeella (HOLD) seuraavaan numeroon. Paina painiketta (⏻/→○←) siirtyäksesi seuraavaan vaiheeseen.
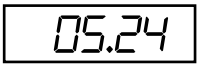	**Päivämäärän valinta (kuukausi.päivä):** Käytä painiketta (→T←) arvon vähentämiseen ja painiketta (kg - lb) arvon lisäämiseen, siirry sitten painikkeella (HOLD) seuraavaan numeroon. Paina painiketta (⏻/→○←) siirtyäksesi seuraavaan vaiheeseen.
	**Tunnin valinta (tunnit.minuutit):** Käytä painiketta (→T←) arvon vähentämiseen ja painiketta (kg - lb) arvon lisäämiseen, siirry sitten painikkeella (HOLD) seuraavaan numeroon. Paina painiketta (⏻/→○←) siirtyäksesi seuraavaan vaiheeseen.

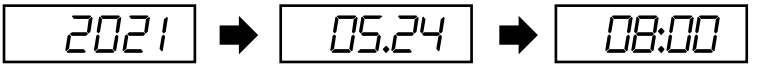

Näytön muoto: VVVV → KK.PP → TT:MM

5.2 LOKERON ALKALIPARISTOJEN KORVAAMINEN LADATTAVILLA PARISTOILLA (VALINNAINEN)

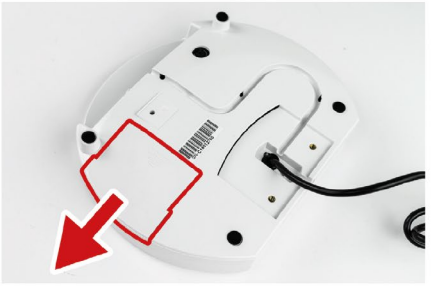

1. Avaa paristolokero osoittimen takaosassa



2. Poista alkaliparistokotelo varovasti

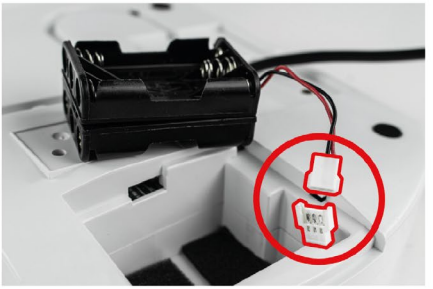

3. Irrota liitin

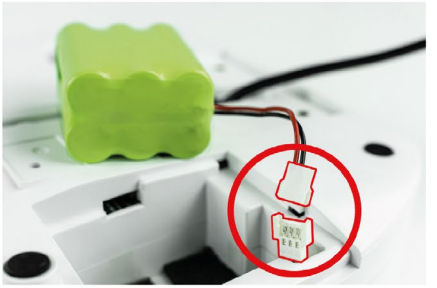

4. Liitä paristot



5. Aseta paristot paikalleen siten, että merkinnät osoittavat ylöspäin ja liitäntäkaapeli vasemmalle. Aseta paristot ensin paikalleen ja aseta sitten kaapeli varovasti pohjassa olevaan syvennykseen



6. Sulje osoittimen takaosassa oleva lokero

5.3 ALKALIPARISTOJEN VAIHTAMINEN

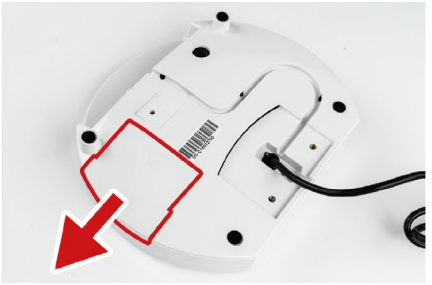

1. Avaa paristolokero osoittimen takaosassa



2. Poista alkaliparistokotelo varovasti



3. Poista tyhjät paristot



4. Aseta uudet alkaliparistot



5. Aseta ensin alkaliparistokotelo ja aseta sitten kaapeli varovasti pohjassa olevaan syvennykseen



6. Sulje osoittimen takaosassa oleva lokero

5.4 AKKUKÄYTTÖ

Symbolin  ilmestyminen osoittaa, että akut on ladattava.
Akut latautuvat yksinkertaisesti verkkovirtaan kytkemällä, vaikka vaaka olisi sammutettu. Täysi lataus kestää noin 8 tuntia.
Kun lataus on valmis, irrota virtajohto.
Virtaliitin sijaitsee osoittimen takapuolella

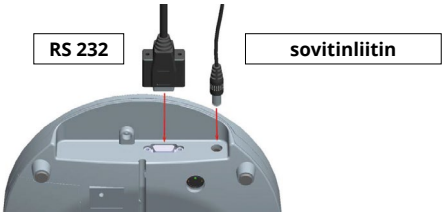

Huomautus: uudet paristot toimitetaan osittain ladattuina. Ne on ladattava kokonaan ennen käyttöä. Jos akku on pitkään käyttämättä, se on kuitenkin tyhjennettävä ja ladattava kokonaan 3 kuukauden välein.

HUOMIO!

AKUN ASIANMUKAISTA LATAAMISTA VARTEN,
KYTKE LAITE PISTORASIAAN VÄHINTÄÄN 8 TUNNIKSI

5.5 PUNNITUS

Kytke vaaka päälle painamalla . Näytössä näkyy "0,00 kg" ja vaaka on käyttövalmis.
Aseta lapsi varovasti punnituspöydän keskelle, paino näkyy ylemmässä näytössä.
Huomaa: Jos osoitin ei ole 0,0 kg, näyttö voidaan nollata milloin tahansa painamalla painiketta uudelleen.

5.6 HOLD-TOIMINTO

BABY 02 -vaaka on varustettu pitotoiminnolla, joka määrittää keskipainon tarkasti myös epävakaissa olosuhteissa (liikkuva vauva).

- Kytke vaaka päälle. Itsediagnoosin jälkeen näytössä näkyy "0,0 kg" ja nollapainon ja vakaan painon symbolit.
- Aseta lapsi varovasti punnituspöydän keskelle.
- Paina painiketta HOLD . Näytössä näkyy **"HOLD"** vilkkuvalla kolmiolla. Odota niin kauan kuin on tarpeen, kunnes oikea arvo tulee näkyviin. Toimenpide voi kestää jopa muutaman minuutin.
- Kun lapsi poistetaan tasolta, laskettu paino pysyy näytössä.
- Tyhjennä tallennettu paino painamalla näppäintä HOLD uudelleen palataksesi punnitustilaan.
- Hold-toiminto voidaan aktivoida joko ennen tai jälkeen vauvan asettamisen punnituspinnalle.

5.7 KAHDEN PUNNITUKSEN EROTUKSEN LASKEMISTOIMINTO

Punnituksen jälkeen ylemmässä näytössä näkyy mitattu paino (esim: 3,000 kg).	
Paina näppäintä (⏻) tallentaaksesi ensimmäisen painon. Toisessa näytössä näkyy "m1". Poistamalla vauva, paino pysyy näkyvissä. Aseta lapsi imetyksen jälkeen varovasti punnitustason keskelle. Paina painiketta (⏻) ja ylemmässä näytössä näkyy uusi paino (esim: 3,180kg). Voit laskea ja näyttää erotuksen painamalla uudelleen (⏻). Toisessa näytössä näkyy kahden punnituksen välinen erotus, ja muutaman sekunnin kuluttua molemmissa näytöissä näkyvät vuorotellen kahden punnituksen arvot ja erotus. Palaa punnitustilaan painamalla (⏻)	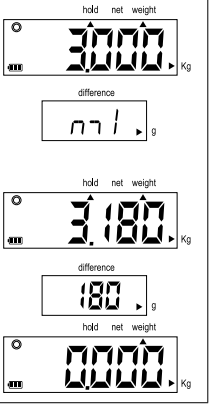

Huomioita:

- Muistitoiminto toimii, kun laite pidetään päällä, eikä sitä tarvitse kytkeä pois päältä mittausten ajaksi.
- Voit lopettaa tai peruuttaa toiminnon "Kahden punnituksen erotuksen laskeminen" painamalla (⏻) ja (→0←)
- Verkkosovitinta käyttämällä vaaka on aina päällä.
- Akkuvirralla laite sammuu 3 minuutin käyttämättömyyden jälkeen.
- Jos laskettu ero on yli 1000 g, näytössä näkyy - - - .

5.8 ESIASETETTU TARA-TOIMINTO

Paina painiketta (→T←) siirtyäksesi esiasetetun taaran asetustilaan, ensimmäinen numero vilkkuu 

Pidä painettuna valitaksesi numeron: painike (→T←) : arvo **-1** / painike (kg-lb) : arvo **+1** 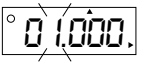

Vahvista painamalla painiketta (→0←), näyttö näyttää 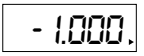

Paina painiketta (→T←) uudelleen poistaaksesi esiasetetun taaran toiminnon käytöstä.

5.9 TARA-TOIMINTO

Taaratoiminto mahdollistaa astioiden tai vaatteiden painon nollaamisen, jotta vastasyntyneen todellinen paino voidaan mitata.

Kytke vaaka päälle, aseta paino punnitusalustalle ja paina painiketta (→0←), näyttö näyttää: 

Aseta vastasyntynyt varovasti punnitusalustalle poistamatta taarana toimivaa painoa.

Näytöllä näkyvä paino on vastasyntyneen nettopaino.

Taara-arvon poistamiseksi poista kaikki esineet punnitusalustalta ja paina painiketta (→T←) uudelleen.

6. TULOSTUSTOIMINTO

Tulostamiseen on käytettävä RS232-liitäntäkaapelia. Paina näppäintä kg - lb normaalin punnituksen jälkeen tulostaaksesi mitatut tiedot. Nämä ovat vakiotulostustietomuodot (ei muokattavissa).

WS-tulostin ei sisälly toimitukseen.

Tulostusmuoto (ei muokattavissa) on esitetty alla.

Lisätietoja saa osoitteesta **info@wunder.it**

```
          WUNDER
Modello                  WU150
Numero di serie     C12345678
Data/Ora     01/01/2000 12:00
----------------------------
Peso                  20.0 kg
Altezza               130.0 cm
Indice Massa Corporea    11.8
Sottopeso                 <18
----------------------------
Normopeso              18-24.9
----------------------------
Sovrappeso             25-29.9
----------------------------
Obesità classe I       30-34.9
----------------------------
Obesità classe II      35-39.9
----------------------------
Obesità classe III        >40
```

```
          WUNDER
Model                    WU150
S/N:                C12345678
Date/Time    01/01/2000 12:00
----------------------------
Weight                20.0 kg
Height                130.0 cm
BMI(Body Mass Index)     11.8
Underweight               <18
----------------------------
Normal weight          18-24.9
----------------------------
Pre-obesity            25-29.9
----------------------------
Obesity class I        30-34.9
----------------------------
Obesity class II       35-39.9
```

RS232-sarjaportin parametrit (ei muokattavissa):

Baudinopeus:	9600 bps
Pariteettitarkistus:	Ei ole
Tiedon pituus:	8 bittiä
Stop bit:	1 bitti
Handshake:	RTS / CTS
Tietokoodi:	ASCII

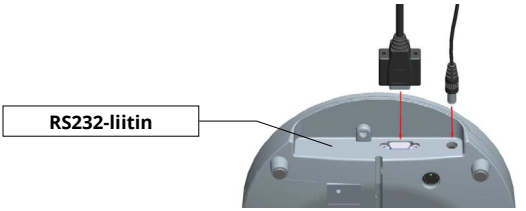

RS232-sarja

Jos haluat liittää laitteen tietokoneeseen tai WS-tulostimeen, käytä ristiinkytkentäkaapelia.

Jalka	Signaali
2	TX
3	RX
5	GND

Yhteys henkilökohtaiseen tietokoneeseen

- Käynnistä Hyper Terminal
- Käynnistä-valikko → Ohjelmat → Lisälaitteet → Viestintä → Hyper Terminal.
- Luo uusi yhteys ja napsauta OK
- Valitse haluttu COM-portti
- Valitse COM-portti valitsemalla Yhdistä. Yleensä on vain yksi vaihtoehto. Napsauta OK.
- Oven asetus
  - o Valitse 9600 bps, Data bits 8, Parity None, Stop bits 1 ja Flow control Hardware.
  - o Napsauta OK.
  - o Lähtötiedot
  - o Paina näppäintä kg - lb lähettääksesi tietoja vaa'an tietokoneeseen tai valinnaiseen tulostimeen.

7. ASETUKSET

Kun laite on päällä, paina painiketta (HOLD) 3 sekunnin ajan. Näyttöön tulee teksti "SETUP" ja sen jälkeen "A.OFF".

(→T←) = ▼ siirry seuraavaan kohtaan	(HOLD) = ► siirry parametreihin ja muokkaa niitä	(⏻) = ▲ palaa edelliseen kohtaan

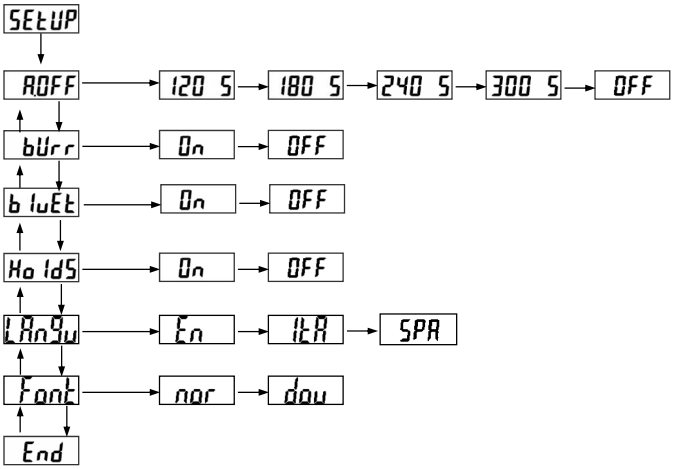

Kohdassa " **End** " asetus voidaan vahvistaa painamalla painiketta (HOLD)

A.OFF : Valitse laitteen automaattinen sammutusaika: 120s / 180s / 240s / 300s / Off

bUrr : Ottaa äänimerkin käyttöön tai poistaa sen käytöstä: On/Off

bluEt : Bluetooth-asetus

HoldS : Hold-asetus

LAnGu : Tulostuskielen asetus

Font : Tulostuksen fonttikoon asettaminen

8. ONGELMAT JA RATKAISUT

VIRHEET	Syy	Toiminta
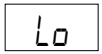	**Paristo tyhjä:** Pariston jännite on liian alhainen käytettäväksi.	Vaihda paristo tai kytke verkkolaite.
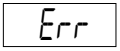	**Ylikuormitus:** Kokonaiskuorma ylittää vaa'an enimmäiskapasiteetin.	Vähennä kuormitusta ja yritä uudelleen.
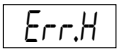	**Laskentavirhe (korkea):** Ilmaisee, että kuormituskennon signaali on liian korkea.	Virhe, joka yleensä johtuu vikaantumisesta vaa'assa (kennossa tai johdotuksessa). Ota yhteyttä tekniseen tukeen.
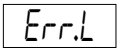	**Laskentavirhe (alhainen):** Ilmaisee, että kuormituskennon signaali on liian alhainen.	Virhe, joka yleensä johtuu vikaantumisesta vaa'assa (kennossa tai johdotuksessa). Ota yhteyttä tekniseen tukeen.
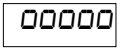	**Nollaus kalibroinnin ulkopuolella:** Nolla-alue yli +10 % kytkennän aikana.	Kalibroi laite uudelleen.
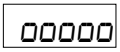	**Nolla alle kalibroinnin:** Nollausalue yli -10 % päälle kytkemisen aikana.	Kalibroi laite uudelleen.
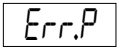	**EEPROM-virhe:** Vaa'an ohjelmiston vika.	Virhe, joka yleensä johtuu vikaantumisesta vaa'assa (kennossa tai johdotuksessa). Ota yhteyttä tekniseen tukeen.
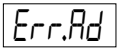	**Ohjelmavirhe:** Vaa'an ohjelmistovika.	Ota yhteyttä tekniseen tukeen.

9. HUOLTO JA TEKNINEN TUKI

Tuotteen paremman ja pidemmän keston varmistamiseksi se on hyvä puhdistaa huolella säännöllisesti.
Laite on puhdistettava pehmeällä, veteen tai mietoon pesuaineeseen kostutetulla liinalla, välttäen liuottimien tai hankaavien aineiden käyttöä.
Laitteen pitkäaikaisen äyttämättömyyden aikana poista paristot päätteestä ja peitä laite sen säilyttämiseksi ehjänä. Kuljetuksen aikana varo altistamasta laitetta iskuille tai liialliselle mekaaniselle kuormitukselle. Korjauksen tai teknisen tuen tapauksessa käänny oman jälleenmyyjäsi tai valtuutetun tukikeskuksen puoleen ottamalla yhteyttä: **service2@wunder.it** tai **sales@wunder.it**.
Metrologinen tarkastus: mittauksen tarkistus. Metrologinen tarkastus varmistaa, että laitteen mittaukset pysyvät tarkkoina. Tarvittava tarkastusväli riippuu käyttötahdista.

- **Normaali käyttö**
  Tavallisissa käyttöolosuhteissa – Suositeltu tarkastusväli: kerran 3 vuodessa (kolmen vuoden välein)
- **Intensiivinen käyttö**
  Jos laite altistuu voimakkaille kuormitussyklille tai sitä käytetään intensiivisesti,
  Tarvittava tarkastusväli: aikaväliä on lyhennettävä.

Tarkkuuden säilyttämiseksi tarvitaan tiukempi kalibrointiohjelma. On suositeltavaa ottaa yhteyttä palveluntarjoajaasi yksilöllisen suunnitelman laatimiseksi. Kaikki tiedot on annettu vain tiedotustarkoituksiin.

10. ROMUTUS JA HÄVITTÄMINEN

Varastointi: Pidempiaikaisen varastoinnin tapauksessa on välttämätöntä suojata ne osat, jotka voivat vaurioitua pölyn kerääntymisen vuoksi.

Romuttaminen: Kun laitetta ei enää aiota käyttää, se on syytä romuttaa käyttämättömäksi. Pyydämme lisäksi tekemään mahdolliset riskialttiit osat vaarattomiksi

Hävittäminen direktiivi 2012/19/EU

Tämä tuote on **Direktiivin 2012/19/EU** mukainen. Laitteeseen merkitty yliviivatun roskakorin symboli osoittaa, että tuote, joka on hävitettävä erikseen kotitalousjätteistä,on käyttönsä päätteeksi toimitettava sähkö- ja elektroniikkalaitteiden keräykseen erikoistuneeseen keskukseen tai se on toimitettava jälleenmyyjälle uuden vastaavan laitteen oston yhteydessä. Käyttäjä on vastuussa laitteen toimittamisesta sopivaan keräykseen. Jätteiden asianmukainen erottelu käytöstä poistetun laitteen kierrätystä, käsittelyä ja hävittämistä varten ympäristöystävällisellä tavalla auttaa välttämään ympäristölle ja terveydelle aiheutuvia haittavaikutuksia ja helpottaa tuotteen materiaalien kierrätystä.
Keräysjärjestelmiä koskevia yksityiskohtaisempia tietoja varten ota yhteyttä paikalliseen jätteiden käsittelylaitokseen tai liikkeeseen, josta tuote on hankittu.
Kuluttajan ominaisuudessa käytettyjen tai tyhjien paristojen palauttaminen on pakollista. Voit jättää vanhat paristot kuntasi yleiseen keräyspisteeseen, tai toimittaa ne kaiken tyyppisten paristojen jälleenmyyjälle, jonka tiloissa on asianmukaiset keräyspisteet. Myös sähkö- ja elektroniikkalaitteiden ”romutuksen” tapauksessa osat on toimitettava asianmukaisiin keräyspisteisiin.

HUOMAA: Seuraavat symbolit osoittavat haitallisten aineiden olemassa olosta

Paristot:

Pb Pb = Lyijyä sisältävät paristot	Cd Cd = Kadmiumia sisältävät paristot	Hg Hg = Elohopeaa sisältävät paristot

HUOMIO!

Älä hävitä sähköisiä osia ja käytettyjä paristoja kotitalousjätteen seassa. Toimita paristot hävitettäväksi lähimpään keräyspisteeseen.

11. TAKUU

Takuu alkaa ostopäivänä ja on voimassa kulloinkin voimassa olevassa luettelossa/luettelossa määritellyn ajan. Takuu tarkoittaa laitteen osien, jotka valmistajan kiistattoman käsityksen mukaan ovat alunperin viallisia, ilmaista vaihtamista tai korjaamista asetetussa määräajassa; Wunderilla on näin ollen oikeus korjata tai vaihtaa tuote.
Takuu ei kata:

- kuljetusvauriot, putoamisvauriot, huolimattomuudesta johtuvat vauriot ja luvaton käsittely
- laitteen käyttökyvyttömyydestä ja epäasianmukaisesta käytöstä johtuvat vahingot
- riittämättömistä tai puutteellisista sähköasennuksista tai ympäristö-, ilmasto- tai muista olosuhteista johtuvista muutoksista aiheutuneet vahingot
- vahingot, jotka johtuvat laitteen virheellisestä asennuksesta ja luvattoman henkilöstön tekemistä korjauksista
- Kotikäynnit mukavuustarkastuksia tai väitettyjä vikoja varten
- Rutiinihuolto ja se, mitä voidaan pitää normaalina käytöstä johtuvana kulumisena
- kuluvat osat, kuten virtalähteet, akut, näppäimistöt, levyt, pyörät, päät, rullat, kuormituskennot, jotka ovat viallisia iskujen ja ylikuormituksen vuoksi

Korjauspalvelu voidaan evätä myös silloin, kun laitetta on muutettu tai muunnettu jollakin tavalla. Jos laite korjataan paikan päällä, käyttäjän on maksettava kiinteä maksu. Jos laite korjataan Wunderin valtuutetussa huoltokeskuksessa, käyttäjä vastaa kuljetuskustannuksista ja -riskeistä.
Wunder ei myöskään ole vastuussa mistään vahingoista, jotka voivat aiheutua suoraan tai epäsuorasti ihmisille, eläimille tai omaisuudelle siitä, että tämän käyttöohjeen kaikkia ohjeita ei ole noudatettu tai että laitetta on muuten käytetty väärin.
Kaikissa riita-asioissa toimivaltainen elin on Bergamon tuomioistuin.

12. TEKNISET TIEDOT

Malli	**BABY 02**		
Soveltamisala - Jakautuma	Max 3/6kg - d=1/2g	6/15kg - d=2/5g	Max 10/20kg - d=5/10g
Valmistaja	Wunder Sa.Bi. Srl - Trezzo sull'Adda, Milano Italy		
OIML-hyväksyntä	Luokka III		
Mittayksikkö	kg		
Näyttö	Kaksois-LCD: 1 LCD-paino 20mm, jossa on 5 aktiivista numeroa 2 LCD-paino-Maito-toiminnon näyttö (ruokintaero) 12mm		
Mit. Punnitustaso	W560 x D290 mm		
Virtalähde	12V sovitin Alkaliparistot 6 x AAA (VALINNAINEN) Ladattava akkupaketti (VALINNAINEN) ⚠ Käytä vain mukana toimitettua vakiintunutta virtalähdettä		
Käyttölämpötila	5°C / 35°C		

13. ASENNUS

Kun olet purkanut laitteen pakkauksesta tarkista, että kaikki osat löytyvät ja ovat ehjiä.
Laite on sijoitettava kauas lämmönlähteistä ja ympäristöön, jossa ei ole liiallista tärinää ja vetoa. Laite on asetettava tasaiselle, vakaalle alustalle, ja kaikkien jalkojen on oltava kosketuksissa tukipintaan.

13.1 ETUPANEELIN TUKIJALAN ASENNUS

Aseta tuki sen varattuun koloon näytön takana ja kiinnitä se mukana toimitetuilla 2 ruuvilla

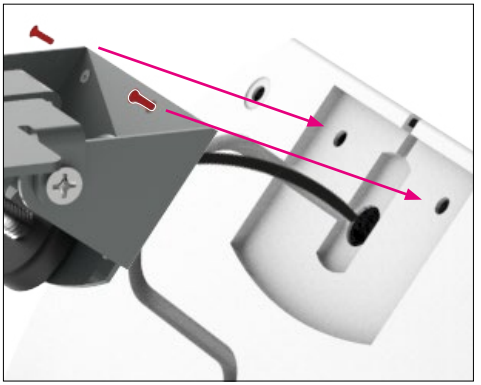

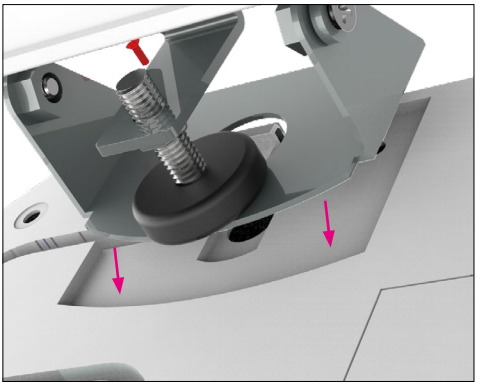

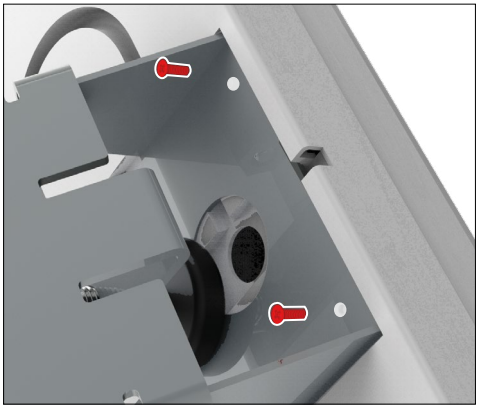

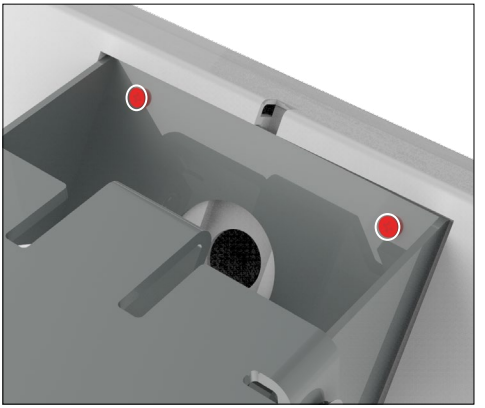



⚠ **HUOMIO!**

Älä puutu viereisessä kuvassa esitettyyn säätöruuviin.



Aseta punnituskaukalo paikoilleen viereisen kuvan mukaisesti

Tasokupla mukana



⚠ **HUOMIO!**

Jotta vaaka toimisi oikein, punnituskaukalo **ei saa koskettaa** näyttöä, kuten viereisessä kuvassa on esitetty.

Kun punnituskaukalo on asennettu, varmista, että kaukalon ja katsojan välillä on vähintään 3 cm:n etäisyys.

13.2 KORKEUSMITTARIN ASENNUS (VALINNAINEN)



Asenna korkeusmittari seuraavasti:



1) Kiinnitä elektronisen etäisyysmittarin pidike punnitustasoon kahdella mukana toimitetulla ristipääruuvilla.



2) Aseta elektroninen etäisyysmittari aiemmin vaakakaukaloon kiinnitettyyn pidikkeeseen.

13.3 KALLISTUMISEN ESTÄVIEN TANKOJEN ASENTAMINEN



1) Irrota levy ja kierrä jalat irti.



2) Aseta tangot paikoilleen ja kiinnitä ne ruuvaamalla jalat kiinni. Tankojen on oltava vaa'an pohjan ja jalkojen välissä.



3) Käännä vaaka ympäri ja asenna levy.

14. VAATIMUSTENMUKAISUUS

WUNDER DIGITAALINEN VAAKA MALLI BABY 02 SARJANUMERO.....
Vakuutamme, että tämä laite on tarkastettu ja että se on läpäissyt toimintatestin. Laite on seuraavien standardien ja direktiivien mukainen: **EN 45501 / EN60601-1-2 / EN60601-1** **ASETUS (EU) 2017/745 – Medical Device Regulation**

15. ARVOKILVET

HUOMIO!

Paikalla olevassa mittakyltissä on ilmoitettu valmistusvuosi **(M YY)** esim: M 24 = 2024, M 25 =2025... jne.



REF BABY 02 (WU150)

MAX = 3/6 KG **E = 1/2 G**
MIN = 20 G **T = -6 KG**
+5 °C / +35 °C

Wunder Sa.Bi. s.r.l
Headquarters: Via Vecchia per Monza, 20
20056 - Trezzo sull'Adda (MI) - Italy
Registered office: Via Monte Grappa, 7
24121 - Bergamo (BG) - Italy

CE **M YY** 0474
T12037 rev 0
SN 0000

UDI 2025-01-16 **MD**
(01)08052570460106
(11)250116
(21)C24010000

IC: 00482G
SN C24010000

BABY 02 (WU150) Vano Batterie

Vedere il manuale di istruzioni per la sostituzione della batteria (modello ricaricabile tipo: **RETC 7,2V 2000mAh**)

Consult the user manual to replace the battery (rechargeable model type: **RETC 7,2V 2000mAh**)

WUNDER Sa.Bi.S.r.l.
Model: BABY02 (WU150) 12V 2A
Internally powered via battery or externally powered by model **UES24LCP-120200SPA**
Internamente alimentata con batteria o alimentata esternamente da modello **UES24LCP-120200SPA**
MATR.0000

IN ACCORDANCE WITH REGULATION (EU) 2017/745
CONFORME AL REGOLAMENTO (UE) 2017/745

CE 0425



Wunder Sa.Bi. S.r.l.
Via Vecchia per Monza, 20
20056 Trezzo sull'Adda (MI)
Tel. +39 02 90964566
www.wunder.it