www.wunder.it

PROFESSIONELLE, ELEKTRONISCHE BABYWAAGE

MOD. BABY 02 – WU150 5 TASTE



⚠ **Vor der Verwendung des Instruments das vorliegende Handbuch aufmerksam lesen**

INDEX

1. ALLGEMEINE BEMERKUNGEN 2
2. SICHERHEIT 3
3. BESCHREIBUNG DER ANZEIGE 7
4. BENUTZERFREUNDLICHKEIT 8
5. BEDIENUNGSANWEISUNG 8
6. DRUCKFUNKTION 13
7. SETUPEINSTELLUNGEN 14
8. PROBLEME UND LÖSUNGEN 15
9. WARTUNG UND TECHNISCHER SERVICE 15
10. VERSCHROTTUNG UND ENTSORGUNG 16
11. GARANTIE 16
12. TECHNISCHE SPEZIFIKATIONEN 17
13. INSTALLATION 18
14. KONFORMITÄT 21
15. KENNZEICHNUNG SETIKETT 21

Durch den Kauf der professionellen, elektronischen Babywaage von **WUNDER** Mod. **BABY 02** haben Sie ein Präzisionsgerät erworben. Das Unternehmen Wunder stellt seinen Dienst bereits seit über 40 Jahren in den Dienst der Gesundheit. Dieses Gerät entspricht den nationalen Bestimmungen für Krankenhäuser, Arztpraxen, stationären Pflegeeinrichtungen, der MPG-Klasse Im und ist entsprechend der Präzisionsklasse III geeicht. Das Gerät gestattet die Anbringung des Elektronikterminals über eine Säule direkt an der Wägeplatte oder es komplett unabhängig zu installieren. Das Gerät ist mit einem Elektronikterminal mit doppeltem LCD mit Dreifachlesung ausgestattet, um gleichzeitig das Gewicht und die Differenzberechnung der Wägungen anzuzeigen.

1. ALLGEMEINE BEMERKUNGEN

⚠ **Vor der Verwendung des Instruments das vorliegende Handbuch aufmerksam lesen, da es wichtige Anweisungen zur SICHERHEIT WÄHREND DES GEBRAUCHS UND DER WARTUNG enthält.**

Die Beschreibungen und Abbildungen im vorliegenden Handbuch haben keinen verbindlichen Charakter.
WUNDER behält sich das Recht vor, zur Verbesserung erforderlich erachtete Änderungen vorzunehmen ohne sich zu verpflichten, das vorliegende Dokument zu aktualisieren.

Konventionen:
Im vorliegenden Handbuch wurden folgende Symbole verw

CE 0425	MEDIZINPRODUKT KONFORM VERORDNUNG (EU) 2017/745		
CEM 0474 M	INSTRUMENT FÜR DEN RECHTLICHEN GEBRAUCH NACH RICHTLINIE 2014/31 / EU GEEIGNET UND ZUM EUROPÄISCHEN STANDARD EN45501		
MD	MEDIZINISCHES GERÄT		
UDI	EINDEUTIGE KENNUNG DES GERÄTS		
III	INSTRUMENT IN EINHALTUNG DER NAWI METROLOGICAL DIRECTIVE PRECISION CLASS III 90/384 - 2014/31 / EU UND DES EUROPÄISCHEN STANDARD EN45501		
⚠	**ACHTUNG!** VOR DER DEFINITION DER VORGEHENSWEISE. DURCH MISSACHTUNG KÖNNEN DEM BEDIENER ODER PATIENTEN SCHÄDEN ZUGEFÜHRT WERDEN.		
	EUROPÄISCHE RICHTLINIE 2012/19/EU FÜR DIE ENTSORGUNG		
	ANWENDUNGSTEILE DES TYPS B		VERSORGUNGSBATTERIE
▼	ANZEIGE FUNKTIONSWEISE WIEGEN	→O←	ANZEIGE STABILES GEWICHT
	MÖGLICHKEIT VON STÖRUNGEN		DOPPELTE ISOLIERUNG (KLASS II)
	LESEN SIE DIESES HANDBUCH SORGFÄLTIG DURCH, BEVOR SIE DAS INSTRUMENT VERWENDEN		
	MANUFACTURER: WUNDER SA.BI. SRL – VIA VECCHIA PER MONZA, 20 – TREZZO S/ADDA (MI), ITALY		

2. SICHERHEIT

⚠ ACHTUNG!

Die Bediener müssen das vorliegende Handbuch aufmerksam lesen, die darin enthaltenen Anweisungen befolgen und sich mit den korrekten Vorgehensweisen für den Gebrauch und die Wartung des Instruments vertraut machen.

Der Hersteller übernimmt keine Haftung für direkte oder indirekte Schäden, einschließlich entgangenen Gewinns, oder für andere kommerzielle Schäden, die sich aus der Nichtbeachtung dieses Handbuchs ergeben können.

- Das vorliegende Handbuch zum Nachschlagen und zur Unterstützung während der Schulung des Personals aufbewahren.
- Das Gerät nicht über die maximale Traglast hinaus belasten.
- Die Last nicht abrupt auflegen.
- Zum Drücken der Tasten keine scharfen oder spitzen Gegenstände verwenden.
- Das Gerät nicht zu öffnen versuchen.
- Die Versiegelungsmarken nicht vom Gerät entfernen.
- Die Batterieanschlüsse nicht kurzschließen.
- Ausschließlich das von Wunder vorgesehene Netzgerät verwenden und vor der Verwendung sicherstellen, dass die Spannung des lokalen Versorgungsnetzes der Bemessungsspannung des Adapters entspricht.
- In regelmäßigen Abständen die Unversehrtheit des Versorgungskabels des Geräts überprüfen und sicherstellen, dass es nicht mit heißen Geräten in Berührung kommt.
- Sicherstellen, dass das Versorgungskabel keine Stolpergefahr darstellt.
- Vor der Reinigung des Instruments das Versorgungskabel abschließen.
- Das Gerät weder in Wasser noch in andere Flüssigkeiten tauchen.
- In regelmäßigen Intervallen die Wartungseingriffe und die anschließenden Überprüfungen des Messverhaltens ausführen.

Es ist notwendig, dass Sie jeden schwerwiegenden Vorfall, der im Zusammenhang mit dem von uns gelieferten Medizinprodukt aufgetreten ist, dem Hersteller und der zuständigen Behörde des Mitgliedstaats melden, in dem Sie ansässig sind.

2.1 VERWENDUNGSZWECK

Dieses Gerät ist zur Überwachung des Neugeborenen in der medizinischen Klinik für allgemeine diagnostische Zwecke vorgesehen.

Anwendungsumgebung: in Krankenhäusern und spezialisierten medizinischen Kliniken. Der Installationsraum muss mit einem elektrischen System ausgestattet sein, das den geltenden Normen entspricht. Es wird empfohlen, das Gerät in Umgebungen zu verwenden, die keinen magnetischen Störungen ausgesetzt sind.

Mitarbeiter, die für die Verwendung des Produkts bestimmt sind: spezialisierte Bediener und Ärzte, die alle Sicherheitsverfahren für die korrekte Verwendung kennen.

Kontrolle und Verantwortung: Das Medizinprodukt muss unter der Aufsicht eines qualifizierten Arztes oder qualifizierten Personals verwendet werden, das für die Wartung und regelmäßige Kontrollen zuständig ist und alle Sicherheitsverfahren kennt.

Nutzungsbeschränkungen: Dieses medizinische Gerät kann nur wie in diesem Handbuch beschrieben verwendet werden.

Nutzungsdauer des Produkts: 7 Jahre

2.2 ELEKTROMAGNETISCHE STÖRFESTIGKEIT

Die Babywaage **BABY 02** ist für den Einsatz in einem elektromagnetischen Umfeld ausgelegt, das die nachfolgend angegebenen Bedingungen erfüllt. Der Kunde bzw. Anwender muss überprüfen, ob sie in einem Umfeld mit diesen Charakteristiken verwendet wird.

Leitlinie und Erklärung des Herstellers - Elektromagnetische Strahlung		
EMV-Prüfung	**Konformität IEC 60601**	**Leitlinie Elektromagnetisches Umfeld**
RF Emissions **CISPR11**	Gruppe 1	Die Babywaage **BABY 02** nutzt elektromagnetische Energie ausschließlich für seine eigene Funktion. Deshalb gibt sie nur eine sehr geringe Menge an elektromagnetischen Strahlen ab und stört elektronische Geräte folglich nicht.
RF Emissions **CISPR11**	Klasse B	Die Babywaage **BABY 02** ist für den Einsatz in allen Gebäuden geeignet, hierzu gehören auch der häusliche Bereich und Gebäude, die direkt an das öffentliche Niederspannungsnetz, das Wohngebäude mit Strom versorgt, angeschlossen sind.
Harmonic emission **IEC 61000-3-2**	Klasse A	
Voltage fluctuations/flicker emissions **IEC 61000-3-3**	Konform	

Leitlinie und Erklärung des Herstellers - Elektromagnetische Störfestigkeit		
Störfestigkeitsprüfung	**Konformität IEC 60601**	**Leitlinie Elektromagnetisches Umfeld**
Electrostatic discharges (ESD) **IEC 61000-4-2**	± 8 kV Kontakt ± 2, ± 4, ± 8, ± 15 kV Luft	Der Bodenbelag muss aus Holz, Beton oder Keramikfliesen sein. Wenn der Boden mit synthetischen Materialien belegt ist, muss die relative Luftfeuchte mindestens 30 % betragen.
Electrical fast transient / burst **IEC 61000-4-4**	± 2kV Stromversorgung ± 1kV for input/output lines	Die Qualität der Netzspannung muss der eines typischen Geschäfts- oder Krankenhausumfelds entsprechen.
Surge **IEC 61000-4-5**	± 1kV line(s) to line(s) ± 2kV line(s) to earth	Die Qualität der Netzspannung muss der eines typischen Geschäfts- oder Krankenhausumfelds entsprechen.
Voltage dips, short interruptions and voltage variations on power supply input lines **IEC 61000-4-11**	0 % U_T für 0,5 Zyklus 0 % U_T für 05 Zyklen 70 % U_T (30% dip in UT) für 25 Zyklen 0 % U_T für 5 Zyklen	Die Qualität der Netzspannung muss der eines typischen Geschäfts- oder Krankenhausumfelds entsprechen. **HINWEIS:** UT entspricht dem Spannungswert der Stromvers orgung.
Power frequency (50, 60 Hz) Magnetic field **IEC 61000-4-8**	30 A/m	Die Qualität der Netzspannung sollte die eines typischen Handels- oder Krankenhausumfelds sein.

Leitlinie und Erklärung des Herstellers - Elektromagnetische Störfestigkeit		
Störfestigkeitsprüfung	**Konformität IEC 60601**	**Leitlinie Elektromagnetisches Umfeld**
Störfestigkeit gegen leitungsgeführte Störgrößen **IEC 61000 - 4 - 6**	3 Vrms 150 kHz bis 80MHz (für nicht-lebenserhaltende Geräte)	Das tragbare und mobile RF-Kommunikationsgerät ist innerhalb der in der nachstehenden Gleichung angegebenen Entfernung zu verwenden: d = 1.2 √ P bei 150 kHz und 80 MHz d = 1.2 √ P bei 80 MHz und 800 MHz d = 2.3 √ P bei 800 MHz und 2.7 GHz **P** die maximale Ausgangsleistung des Senders in Watt (W) gemäss Sender-Hersteller e **d** der empfohlene Trennabstand in Metern (mDie Feldstärke von stationären RF-Sendern, bestimmt durch eine elektromagnetische Felduntersuchung vor Ort [1], sollte niedriger sein als der Konformitätsgrad in jedem Frequenzbereich[2]. Bei Geräten, die mit dem folgenden Symbol gekennzeichnet sind, kann es zu Interferenzen kommen: 
Störfestigkeit gegen hochfrequente elektromagnetische Felder **IEC 61000 - 4 - 3**	3 V/m 80 MHz bis 2,5 GHz (für nicht-lebenserhaltende Geräte)	

[1] Bei 80 MHz und 800 MHz wird der höchste Frequenzbereich angewendet.

[2] Diese Leitlinien sind unter Umständen nicht in allen Situationen anwendbar. Die Weiterleitung von elektromagnetischen Strahlen wird von der Aufnahme und der Reflexion durch Strukturen, Gegenstände und Personen beeinflusst.

a) Die Feldstärken von feststehenden Sendern, wie z. B. Basisstationen von Funktelefonen (Mobilfunkgeräte und schnurlose Telefone) und Amateur-Funkgeräte, AM- und FM-Funkantennen und TV-Antennen können weder theoretisch und noch exakt vorhergesagt werden. Um das durch feststehende Funksender verursachte elektromagnetische Umfeld zu bestimmen, muss die elektromagnetische Belastung vor Ort untersucht werden. Wenn die am Verwendungsort des Gerätes gemessene Feldstärke die oben angegebene zulässige Höhe überschreitet, muss beobachtet werden, ob das Gerät unter dieser Bedingung ordnungsgemäß funktioniert. Sollten Funktionsstörungen auftreten, müssen zusätzliche Maßnahmen, wie z. B. eine andere Ausrichtung oder Anordnung der Geräte, ergriffen werden.

b) Die Feldstärke muss für den Frequenzbereich von 150 kHz bis 80 MHz unter 3 V/m liegen.

Vorgeschriebene Abstände zu Funk-Kommunikationsgeräten

Die Babywaage **BABY 02** ist für einen Einsatz in einem elektromagnetischen Umfeld ausgelegt, in dem die Störfrequenzen kontrolliert werden. Der Kunde bzw. Betreiber, der diese Geräte verwendet, kann zur Vermeidung von elektromagnetischen Störfrequenzen beitragen, indem der unten angegebene vorgeschriebene Mindestabstand zwischen Mobilfunkgeräten und tragbaren Funk-Kommunikationsgeräten eingehalten wird. Der Mindestabstand hängt dabei von der maximalen Ausgangsleistung der Funk-Kommunikationsgeräte ab.

Maximale Nennausgangsleistung des Senders (W)	Abstand in Abhängigkeit von der Frequenz des Senders (m)		
	150 kHz bis 80 MHz d = 1,2 √P	80 kHz bis 800 MHz d = 1,2 √P	800 MHz bis 2,5 GHz d = 2,3 √P
0,01	0,12	0,12	0,23
0,1	0,38	0,38	0,73
1	1,2	1,2	2,3
10	3,8	3,8	7,3
100	12	12	23

Für Sender mit einer maximalen Nennausgangsleistung, die oben nicht angegeben ist, kann der vorgeschriebene Abstand (m) anhand der für die Frequenz des Senders anzuwendenden Gleichung berechnet werden, wobei **P** der vom Hersteller des Senders angegebenen maximalen Nennausgangsleistung des Senders in Watt (W) entspricht.

Hinweise: Bei 80 MHz und 800 MHz wird der höchste Frequenzbereich angewendet. Diese Leitlinien sind unter Umständen nicht in allen Situationen anwendbar. Die Weiterleitung von elektromagnetischen Strahlen wird von der Aufnahme und der Reflexion durch Strukturen, Gegenstände und Personen beeinflusst.

3. BESCHREIBUNG DER ANZEIGE

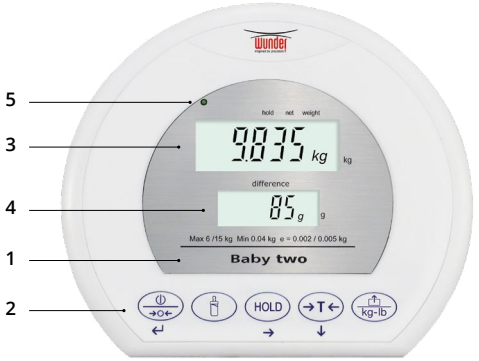

1. Angaben zu den Eigenschaften des Modells
2. Funktionstasten
3. Display für Gewicht
4. Display Funktion Gewicht-Milch (Stilldifferenz)
5. Anzeige der Versorgung

FUNKTIONSTASTEN

TASTE	NAME	BESCHREIBUNG
	**ON/OFF**	Ein/Aus-Taste. 3 Sekunden lang gedrückt halten, um die Waage auszuschalten. Nullstellung des Gewichtswertes.
	**HOLD**	Blockierung des angezeigten Gewichtes / Bestimmung des stabilen Gewichtswertes
	**TARE**	Ermöglicht die „Tarierung der Kleidung/Windel" des Neugeborenen durch manuelle Eingabe des abzuziehenden Werts.
	**MILK**	Funktion Gewicht-Milch: Anzeige der Differenz zwischen erster und zweiter Wägung.
	**PRINT**	Druck der Daten.

Funktionen des Displays

Stabiles Gewicht: Anzeige eines stabilen Gewichts.
Negativgewicht: Anzeige eines Gewichts unter null.
Null: Anzeige eines Gewichts mit dem Wert null.
Batterie leer: Anzeige der Notwendigkeit des Austausches oder des Aufladens der Batterie.

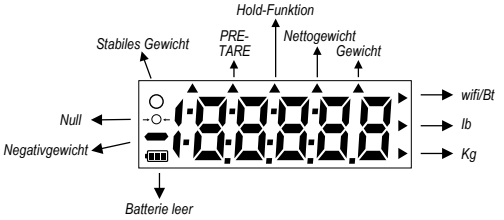

4. BENUTZERFREUNDLICHKEIT

1. Dabei ist darauf zu achten, dass das Gerät auf einer ebenen und stabilen Oberfläche, die von Wärmequellen ferngehalten wird, in einer Umgebung ohne übermäßige Vibrationen und Luftströmungen aufgestellt wird.
2. Das Gerät für eine korrekte Messung ausrichten.
3. Ausrüstung an Steckdose anschließen mit dem mitgelieferten externen Netzteil
4. Um eine korrekte Messung zu erhalten, ist der Säugling nach dem Einschalten des Geräts mit der gebotenen Vorsicht mittig auf die Wiegefläche zu legen.

5. BEDIENUNGSANWEISUNG

5.1 ZEIT UND DATUM SETZEN

Die Taste (⏻ →0←) 3 Sekunden lang gedrückt halten und gleichzeitig die Taste (→T←) drücken, um den Einstellmodus für die Uhrzeit aufzurufen.
Beispiel für die Eingabe von Datum und Uhrzeit: 24. Mai 2021, 8:00 Uhr

2021	**Einfügen von Jahr:** Die Taste (→T←) zum Verringern des Werts und die Taste (kg - lb) zum Erhöhen des Werts verwenden, anschließend (HOLD) drücken, um zur nächsten Ziffer zu gelangen. (⏻ →0←) drücken, um zum nächsten Schritt zu gelangen.
05.24	**Datum einfügen (Monat.Tag):** Die Taste (→T←) zum Verringern des Werts und die Taste (kg - lb) zum Erhöhen des Werts verwenden, anschließend (HOLD) drücken, um zur nächsten Ziffer zu gelangen. (⏻ →0←) drücken, um zum nächsten Schritt zu gelangen.
08:00	**Einfügen jetzt (Stunden.Minuten):** Die Taste (→T←) zum Verringern des Werts und die Taste (kg - lb) zum Erhöhen des Werts verwenden, anschließend (HOLD) drücken, um zur nächsten Ziffer zu gelangen. (⏻ →0←) drücken, um zum nächsten Schritt zu gelangen.

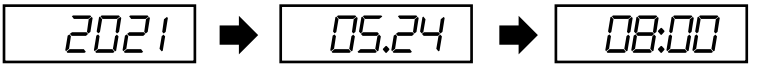

Anzeigeformat: JJJJ → MM.TT → HH:MM

5.2 AUSTAUSCH DES ALKALINBATTERIEABTEILS MIT AUFLADBAREM BATTERIE-KIT (OPTIONAL)

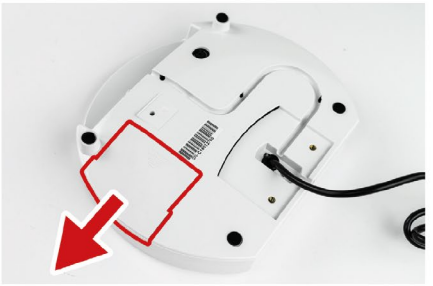

1. Öffnen Sie das Batteriefach auf der Rückseite der Anzeige



2. Entfernen Sie den Alkalibatteriebehälter vorsichtig

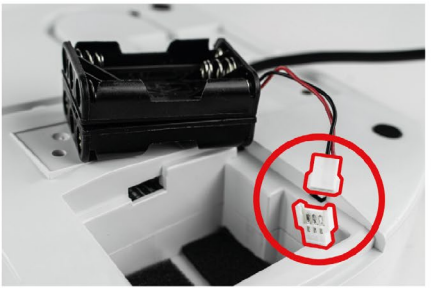

3. Trennen Sie den in der Abbildung angegebenen Stecker

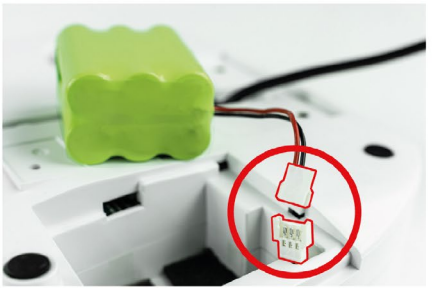

4. Schließen Sie den Akku wie in der Abbildung gezeigt an



5. Legen Sie den Akku mit der Schrift nach oben und dem Anschlusskabel nach links ein. Setzen Sie zuerst den Akku ein und verlegen Sie das Kabel vorsichtig in der Aussparung unten



6. Schließen Sie das Fach auf der Rückseite der Anzeige

5.3 ERSATZ DER ALKALINE BATTERIE

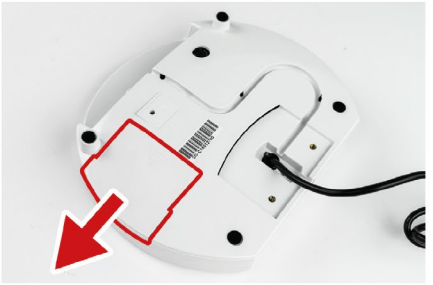

1. Öffnen Sie das Batteriefach auf der Rückseite der Anzeige



2. Entfernen Sie den Alkalibatteriebehälter vorsichtig



3. Entfernen Sie die verbrauchten Batterien



4. Legen Sie die neuen Alkalibatterien ein



5. Setzen Sie zuerst den Alkalibatteriebehälter ein und verlegen Sie das Kabel vorsichtig in der Aussparung unten



6. Schließen Sie das Fach auf der Rückseite der Anzeige

5.4 BETRIEB MIT BATTERIE

Die Anzeige der Meldung , auf dem Display weist auf eine leere Batterie und somit die erforderliche Wiederaufladung hin.
Das Wiederaufladen der Batterie erfolgt einfach durch Anschließen des im Lieferumfang enthaltenen Netzadapters. Dies kann auch bei ausgeschaltetem Gerät geschehen.
Den Netzadapter zuerst ans Terminal und erst dann an die Stromversorgung anschließen.
Den Netzadapter zuerst von der Stromversorgung und erst dann vom Terminal trennen.

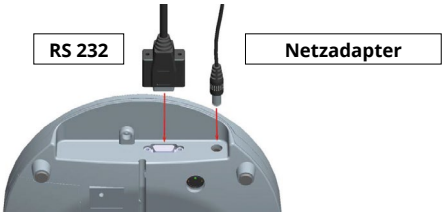

Hinweis: Neue Batterien werden teilweise geladen geliefert. Sie müssen vor der Verwendung vollständig aufgeladen werden. Bei längerem Nichtgebrauch sollte alle 3 Monate ein vollständiger Entlade- und Aufladezyklus durchgeführt werden.

ACHTUNG!

UM DEN AKKU RICHTIG AUFZULADEN, SCHLIESSEN SIE DAS GERÄT MINDESTENS 8 STUNDEN LANG AN DIE STECKDOSE AN

5.5 WÄGUNG

Durch Drücken der Taste  die Waage einschaltet. Am Display wird „0,00 kg" angezeigt und die Waage ist betriebsbereit.
Vorsichtig den Säugling in die Mitte der Waagschale legen. Auf dem oberen Display wird das Gewicht des Säuglings angezeigt.
Anmerkung: Sollten nicht 0,00 kg angezeigt werden, erneut die Taste  drücken, um die Anzeige jederzeit auf null zu setzen.

5.6 HOLD-FUNKTION

Die Waage BABY 02 ist mit der Hold-Funktion ausgestattet, um auch im Falle schwankender Werte präzise das Durchschnittsgewicht ermitteln zu können (Säugling in Bewegung).

- Die Waage einschalten. Nach der Selbstdiagnose zeigt das Display „0,0 kg" und die Symbole für null und das stabile Gewicht an.
- Vorsichtig den Säugling in die Mitte der Wiegefläche legen.
- Die Taste HOLD drücken. Das Display zeigt „HOLD" mit einem blinkenden Dreieck an. Warten Sie die Zeit ab, die erforderlich ist, um den korrekten Wert anzuzeigen. Der Vorgang kann einige Minuten dauern.
- Wird der Säugling von der Schale genommen, wird das ermittelte Gewicht weiterhin angezeigt.
- Um das gespeicherte Gewicht zu löschen und zum Wiegemodus zurückzukehren, erneut die Taste HOLD drücken.
- Die Funktion HOLD kann jederzeit aktiviert werden, bevor und nachdem der Säugling auf die Wiegefläche gelegt wurde.

5.7 FUNKTION DER DIFFERENZBERECHNUNG ZWISCHEN ZWEI WÄGUNGEN

Nach der Wägung zeigt das obere Display das ermittelte Gewicht an (z. B.: 3,000 kg).	
Die Taste (T) drücken, um das erste gemessene Gewicht zu speichern. Auf dem zweiten Display wird „m1" angezeigt. Wird der Säugling von der Waage genommen, bleibt das Gewicht angezeigt. Nach dem Stillen den Säugling vorsichtig in die Mitte der Wiegefläche legen. Die Taste (T) drücken, worauf das obere Display das neue Gewicht anzeigt (z. B. 3,180 kg). Um die Differenz zu berechnen und anzuzeigen erneut (T) drücken. Das zweite Display zeigt die Differenz zwischen den beiden Wägungen an, und nach einigen Sekunden zeigen beide Displays abwechselnd die Werte der beiden Wägungen und die Differenz an. Um zum Wiegemodus zurückzukehren (T) drücken.	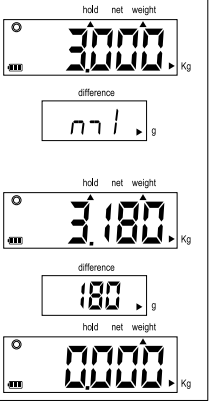

Hinweise:

- Die Speicherfunktion bleibt aktiviert, wenn das Gerät zwischen den Messungen nicht ausgeschaltet wird.
- Um die Funktion „Differenzberechnung zwischen zwei Wägungen" zu deaktivieren oder zu löschen (T) und (→0←) drücken.
- Durch Verwendung des Netzadapters bleibt die Waage immer eingeschaltet.
- Im Falle der Batterieversorgung schaltet sich das Gerät nach 3 Minuten aus, wenn es nicht verwendet wird.
- Übersteigt die berechnete Differenz 1000 g, zeigt das Display - - - an.

5.8 FUNKTION VORTARA

Die Taste →T← drücken, um den Einstellmodus für die Vortara aufzurufen; die erste Ziffer blinkt 

Gedrückt halten, um die Ziffer auszuwählen: Taste →T← : Wert **-1** / Taste kg-lb : Wert **+1** 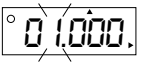

Zum Bestätigen die Taste (→0←) drücken; das Display zeigt 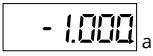 an.

Die Taste →T← erneut drücken, um die Vortara-Funktion zu deaktivieren.

5.9 TARA-FUNKTION

Die Tara-Funktion ermöglicht es, das Gewicht von Behältern oder Kleidung zu annullieren, um das tatsächliche Gewicht des Neugeborenen messen zu können.

Die Waage einschalten, das Gewicht auf die Wiegeplatte legen und die Taste (→0←) drücken; das Display zeigt 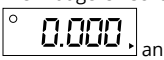 an:

Das Neugeborene vorsichtig auf die Wiegeplatte legen, ohne das Gewicht, das die Tara bildet, zu entfernen.
Das angezeigte Gewicht ist das Nettogewicht des Neugeborenen.

Um den Tarawert zu löschen, alle Gegenstände von der Wiegeplatte entfernen und die Taste →T← erneut drücken.

6. DRUCKFUNKTION

Das angezeigte Gewicht kann über die serielle Schnittstelle des Typs RS232 ausgedruckt werden. Dazu während des Wiegevorgangs einfach die Taste (kg - lb) drücken. Der WS Drucker ist nicht im Lieferumfang enthalten.

Das Druckformat (unveränderbar) wird nachfolgend abgebildet. Für weitere Informationen schreiben Sie an **info@wunder.it**

```
          WUNDER
Modello                  WU150
Numero di serie      C12345678
Data/Ora      01/01/2000 12:00
----------------------------
Peso                  20.0 kg
Altezza               130.0 cm
Indice Massa Corporea    11.8
Sottopeso                 <18
----------------------------
Normopeso             18-24.9
----------------------------
Sovrappeso            25-29.9
----------------------------
Obesità classe I      30-34.9
----------------------------
Obesità classe II     35-39.9
----------------------------
Obesità classe III        >40
```

```
          WUNDER
Model                    WU150
S/N:                 C12345678
Date/Time     01/01/2000 12:00
----------------------------
Weight                20.0 kg
Height                130.0 cm
BMI(Body Mass Index)     11.8
Underweight               <18
----------------------------
Normal weight         18-24.9
----------------------------
Pre-obesity           25-29.9
----------------------------
Obesity class I       30-34.9
----------------------------
Obesity class II      35-39.9
```

Die Kommunikationsparameter der seriellen Leitung sind:
Baud rate: 9600 bps
Parity check: None
Data length: 8 bits
Stop bit: 1 bit
Handshake: RTS/CTS
Data code: ASCII

Verbinder RS232



Serielle Schnittstelle RS232

Anschluss an einen Personal Computer

Kontaktstift	Segnale
Signal	TX
3	RX
5	GND

- HyperTerminal starten:
  Start Menü → Programme → Zubehör → Kommunikation → HyperTerminal.
- Neue Verbindung erstellen und OK drücken.
- Gewünschten COM-Port auswählen:
  Verbinden drücken, um den COM-Port auszuwählen. Gewöhnlich ist nur eine Option vorhanden. OK drücken.
- Einstellung des Ports:
  9600 bps, Data bits auf 8, Parity auf None, Stop bits auf 1 und Flow control Hardware auswählen. OK drücken.
- Output Data:
  Die Taste (kg - lb) drücken, um die Daten der Waage zu einem PC oder einem optionalen Drucker zu senden.

7. SETUPEINSTELLUNGEN

Bei eingeschaltetem Gerät (HOLD) 3 Sekunden lang drücken. Das Display zeigt die Meldungen „SETUP" und anschließend „A.OFF" an.

(→T←) = ▼ zum nächsten Menüpunkt wechseln	(HOLD) = ► Parameter aufrufen und ändern	(⏻/→0←) = ▲ zum vorherigen Menüpunkt zurückkehren

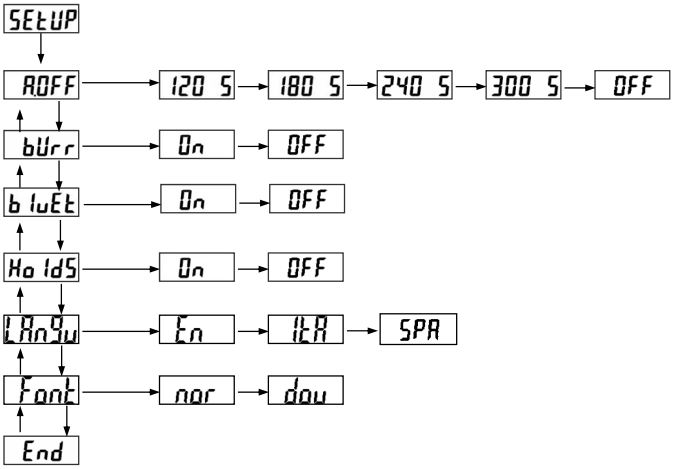

Unter **„End"** kann die Einstellung durch Drücken der Taste (HOLD) bestätigt werden.

A.OFF : Wählen Sie die automatische Ausschaltzeit des Instruments 120/180/240/300s/Off

bUrr : Aktivieren / Deaktivieren des akustischen Signals: ON/OFF

bluEt : Einstellung Bluetooth

Hold S : Einstellung Hold

LAnGu : Einstellung Drucksprache

Font : Einstellung Druckschriftgröße

8. PROBLEME UND LÖSUNGEN

MELDUNG	URSACHE	LÖSUNG
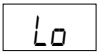	Batterie leer Zu geringe Spannung der Batterie	Batterie mithilfe des Adapters wieder aufladen oder auswechseln
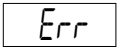	Überladung Die Gesamtlast überschreitet die maximale Traglast	Die Gesamtlast reduzieren
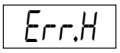	Zählfehler Signal der Zelle zu hoch	Defekt der Zelle oder einer Verkabelung Den technischen Kundendienst kontaktieren.
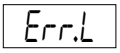	Zählfehler Signal der Zelle zu niedrig	Defekt der Zelle oder der Verkabelung Den technischen Kundendienst kontaktieren
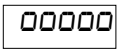	Nullwert beim Einschalten zu hoch	Waage neu kalibrieren
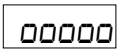	Nullwert beim Einschalten zu niedrig	Waage neu kalibrieren
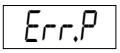	Eprom-Fehler Softwarefehler	Den technischen Kundendienst kontaktieren
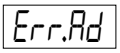	**Programmfehler:** Softwarestörung der Waage.	Den technischen Kundendienst kontaktieren

9. WARTUNG UND TECHNISCHER SERVICE

Für eine bessere Funktionsweise und eine verlängerte Lebensdauer in regelmäßigen Abständen eine sorgfältige Generalreinigung durchführen.
Die Reinigung des Geräts muss mithilfe eines weichen, mit Wasser oder mit einem Neutralreiniger befeuchteten Tuches erfolgen, wobei die Verwendung von Lösungsmitteln oder scheuernden Substanzen zu vermeiden ist. Wird das Gerät für längere Zeit nicht verwendet, die Batterien aus dem Terminal nehmen.
Während des Transports darauf achten, das Gerät keinen Stößen oder übermäßigen mechanischen Schwingungen auszusetzen. Für Reparaturen oder den technischen Kundendienst den eigenen Vertragshändler oder ein autorisiertes Kundendienstzentrum kontaktieren, indem Sie sich an **service2@wunder.it** oder **sales@wunder.it** wenden.
Metrologische Kontrolle: Überprüfung der Messungen.
Die metrologische Kontrolle stellt sicher, dass die Messungen des Instruments weiterhin genau bleiben. Die erforderliche Häufigkeit hängt von der Nutzungsintensität ab.

- **Standardnutzung**
  Bei normalen Betriebsbedingungen – Empfohlene Häufigkeit: einmal alle 3 Jahre (dreijährlich)
- **Intensive Nutzung**
  Wenn das Instrument hohen Belastungszyklen oder intensiver Nutzung ausgesetzt ist
  Erforderliche Häufigkeit: das Intervall muss verkürzt werden.

Ein strengerer Kalibrierungsplan ist notwendig, um die maximale Genauigkeit aufrechtzuerhalten. Bitte wenden Sie sich an Ihren Serviceanbieter, um einen maßgeschneiderten Plan zu erhalten. Alle Informationen dienen nur als Orientierung.

10. VERSCHROTTUNG UND ENTSORGUNG

Wird es für einen längeren Zeitraum ungenutzt gelagert, ist für den Schutz jeder Bauteile zu sorgen, die aufgrund der Staubablagerung beschädigt werden könnten.

Verschrottung
Sollte die Entscheidung getroffen werden, diesen Artikeln nicht mehr zu verwenden, empfiehlt es sich, ihn unwirksam zu machen. Außerdem empfiehlt es sich, mögliche Gefahrenquellen durch Bauteile zu beseitigen.

Entsorgung EU 2012/19/UE 

Dieses Produkt entspricht der Richtlinie der EU 2012/19/UE. Das Symbol des durchgestrichenen Mülleimers auf dem Gerät weist darauf hin, dass das Produkt am Ende seiner Nutzungszeit, von gewöhnlichem Hausmüll getrennt behandelt, einem Entsorgungszentrum für elektrische und elektronische Geräte zugeführt werden muss oder wieder dem Vertragshändler auszuhändigen ist, sobald ein neues, gleichwertiges Gerät erworben wird. Es liegt im Verantwortungsbereich des Benutzers, das Gerät am Ende seiner Lebensdauer einem geeigneten Entsorgungsunternehmen zu übergeben. Eine angemessene Mülltrennung um das nicht mehr verwendete Gerät der Wiederverwertung, der Aufbereitung und der umweltverträglichen Entsorgung zuzuführen, trägt dazu bei, mögliche schädliche Auswirkungen auf die Umwelt und auf die Gesundheit zu vermeiden und erleichtert das Recycling der Werkstoffe, aus denen das Produkt besteht.
Detailliertere Informationen zu den zur Verfügung stehenden Sammelsystemen erhalten Sie bei der lokalen Müllentsorgungsstelle oder in der Geschäftsstelle, in der das Produkt gekauft wurde.
Als Konsumenten sind Sie gesetzlich verpflichtet, gebrauchte oder leere Batterien wieder abzugeben. Ihre alten Batterien können Sie bei den öffentlichen Sammelstellen Ihrer Stadt oder bei jedem beliebigen Batteriehändler abgeben, der entsprechende Sammelbehälter aufgestellt hat. Auch im Falle der „Entsorgung" elektrischer und elektronischer Geräte müssen sie entnommen und in entsprechenden Sammelbehältern deponiert werden.

HINWEIS: Folgende Symbole weisen auf das Vorhandensein schädlicher Substanzen hin:

Pb Pb = Batterien, die Blei enthalten	**Cd Cd =** Batterien, die Kadmium enthalten	**Hg Hg =** Batterien, die Quecksilber enthalten

ACHTUNG!

Elektrische Bauteile und verwendete Batterien nicht in den Hausmüll werfen.
Die Batterien entsprechenden Sammelzentren in Ihrer Nähe zuführen.

11. GARANTIE

Der Garantieanspruch beginnt mit dem Kaufdatum und gilt für den vom gültigen Katalog oder von der gültigen Preisliste vorgesehenen Zeitraum.
Unter Garantie versteht man entsprechend den Vereinbarungen den Austausch oder die kostenlose Reparatur von Bestandteilen des Geräts, die nach freiem Ermessen des Herstellers über Herstellungsfehler verfügen. Daher liegt es im Ermessen der Firma Wunder, den Artikel zu reparieren oder auszutauschen.
Die Garantie deckt nicht ab:

- Transportschäden, Schäden aufgrund von Abstürzen oder Nachlässigkeit und Manipulation
- Schäden, die auf die Unfähigkeit, das Gerät zu verwenden oder auf unangemessene Verwendung desselben zurückzuführen sind
- Schäden, die auf eine unzureichende Versorgung oder die Nichteignung der elektrischen Anlage oder auf Veränderungen durch Umwelt- oder Klimabedingungen oder Umstände anderer Natur zurückzuführen sind
- Schäden aufgrund fehlerhafter Installation des Geräts und aufgrund von Reparaturen, die von nicht autorisiertem Personal ausgeführt wurden
- Eingriffe zu Hause zum Zwecke von Routinekontrollen oder aufgrund von Schadensvermutungen
- Planmäßige Wartung und gewöhnliche Verschleißerscheinungen
- Verschleißteile wie: Netzgeräte, Batterien, Tastaturen, Auflagen, Räder, Köpfe, Rollen, durch Stöße und Überlastung beschädigte Ladezellen

Die Einsatzleistung kann außerdem verweigert werden, wenn das Gerät in irgendeiner Weise verändert oder umgebaut wurde.
Im Falle eines Kundendiensteinsatzes zu Hause ist der Benutzer dazu angehalten, die Anfahrpauschale zu begleichen, sollte das Gerät hingegen in einem der autorisierten Kundendienstzentren von Wunder repariert werden, sind die mit dem Transport verbundenen Kosten und Risiken vom Benutzer zu tragen.
Außerdem übernimmt Wunder keinerlei Verantwortung für eventuelle Schäden jeglicher Art, die Personen, Tieren oder Gegenständen direkt oder indirekt zugeführt werden können und auf die Missachtung der im vorliegenden Handbuch enthaltenen Anweisungen oder in jedem Fall auf unangemessene Verwendung zurückzuführen sind.
Im Streitfall ist der Gerichtsstand von Bergamo zuständig.

12. TECHNISCHE SPEZIFIKATIONEN

Modell	**BABY 02**		
Kapazität - Abteilung	Max 3/6kg - d=1/2g	6/15kg - d=2/5g	Max 10/20kg - d=5/10g
Hersteller	Wunder Sa.Bi. Srl - Trezzo sull'Adda, Milano Italy		
OIML-zugelassen	Klasse III		
Maßeinheit	kg		
Display	Dual-LCDs: 1. LCD-Gewicht mit 5 aktiven Stellen / 2. LCD-Gewicht-Milch		
Abmessungen der Waage	W560 x D290 mm		
Stromversorgung	12V-Adapter Alkalibatterien 6 x AAA (OPTIONAL) Wiederaufladbarer Batteriesatz (OPTIONAL) ⚠ Verwenden Sie nur das mitgelieferte stabilisierte Netzteil		
Betriebstemperatur	5°C / 35°C		

13. INSTALLATION

Nach dem Auspacken des Geräts die Unversehrtheit und das Vorhandensein aller Komponenten sicherstellen. Das Gerät muss fern von Wärmequellen an einem Ort aufgestellt werden, der frei von Vibrationen und Zugluft ist. Das Instrument muss auf eine ebene und stabile Oberfläche gestellt werden und alle Stellfüße müssen die Auflagefläche berühren.

13.1 MONTAGE DER VORDEREN DISPLAYHALTERUNG

Setzen Sie die Halterung in das dafür vorgesehene Fach auf der Rückseite des Displays ein und befestigen Sie sie mit den 2 mitgelieferten Schrauben

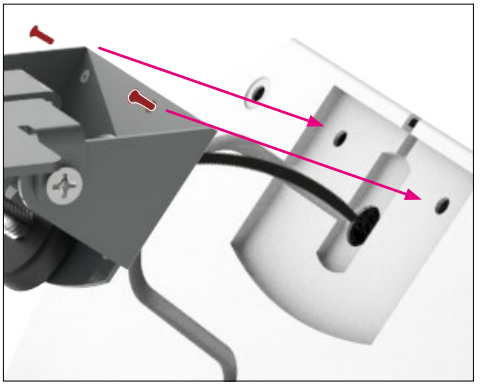

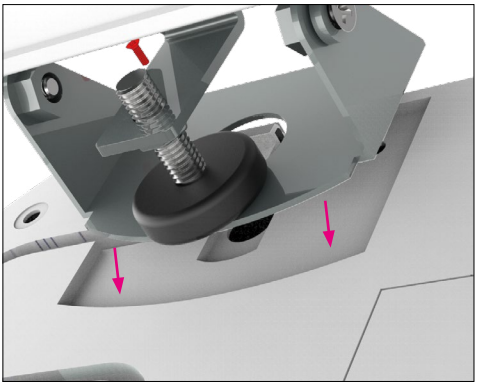

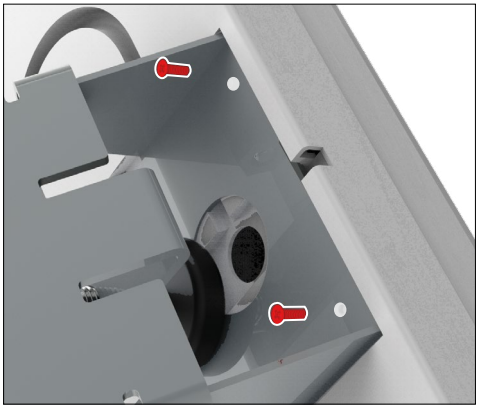

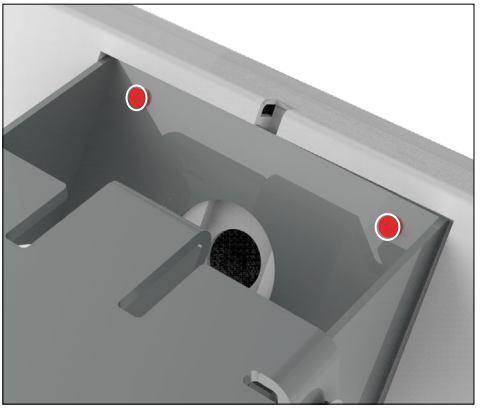

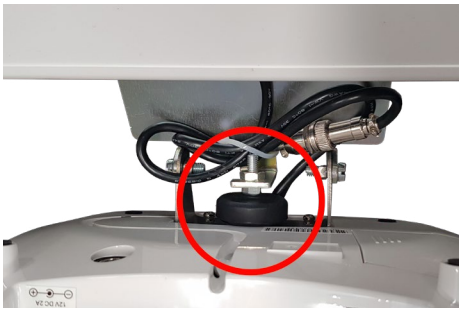

N.B. Die Waage ist vollgestopft mit dem bereits auf der vorderen Halterung montierten Display.

ACHTUNG!

Greifen Sie nicht auf die Einstellschraube ein, die in der nebenstehenden Abbildung dargestellt ist.



Geben sie die Wäge platte



ACHTUNG!

Die Wägeplatte darf das Display nicht berühren, um eine einwandfreie Funktion der Waage zu gewährleisten.

Sobald die Wägeplatte montiert ist, stellen Sie sicher, dass zwischen der Platte und dem Betrachter ein Abstand von mindestens 3 cm besteht.

13.2 MONTAGE DES KÖRPERGRÖSSEN-MESSSTABES (OPTIONAL)



Um den Körpergrössen-Messstab zu montieren, gehen Sie wie folgt vor:



1) Bringen Sie die Halterung der elektronischen Messvorrichtung mit den 2 mitgelieferten Kreuzschlitzschrauben an der Wiegefläche an.



2) Setzen Sie die elektronische Messvorrichtung auf die zuvor auf der Waagschale angebrachte Halterung.

13.3 MONTAGE KIPPSCHUTZVORRICHTUNG



1) Entfernen Sie die Waagschale und schrauben Sie die Füße ab.



2) Positionieren Sie die Stäbe und blockieren Sie sie, indem Sie die Füße anschrauben. Die Stäbe müssen zwischen der Basis der Waage und den Füßen positioniert werden.



3) Drehen Sie die Waage und montieren Sie die Waagschale.

14. KONFORMITÄT

DIGITALES WIEGEINSTRUMENT WUNDER MODELL BABY02 SERIENNUMMER.....
Hiermit wird zertifiziert, dass das Gerät kontrolliert und die funktionellen Abnahmetests mit positivem Resultat durchgeführt wurden. Es entspricht folgenden Normen und Richtlinien: **EN 45501 / EN60601-1-2 / EN60601-1** **VERORDNUNG (EU) 2017/745 – Medical Device Regulation**

15. KENNZEICHNUNG SETIKETT

ACHTUNG!

Das Herstellungsjahr ist auf dem Typenschild angegeben **(M YY)** z.B. M 24 = 2024, M 25 =2025... und so weiter.

Wunder Sa.Bi. s.r.l Headquarters: Via Vecchia per Monza, 20 20056 - Trezzo sull'Adda (MI) - Italy Registered office: Via Monte Grappa, 7 24121 - Bergamo (BG) - Italy **REF** BABY 02 (WU150) **Max = 3/6 kg** **e = 1/2 g** **Min = 20 g** **T = -6 kg** **+5 °C / +35 °C** CE **M YY** 0474 T12037 rev 0 **SN** 0000	**UDI** 2025-01-16 **MD** **(01)08052570460106** **(11)250116** **(21)C24010000** **IC: 00482G** **SN** C24010000
BABY 02 (WU150) Vano Batterie Vedere il manuale di istruzioni per la sostituzione della batteria (modello ricaricabile tipo: **RETC 7,2V 2000mAh**) Consult the user manual to replace the battery (rechargeable model type: **RETC 7,2V 2000mAh**)	**WUNDER Sa.Bi.S.r.l.** **Model: BABY02 (WU150) 12V 2A** Internally powered via battery or externally powered by model **UES24LCP-120200SPA** Internamente alimentata con batteria o alimentata esternamente da modello **UES24LCP-120200SPA** **MATR.0000**
IN ACCORDANCE WITH REGULATION (EU) 2017/745 **CONFORME AL REGOLAMENTO (UE) 2017/745** CE 0425	



Wunder Sa.Bi. S.r.l.
Via Vecchia per Monza, 20
20056 Trezzo sull'Adda (MI)
Tel. +39 02 90964566
www.wunder.it